ARHIS d.o.o.
Za projektiranje, građenje i nadzor

Trg sv. Josipa 1 33 520 Slatina
e-mail: arhis.slatina@gmail.com
tel: 033 553 171
mob: 098 752 971
oib: 33649615982

INVESTITOR:	**VIROVITIČKO-PODRAVSKA ŽUPANIJA, OIB: 93362201007, TRG LJUDEVITA PATAČIĆA 1, 33 000 VIROVITICA**
GRAĐEVINA:	**REKONSTRUKCIJA I DOGRADNJA OSNOVNE ŠKOLE EUGENA KUMIČIĆA**
LOKACIJA:	**DOBRIŠE CESARIĆA 24, 33 520 SLATINA k.č. br. 2541/1, k.o. PODRAVSKA SLATINA**
RAZINA RAZRADE PROJEKTA:	**IZVEDBENI PROJEKT IZMJENA I DOPUNA**
STRUKOVNA ODREDNICA / PROJEKTIRANI DIO GRAĐEVINE:	**ARHITEKTONSKI PROJEKT**
REDNI BROJ MAPE:	**MAPA 1-UVEZ 1**
OZNAKA MAPE:	**02/26-IZV**
ZOP:	**02/26**
GLAVNI PROJEKTANT:	**SNJEŽANA STIPEČ, dipl.ing.arh., A 56**
PROJEKTANT:	**SNJEŽANA STIPEČ, dipl.ing.arh., A 56**
DIREKTOR:	**SNJEŽANA STIPEČ, dipl.ing.arh.**

Snježana Stipeč

Digitalno potpisao: Snježana Stipeč
DN: c=HR, o=HRVATSKA KOMORA ARHITEKATA, 2.5.4.97=VATHR-85986018932, ou=Signature, sn=Stipeč, givenName=Snježana, serialNumber=PNOHR-57634579736, cn=Snježana Stipeč
Datum: 2026.07.29 13:55:27 +02'00'

SNJEŽANA STIPEČ

Digitalno potpisao: SNJEŽANA STIPEČ
Datum: 2026.07.29 13:54:12 +02'00'

Slatina, srpanj 2026. g.

SADRŽAJ MAPE 1 - ARHITEKTONSKI PROJEKT

1. OPĆI DIO

- POPIS MAPA – IZMJENA I DOPUNA IZVEDBENOG PROJEKTA
- POPIS PROJEKTANATA
- IZVOD IZ SUDSKOG REGISTRA
- RJEŠENJE O IMENOVANJU GLAVNOG PROJEKTANTA
- RJEŠENJE O IMENOVANJU PROJEKTANTA ARHITEKTONSKOG PROJEKTA
- RJEŠENJA O UPISU PROJEKTANTA U IMENIK OVLAŠTENIH INŽENJERA
- IZJAVA GLAVNOG PROJEKTANTA O CJELOVITOSTI I MEĐUSOBNOJ USKLAĐENOSTI PROJEKATA
- PRESLIKA GRAĐEVINSKE DOZVOLE
- PRESLIKA IZMJENE I DOPUNE GRAĐEVINSKE DOZVOLE

2. TEHNIČKI DIO

2.1. TEHNIČKI OPIS

2.2. PROGRAM KONTROLE I OSIGURANJA KVALITETE

3. GRAFIČKI PRILOZI

UVEZ 1
ARHITEKTURA

3.1.	SITUACIJA – postojeće	mj. 1:500	list br. 01
3.2.	SITUACIJA – novoprojektirano stanje	mj. 1:500	list br. 02
3.3.	SITUACIJA – uži obuhvat – novoprojektirano stanje	mj. 1:500	list br. 03
3.4.	SITUACIJA – radovi okoliš	mj. 1:500	list br. 04
3.5.	TLOCRT PRIZEMLJA - kuhinja– rekonstrukcijski zahvati	mj. 1:50	list br. 05
3.6.	TLOCRT PRIZEMLJA - spremišta– rekonstrukcijski zahvati	mj. 1:50	list br. 06
3.7.	TLOCRT PRIZEMLJA – kuhinja, spremišta – rekonstruirano stanje	mj. 1:50	list br. 07
3.8.	TLOCRT DIJELA PRIZEMLJA – rekonstruirano stanje	mj. 1:50	list br. 08
3.9.	TLOCRT TEMELJA - novoprojektirano stanje	mj. 1:50	list br. 09
3.10.	TLOCRT PRIZEMLJA - novoprojektirano stanje	mj. 1:50	list br. 10
3.11.	TLOCRT SPUŠTENOG STROPA - novoprojektirano stanje	mj. 1:50	list br. 11
3.12.	TLOCRT KROVIŠTA - novoprojektirano stanje	mj. 1:50	list br. 12
3.13.	TLOCRT KROVNIH PLOHA - novoprojektirano stanje	mj. 1:50	list br. 13
3.14.	TLOCRT KROVNIH PLOHA – fotonaponske ćelije	mj. 1:100	list br. 14
3.15.	PRESJEK 1-1 - novoprojektirano stanje	mj. 1:50	list br. 15
3.16.	PRESJECI 2-2, 3-3 - novoprojektirano stanje	mj. 1:50	list br. 16
3.17.	PRESJEK 4-4 - novoprojektirano stanje	mj. 1:100	list br. 17
3.18.	PRESJECI 5-5, 6-6 - novoprojektirano stanje	mj. 1:50	list br. 18
3.19.	PROČELJA – SJEVER, JUG - novoprojektirano stanje	mj. 1:100	list br. 19

3.20.	ISTOČNO PROČELJE - novoprojektirano stanje	mj. 1:100	list br. 20
3.21.	ZAPADNO PROČELJE - novoprojektirano stanje	mj. 1:100	list br. 21
3.22.	JUŽNO PROČELJE - novoprojektirano stanje	mj. 1:150	list br. 22
3.23.	TLOCRT PRIZEMLJA-pomoćna zgrada-rekonstrukcijski zahvati	mj. 1:100	list br. 23
3.24.	TLOCRT PRIZEMLJA-pomoćna zgrada	mj. 1:100	list br. 24
3.25.	TLOCRT KROVNIH PLOHA-pomoćna zgrada	mj. 1:100	list br. 25
3.26.	PRESJEK A-A-pomoćna zgrada	mj. 1:100	list br. 26
3.27.	PROČELJA-pomoćna zgrada	mj. 1:100	list br. 27

PLAN OPLATE

3.28.	TLOCRT TEMELJA	mj. 1:50	list br. 01
3.29.	TLOCRT PRIZEMLJA	mj. 1:50	list br. 05

PRESJECI KROZ OSI

3.30.	TLOCRT PRIZEMLJA-pozicija ploča	mj. 1:100	list br. 01
3.31.	OKVIR H7	mj. 1:50	list br. 02
3.32.	OS A4-A4	mj. 1:50	list br. 03
3.33.	OS A3-A3	mj. 1:50	list br. 04
3.34.	OS A2-A2	mj. 1:50	list br. 05
3.35.	OS A1-A1	mj. 1:50	list br. 06
3.36.	OS A-A (H6)	mj. 1:50	list br. 07
3.37.	OS B-B (H5)	mj. 1:50	list br. 08
3.38.	OS C-C (H4)	mj. 1:50	list br. 09
3.39.	OKVIR H3	mj. 1:50	list br. 10
3.40.	OS D-D (H2)	mj. 1:50	list br. 11
3.41.	OS E-E (H1)	mj. 1:50	list br. 12
3.42.	OS F-F	mj. 1:50	list br. 13
3.43.	OS 1-1 (V1)	mj. 1:50	list br. 14
3.44.	OS 1'-1' V2)	mj. 1:50	list br. 15
3.45.	OS 1"-1" (V3)	mj. 1:50	list br. 16
3.46.	OS 2-2	mj. 1:50	list br. 17
3.47.	OS 2'-2' (V4)	mj. 1:50	list br. 18
3.48.	OS 3-3 (V4)	mj. 1:50	list br. 19
3.49.	OS 3'-3' (V6)	mj. 1:50	list br. 20
3.50.	OS 4-4 (V7)	mj. 1:50	list br. 21
3.51.	OS '4-'4	mj. 1:50	list br. 22
3.52.	OS 5-5 (V8)	mj. 1:50	list br. 23
3.53.	OS 5'-5' (V9)	mj. 1:50	list br. 24
3.54.	OS 5"-5" (V10)	mj. 1:50	list br. 25
3.55.	OS 6-6 (V11)	mj. 1:50	list br. 26
3.56.	DIZALICA TOPLINE	mj. 1:50	list br. 27

4. SHEME STOLARIJE I BRAVARIJE

1.	TLOCRT PRIZEMLJA – dogradnja-sheme stolarije	mj. 1:100	list br. 01
2.	TLOCRT PRIZEMLJA – pomoćna zgrada-sheme stolarije	mj. 1:100	list br. 01

A) SHEME VANJSKE STOLARIJE

B) SHEME UNUTARNJE STOLARIJE

C) SHEME PROTUPOŽARNE BRAVARIJE

D) SHEME BRAVARIJE

E) SHEME POMOĆNE ZGRADE

UVEZ 2

1. OPREMANJE KUHINJE, DOGRADNJE I OKOLIŠA

1.	TLOCRT PRIZEMLJA – dogradnja	mj. 1:100	list br. 01
2.	TLOCRT PRIZEMLJA – kuhinja, spremište, hall	mj. 1:100	list br. 01
3.	TLOCRT PRIZEMLJA – vježbalište sa spravama	mj. 1:100	list br. 01

ARHITEKTONSKI PROJEKT

1. OPĆI DIO

POPIS MAPA
IZMJENA I DOPUNA IZVEDBENOG PROJEKTA ZOP: 02/26

MAPA 1

ARHITEKTONSKI PROJEKT TD: 02/26-IZV
izrađen po "ARHIS" d.o.o., Trg svetog Josipa 1, 33 520 Slatina
OIB:33649615982, projektant: SNJEŽANA STIPEČ, dipl.ing.arh.

MAPA 2

GRAĐEVINSKI PROJEKT KONSTRUKCIJE TD:16/2026
izrađen po "BS-con" d.o.o, Ivana Gorana Kovačića 13, 33 000 Virovitica,
OIB: 34309225304, projektant: ZORAN VLAISAVLJEVIĆ, dipl.ing.građ.

MAPA 3

GRAĐEVINSKI PROJEKT VODOVODA I ODVODNJE TD: 17/26-IZV
KRISTIJAN FUJS, dipl.ing.građ.,broj upisa: G 3769
izrađen po "EPF PROJEKT" d.o.o., Antuna Mihanovića 3, 33 000 Virovitica
OIB: 44204519611

MAPA 4

ELEKTROTEHNIČKI PROJEKT TD: 02-E/26-IZV
izrađen po "ARHIS" d.o.o., Trg svetog Josipa 1, 33 520 Slatina
OIB:33649615982, projektant DAVOR KNOCHL, dipl.ing.el.

MAPA 5

ELEKTROTEHNIČKI PROJEKT – FOTONAPONSKA ELEKTRANA TD: 02-FE/26-IZV
izrađen po "ARHIS" d.o.o., Trg svetog Josipa 1, 33 520 Slatina
OIB:33649615982, projektant DAVOR KNOCHL, dipl.ing.el.

MAPA 6

STROJARSKI PROJEKT TD: 52/26-IZV
izrađen po "REŠETAR" d.o.o., Cvjetna I broj 3, 33 520 Slatina;
OIB:18254316188,, projektant: BRANKO REŠETAR, dipl.ing.stroj

Slatina, srpanj 2026.

GLAVNI PROJEKTANT:

Snježana Stipeč, dipl.ing.arh.

POPIS SVIH PROJEKTANATA I SURADNIKA: ZOP: 02/26

GLAVNI PROJEKTANT:	"ARHIS" d.o.o., Trg svetog Josipa 1, 33 520 Slatina SNJEŽANA STIPEČ, dipl.ing.arh. broj ovlaštenja: A 56
PROJEKTANT ARHITEKTONSKOG PROJEKTA:	"ARHIS" d.o.o., Trg svetog Josipa 1, 33 520 Slatina SNJEŽANA STIPEČ, dipl.ing.arh. broj ovlaštenja: A 56
PROJEKTANT GRAĐEVINSKOG PROJEKTA KONSTRUKCIJE:	"BS-con" d.o.o, Ivana Gorana Kovačića 13, 33 000 Virovitica ZORAN VLAISAVLJEVIĆ, dipl.ing.građ. broj ovlaštenja: G 3794
PROJEKTANT GRAĐEVINSKOG PROJEKTA VODOVODA I ODVODNJE:	"EPF PROJEKT" j.d.o.o., Antuna Mihanovića 3, 33 000 Virovitica KRISTIJAN FUJS, dipl.ing.građ., broj upisa: G 3769
PROJEKTANT ELEKTROTEHNIČKIH INSTALACIJA I FOTONAPONSKE ELEKTRANE:	"ARHIS" d.o.o., Trg svetog Josipa 1, 33 520 Slatina DAVOR KNOCHL, dipl.ing.el. broj ovlaštenja: E 2798
PROJEKTANT STROJARSKIH INSTALACIJA:	"REŠETAR" d.o.o., Cvjetna I broj 3, 33 520 Slatina BRANKO REŠETAR, dipl.ing.stroj., broj ovlaštenja: S 1400

Slatina, srpanj 2026.

GLAVNI PROJEKTANT:

Snježana Stipeč, dipl.ing.arh.

REPUBLIKA HRVATSKA
TRGOVAČKI SUD U BJELOVARU

Elektronički zapis
Datum: 03.01.2026

IZVADAK IZ SUDSKOG REGISTRA

SUBJEKT UPISA

MBS:
010058496

OIB:
33649615982

EUID:
HRSR.010058496

TVRTKA:
1 ARHIS društvo s ograničenom odgovornošću za projektiranje, građenje i nadzor

1 ARHIS d.o.o.

SJEDIŠTE/ADRESA:
1 Slatina (Grad Slatina)
Trg svetog Josipa 1

ADRESA ELEKTRONIČKE POŠTE:
5 snjezana.stipec@gmail.com

PRAVNI OBLIK:
1 društvo s ograničenom odgovornošću

PREDMET POSLOVANJA:

1	*	- Kupnja i prodaja robe
1	*	- Obavljanje trgovačkog posredovanja na domaćem i inozemnom tržištu
1	*	- Pružanje usluga smještaja
1	*	- Poslovanje vlastitim nekretninama
1	*	- Iznajmljivanje vlastitih nekretnina
1	*	- Poslovanje nekretninama, uz naplatu ili po dogovoru
1	*	- Iznajmljivanje plovnih prijevoznih sredstava
2	*	- Projektiranje i građenje građevina te stručni nadzor građenja
2	*	- Energetsko certificiranje, energetski pregled zgrade i redoviti pregled sustava grijanja i sustava hlađenja ili klimatizacije u zgradi
2	*	- Stručni poslovi prostornog uređenja
2	*	- Djelatnosti projektiranja i/ili stručnog nadzora građenja
2	*	- Djelatnost upravljanja projektom gradnje
2	*	- Djelatnost tehničkog ispitivanja i analize
2	*	- Pružanje usluga u trgovini
2	*	- Zastupanje inozemnih tvrtki
2	*	- Usluge informacijskog društva
2	*	- Računovodstveni i knjigovodstveni poslovi
3	*	- Djelatnost prostornog uređenja i gradnje

OSNIVAČI/ČLANOVI DRUŠTVA:

6 SNJEŽANA STIPEČ, OIB: 57634579736
Slatina, Silvija Strahimira Kranjčevića 36

REPUBLIKA HRVATSKA
TRGOVAČKI SUD U BJELOVARU

Elektronički zapis
Datum: 03.01.2026

IZVADAK IZ SUDSKOG REGISTRA

SUBJEKT UPISA

OSNIVAČI/ČLANOVI DRUŠTVA:

1 - jedini osnivač d.o.o.

OSOBE OVLAŠTENE ZA ZASTUPANJE:

4 SNJEŽANA STIPEČ, OIB: 57634579736
Slatina, Silvija Strahimira Kranjčevića 36
1 - direktor
1 - zastupa društvo pojedinačno bez ograničenja

TEMELJNI KAPITAL:

1 20.000,00 kuna / 2.654,46 euro (fiksni tečaj konverzije 7.53450)

Napomena:
Iznos temeljnog kapitala informativno je prikazan u euru i ne utječe na prava i obveze društva niti članova društva.
Društva su u obvezi temeljni kapital uskladiti sukladno Zakonu o izmjenama Zakona o trgovačkim društvima ("Narodne novine" broj 114/22.).

PRAVNI ODNOSI:

Osnivački akt:

1 Izjava o osnivanju dana 07.07.2005. god.
2 Odlukom jedinog osnivača društva od 08.01.2018. godine izmijenjena je izjava o osnivanju od 07.07.2005. godine u čl.4. (odredbe o predmetu poslovanja) i čl. 8. (odredba o prokuri), čl. 9. (odredbe o upravi), čl. 10. (odredbe o podružnici). Izjava o osnivanju društva s ograničenom odgovornošću potpuni tekst od 08.01.2018. godine pohranjena je u zbirku isprava suda.

FINANCIJSKA IZVJEŠĆA:

	Predano	God.	Za razdoblje	Vrsta izvještaja
eu	31.03.25	2024	01.01.24 - 31.12.24	GFI-POD izvještaj

Upise u glavnu knjigu proveli su:

RBU	Tt	Datum	Naziv suda
0001	Tt-05/709-2	19.07.2005	Trgovački sud u Bjelovaru
0002	Tt-18/50-2	11.01.2018	Trgovački sud u Bjelovaru
0003	Tt-18/50-3	20.02.2018	Trgovački sud u Bjelovaru
0004	Tt-19/2388-1	27.09.2019	Trgovački sud u Bjelovaru
0005	Tt-21/1586-2	04.03.2021	Trgovački sud u Bjelovaru
0006	Tt-24/189-1	17.01.2024	Trgovački sud u Bjelovaru
eu	/	25.03.2009	elektronički upis
eu	/	30.03.2010	elektronički upis
eu	/	24.03.2011	elektronički upis
eu	/	27.03.2012	elektronički upis
eu	/	28.03.2013	elektronički upis
eu	/	25.03.2014	elektronički upis

REPUBLIKA HRVATSKA
TRGOVAČKI SUD U BJELOVARU

Elektronički zapis
Datum: 03.01.2026

IZVADAK IZ SUDSKOG REGISTRA

SUBJEKT UPISA

Upise u glavnu knjigu proveli su:

RBU	Tt	Datum	Naziv suda
eu	/	27.03.2015	elektronički upis
eu	/	31.03.2016	elektronički upis
eu	/	13.04.2017	elektronički upis
eu	/	18.04.2018	elektronički upis
eu	/	28.03.2019	elektronički upis
eu	/	22.05.2020	elektronički upis
eu	/	05.06.2021	elektronički upis
eu	/	04.04.2022	elektronički upis
eu	/	20.04.2023	elektronički upis
eu	/	11.04.2024	elektronički upis
eu	/	31.03.2025	elektronički upis

Sukladno Uredbi o tarifi sudskih pristojbi (NN br. 37/2023)
Tar. br. 28. ne plaća se pristojba za izdavanje aktivnog i/ili povijesnog izvatka iz sudskog registra.

Ova isprava je u digitalnom obliku elektronički potpisana certifikatom:
CN=sudreg2,L=ZAGREB,2.5.4.97=HR72910430276,C=HR,O=MINISTARSTVO PRAVOSUĐA UPRAVE I DIGITALNE TRANSFORMACIJE

Broj zapisa: 00548-qrLwV-YmFS2-WdYJ7-CoUbP
Kontrolni broj: rK0pv-UCI05-jfCzO-UoyuY

Skeniranjem ovog QR koda možete provjeriti točnost podataka.
Isto možete učiniti i na web stranici
http://sudreg.pravosudje.hr/registar/kontrola_izvornika/ unosom gore navedenog broja zapisa i kontrolnog broja dokumenta.
U oba slučaja sustav će prikazati izvornik ovog dokumenta. Ukoliko je ovaj dokument identičan prikazanom izvorniku u digitalnom obliku, Ministarstvo pravosuđa i uprave potvrđuje točnost isprave i stanje podataka u trenutku izrade izvatka.
Provjera točnosti podataka može se izvršiti u roku tri mjeseca od izdavanja isprave.

Na temelju članka 20. Zakona o gradnji (NN br. 155/25) donosi se:

RJEŠENJE
O IMENOVANJU GLAVNOG PROJEKTANTA

I kojim se SNJEŽANA STIPEČ, dipl.ing.arh. imenuje za glavnog projektanta na izradi izvedbenog projekta za:

GRAĐEVINU: **REKONSTRUKCIJA I DOGRADNJA OSNOVNE ŠKOLE EUGENA KUMIČIĆA**

INVESTITOR: **VIROVITIČKO-PODRAVSKA ŽUPANIJA, OIB:93362201007, TRG LJUDEVITA PATAČIĆA 1, 33 000 VIROVITICA**

LOKACIJA: **DOBRIŠE CESARIĆA 24, 33 520 SLATINA k.č. br. 2541/1, k.o. PODRAVSKA SLATINA**

RAZINA RAZRADE: **IZVEDBENI PROJEKT – IZMJENA I DOPUNA**

ZOP: **02/26**

II Glavni projektant iz točke I ovog rješenja odgovoran je za cjelovitost i međusobnu usklađenost projekata

III Glavnog projektanta odredio je investitor

O B R A Z L O Ž E N J E

1. U izradi navedene projektne dokumentacije sudjeluje više projektanata. U skladu s time dužni smo kao investitor imenovati glavnog projektanta.
2. Imenovani glavni projektant upisan je u Imenik ovlaštenih arhitekata pod brojem A56, Klasa UP/I-350-07/91-01/503, Ur.br. 314-01-99-1, od 19. 07. 1999.
3. Poslovi i zadaci glavnog projektanta po ovom imenovanju počinju od donošenja i traju do izvršenja projektnog zadatka ili do opoziva.
4. Ovo imenovanje prilaže se tehničkoj dokumentaciji koja se predaje tijelu uprave nadležnom za izdavanje građevinske dozvole.
5. Imenovana osoba je odgovorna za projektiranje sukladno važećim zakonima i propisima.

Imenovani glavni projektant ispunio je uvjete Upisom u Imenik ovlaštenih arhitekata, predviđene člankom 19. Zakona o gradnji (NN br. 155/25), te je odlučeno kao u izreci ovog Rješenja.

Slatina, srpanj 2026. g.

Direktor:

Snježana Stipeč, dipl.ing.arh.

Na temelju članka 19. Zakona o gradnji (NN br.155/25) donosi se:

RJEŠENJE O IMENOVANJU PROJEKTANTA IZVEDBENOG ARHITEKTONSKOG PROJEKTA

I kojim se SNJEŽANA STIPEČ, dipl.ing.arh. imenuje za projektanta na izradi izvedbenog arhitektonskog projekta za:

GRAĐEVINU:	**REKONSTRUKCIJA I DOGRADNJA OSNOVNE ŠKOLE EUGENA KUMIČIĆA**
INVESTITOR:	**VIROVITIČKO-PODRAVSKA ŽUPANIJA, OIB:93362201007, TRG LJUDEVITA PATAČIĆA 1, 33 000 VIROVITICA**
LOKACIJA:	**DOBRIŠE CESARIĆA 24, 33 520 SLATINA k.č. br. 2541/1, k.o. PODRAVSKA SLATINA**
RAZINA RAZRADE PROJEKTA:	**IZVEDBENI PROJEKT – IZMJENA I DOPUNA**
STRUKOVNA ODREDNICA / PROJEKTIRANI DIO GRAĐEVINE:	**ARHITEKTONSKI PROJEKT**
REDNI BROJ MAPE:	**MAPA 1**
OZNAKA MAPE:	**02/26-GP**
ZOP:	**02/26**

II Projektant iz točke I ovog rješenja odgovoran je da projekt koji izrađuje ispunjava propisane uvjete, temeljne zahtjeve i druge zahtjeve za građevinu, zahtjeve propisane za energetska svojstva zgrada, da je usklađen s odredbama Zakona o gradnji.

O B R A Z L O Ž E N J E

1. Imenovani projektant upisan je u Imenik ovlaštenih arhitekata pod brojem A56, Klasa UP/I-350-07/91-01/503, Ur.br. 314-01-99-1 od 19. 07. 1999.
2. Poslovi i zadaci projektanta po ovom imenovanju počinju od donošenja i traju do izvršenja projektnog zadatka ili do opoziva.
3. Ovo imenovanje prilaže se tehničkoj dokumentaciji koja se predaje tijelu uprave nadležnom za izdavanje građevinske dozvole.
4. Imenovana osoba je odgovorna za projektiranje sukladno važećim zakonima i propisima.

Imenovani projektant ispunio je uvjete Upisom u Imenik ovlaštenih arhitekata, predviđene člankom 19. Zakona o gradnji (NN br. 155/25), te je odlučeno kao u izreci ovog Rješenja.

Slatina, srpanj 2026.

Direktor:
Snježana Stipeč, dipl.ing.arh.

REPUBLIKA HRVATSKA

HRVATSKA KOMORA ARHITEKATA
I INŽENJERA U GRADITELJSTVU

Klasa: UP/I-350-07/91-01/ 503
Urbroj: 314-01-99-1
Zagreb, 19. srpnja 1999.

Na temelju članka 24. i 50. Zakona o Hrvatskoj komori arhitekata i inženjera u graditeljstvu (Narodne novine, broj 47/98), Odbor za upise Razreda arhitekata, rješavajući po zahtjevu koji je podnijela STIPEČ SNJEŽANA, dipl.ing.arh., SLATINA, S.S. KRANJČEVIĆA 36, za upis u Imenik ovlaštenih arhitekata, donio je

RJEŠENJE

1. U **Imenik ovlaštenih arhitekata** upisuje se **STIPEČ SNJEŽANA**, dipl.ing.arh., SLATINA, u stručni smjer **ovlašteni arhitekt** pod rednim brojem **56**, s danom upisa **28.10.1998.** godine.

2. Upisom u **Imenik ovlaštenih arhitekata**, STIPEČ SNJEŽANA, dipl.ing.arh., SLATINA, stječe pravo na uporabu strukovnog naziva **"ovlašteni arhitekt"** i pravo na obavljanje poslova temeljem članka 25. Zakona o Hrvatskoj komori arhitekata i inženjera u graditeljstvu, a u svezi s člankom 4. stavkom 1. Statuta Hrvatske komore arhitekata i inženjera u graditeljstvu, te ostala prava i dužnosti sukladno posebnim propisima.

3. Ovlaštenom arhitektu izdaje se **"arhitektonska iskaznica"** i stječe pravo na uporabu **"pečata"**.

Obrazloženje

STIPEČ SNJEŽANA, dipl.ing.arh., podnijela je Zahtjev za upis u Imenik ovlaštenih arhitekata .

Odbor za upise razreda arhitekata proveo je postupak u povodu dostavljenog Zahtjeva, te je temeljem članka 24. stavka 2. Zakona o Hrvatskoj komori arhitekata i inženjera u graditeljstvu (Narodne novine, broj 47/98), a u svezi s člankom 5. stavkom 4. i člankom 18. Statuta Hrvatske komore arhitekata i inženjera u graditeljstvu (Narodne novine, broj 40/99), riješeno kao u izreci.

Upisom u Imenik ovlaštenih arhitekata imenovana stječe pravo na izradu i uporabu pečata, sukladno članku 35. Statuta Hrvatske komore arhitekata i inženjera u graditeljstvu i na izdavanje "arhitektonske iskaznice".

Na temelju članka 141. stavka 1. točke 1. Zakona o općem upravnom postupku (Narodne novine, broj 53/91), predmet je riješen po skraćenom postupku.

Pouka o pravnom lijeku

Protiv ovog Rješenja žalba nije dopuštena, ali se može pokrenuti upravni spor podnošenjem tužbe Upravnom sudu Republike Hrvatske, u roku od 30 dana od primitka ovog Rješenja.

PREDSJEDNIK KOMORE

IVAN FRANIĆ, dipl.ing.arh.,v.r.

Dostaviti:

1. SNJEŽANA STIPEČ, 33520 SLATINA,S.S. KRANJČEVIĆA 36
2. U Zbirku isprava Komore
3. Pismohrana Komore

Zabilješka:
Istovjetnost ovog otpravka s izvornikom ovjerava

Tajnica Komore:

Sunčana Rupić, dipl.iur.

Broj. 86-02/01
Zagreb, 14.07.2006. godine

Na temelju članka 157. Zakona o gradnji (NN br. 155/25) i Pravilnika o obveznom sadržaju i opremanju projekata građevina (NN br. 118/19 i 65/20) izdaje se:

IZJAVA GLAVNOG PROJEKTANTA O CJELOVITOSTI I MEĐUSOBNOJ USKLAĐENOSTI PROJEKATA
br. 02/26

kojom izjavljujem da su sve mape izvedbenog projekta za:

GRAĐEVINU: **REKONSTRUKCIJA I DOGRADNJA OSNOVNE ŠKOLE EUGENA KUMIČIĆA**

INVESTITOR: **VIROVITIČKO-PODRAVSKA ŽUPANIJA, OIB: 93362201007 TRG LJUDEVITA PATAČIĆA 1, 33 000 VIROVITICA**

LOKACIJA: **DOBRIŠE CESARIĆA 24, 33 520 SLATINA k.č. br. 2541/1, k.o. PODRAVSKA SLATINA**

RAZINA RAZRADE PROJEKTA: **IZVEDBENI PROJEKT – IZMJENA I DOPUNA**

ZOP: **02/26**

cjelovite i međusobno usklađene, te izrađene u skladu s:

uvjetima za građenje propisanim nadležnim prostornim planovima:

- Prostornim planom uređenja Grada Slatine (Službeni glasnik Grada Slatine broj 06/06), te izmjenama i dopunama Prostornog plana uređenja Grada Slatine (Službeni glasnik Grada Slatine broj 1/15, 11/21, 13/21-pročišćeni tekst),
- Urbanističkim planom uređenja Grada Slatine (Službeni glasnik Grada Slatine broj 2/07), te izmjenama i dopunama Urbanističkog plana uređenja Grada Slatine (Službeni glasnik Grada Slatine broj 1/12, 1/15, 2/22 i 3/22-pročišćeni tekst),

posebnim uvjetima i uvjetima priključenja:

- **Grad Slatina**, Slatina, Trg svetog Josipa 10-33520 Slatina, Posebni uvjeti, KLASA: 350-05/26-28/9, URBROJ: 2189-2-08-02/05-26-2 od 25.03.2026.godine;
- **HEP-Operator distribucijskog sustava d.o.o.**, Elektra Virovitica, Virovitica, Ulica Antuna Mihanovića 42-33000 Virovitica, Posebni uvjeti, KLASA: 402000102/965/26DV, URBROJ: 965/26 od 25.03.2026.godine;
- **Ministarstvo unutarnjih poslova**, Ravnateljstvo civilne zaštite, Područna služba civilne zaštite Virovitica, Odjel za inspekciju, Virovitica, Trg bana Josipa Jelačića 18-33000 Virovitica, Posebni uvjeti, KLASA: 245-02/26-03/1869, URBROJ: 511-01-385-26-2 od 04.03.2026.godine;
- **VIRKOM d.o.o.**, Virovitica, Ulica kralja Petra Krešimira IV 30-33000 Virovitica, Posebni uvjeti, KLASA: -, URBROJ: 01/03-26-2002 od 02.04.2026.godine;
- **Hrvatska regulatorna agencija za mrežne djelatnosti,** Zagreb, Ulica Roberta Frangeša Mihanovića 9-10000 Zagreb, Posebni uvjeti (uvjeti gradnje HAKOM-a), KLASA: 361-03/26-01/1736, URBROJ: 376-05-3-26-02 od 02.04.2026.godine,

te u skladu s odredbama Zakona o gradnji (NN br. 155/25), tehničkim propisima i drugim propisima donesenim na temeljnu Zakona o gradnji, drugim propisima kojima se uređuju zahtjevi i uvjeti za građevinu te pravilima struke.

Slatina, srpanj 2026.

GLAVNI PROJEKTANT:

Snježana Stipeč, dipl.ing.arh.

PRESLIKA GRAĐEVINSKE DOZVOLE

ID: P20240711-1561392-Z01

REPUBLIKA HRVATSKA
VIROVITIČKO-PODRAVSKA ŽUPANIJA
Upravni odjel za graditeljstvo, zaštitu okoliša i imovinsko-pravne poslove
Odsjek za prostorno uređenje i gradnju u Slatini i Orahovici

KLASA: UP/I-361-03/24-01/000128
URBROJ: 2189-08/09-25-0015
Slatina, 26. ožujka 2025.

Virovitičko-podravska županija, Upravni odjel za graditeljstvo, zaštitu okoliša i imovinsko-pravne poslove, Odsjek za prostorno uređenje i gradnju u Slatini i Orahovici, OIB: 93362201007, na temelju članka 99. stavka 1. Zakona o gradnji (Narodne novine, broj 153/13, 20/17, 39/19, 125/19 i 145/24), rješavajući po zahtjevu koji je podnio investitor VIROVITIČKO-PODRAVSKA ŽUPANIJA, OIB: 93362201007, HR-33000 Virovitica, Trg Ljudevita Patačića 1, zastupan po županu Igoru Androviću, izdaje

GRAĐEVINSKU DOZVOLU

I. Dozvoljava se investitoru VIROVITIČKO-PODRAVSKOJ ŽUPANIJI, OIB: 93362201007, HR-33000 Virovitica, Trg Ljudevita Patačića 1:

– rekonstrukcija zgrade javne i društvene namjene (osnovnoškolska ustanova) - rekonstrukcija i dogradnja Osnovne škole Eugena Kumičića, 2.b skupine
– građenje zgrade pomoćne namjene - spremište, 2.b skupine

na postojećoj građevnoj čestici 2541/1, k.o. Podravska Slatina (Slatina, Dobriše Cesarića 24),

u skladu sa glavnim projektom, zajedničke oznake 10/23, koji je sastavni dio ove građevinske dozvole za koji je glavni projektant Snježana Stipeč, dipl.ing.arh., broj ovlaštenja A 56, a sadržava:

MAPA 1

arhitektonski projekt, oznake 10/23-GP od lipnja 2024. godine
- projektant: Snježana Stipeč, dipl.ing.arh., broj ovlaštenja A 56
- projektantski ured: ARHIS d.o.o., HR-33520 Slatina, Trg svetog Josipa 1, OIB: 33649615982

MAPA 2

građevinski projekt konstrukcije, oznake 09/2024 od lipnja 2024. godine
- projektant: Zoran Vlaisavljević, dipl.ing.građ., broj ovlaštenja G 3794
- projektantski ured: BS-con d.o.o., HR-33000 Virovitica, Ulica Ivana Gorana Kovačića 13, OIB: 34309225304

MAPA 3

projekt vodovoda i odvodnje, oznake 23/24 od srpnja 2024. godine
- projektant: Kristijan Fujs, dipl.ing.građ., broj ovlaštenja G 3769
- projektantski ured: EPF PROJEKT d.o.o., HR-33000 Virovitica, Ulica Antuna Mihanovića 3, OIB: 44204519611

Ova elektronička isprava potpisana je kvalificiranim elektroničkim potpisom sukladno EU uredbi 910/2014/EU (eIDAS Regulation), a isti je vidljiv na posljednjoj nenumeriranoj stranici. Izvor pouzdanosti je European Union Trusted Lists (https://esignature.ec.europa.eu/efda/tl-browser/). U potpis je ugrađen vremenski pečat.

ID: P20240711-1561392-Z01

MAPA 4

elektrotehnički projekt, oznake 10-E/23-GP od svibnja 2024. godine

- projektant: Davor Knochl, dipl.ing.el., broj ovlaštenja E 2798
- projektantski ured: ARHIS d.o.o., HR-33520 Slatina, Trg svetog Josipa 1, OIB: 33649615982

MAPA 5

elektrotehnički projekt - sustav za dojavu požara, oznake 10-VD/23-GP od svibnja 2024. godine

- projektant: Davor Knochl, dipl.ing.el., broj ovlaštenja E 2798
- projektantski ured: ARHIS d.o.o., HR-33520 Slatina, Trg svetog Josipa 1, OIB: 33649615982

MAPA 6

elektrotehnički projekt fotonaponske elektrane snage 200 kW, oznake 10-FN/23-GP od svibnja 2024. godine

- projektant: Davor Knochl, dipl.ing.el., broj ovlaštenja E 2798
- projektantski ured: ARHIS d.o.o., HR-33520 Slatina, Trg svetog Josipa 1, OIB: 33649615982

MAPA 7

strojarski projekt, oznake 99/24-ST od lipnja 2024. godine

- projektant: Branko Rešetar, dipl.ing.stroj., broj ovlaštenja S 1400
- projektantski ured: REŠETAR d.o.o., HR-33520 Slatina, Cvjetna I 3, OIB: 18254316188.

II. Ova dozvola prestaje važiti ako se ne pristupi građenju u roku od tri godine od dana pravomoćnosti iste.

III. Važenje građevinske dozvole produžuje se na zahtjev investitora jednom za tri godine ako se nisu promijenili uvjeti za provedbu zahvata u prostoru određeni prostornim planom u skladu s kojima je građevinska dozvola izdana.

IV. Investitor je dužan ovom tijelu prijaviti početak građenja najkasnije osam dana prije početka građenja.

V. Ako se nakon izdavanja građevinske dozvole promijeni investitor, novi investitor je dužan u roku od 15 dana od dana promjene od ovog tijela zatražiti izmjenu građevinske dozvole u vezi s promjenom investitora, odnosno tvrtke investitora.

VI. Izgrađena građevina smije se početi koristiti nakon što upravno tijelo izda dozvolu za njenu uporabu.

VII. Izvođač je dužan predmetnu građevinu graditi u skladu sa Zakonom o gradnji i posebnim propisima i osigurati dokaze o svojstvima ugrađenih građevnih proizvoda u odnosu na njihove bitne značajke, dokaze o sukladnosti ugrađene opreme i/ili postrojenja prema posebnom zakonu, isprave o sukladnosti određenih dijelova građevine s temeljnim zahtjevima za građevinu, dokaze kvalitete i druge dokaze uporabljivosti u skladu s posebnim propisom, odnosno drugu odgovarajuću dokumentaciju predviđenu važećim propisom.

VIII. Glavni projekt u elektroničkom obliku iz točke I. izreke ove građevinske dozvole ovjeren je od službene osobe ovog Upravnog odjela, te pohranjen na odgovarajući način primjenom elektroničkog programa eDozvola.

Ova elektronička isprava potpisana je kvalificiranim elektroničkim potpisom sukladno EU uredbi 910/2014/EU (eIDAS Regulation), a isti je vidljiv na posljednjoj nenumeriranoj stranici. Izvor pouzdanosti je European Union Trusted Lists (https://esignature.ec.europa.eu/efda/tl-browser/). U potpis je ugrađen vremenski pečat.

ID: P20240711-1561392-Z01

OBRAZLOŽENJE

Investitor VIROVITIČKO-PODRAVSKA ŽUPANIJA, OIB: 93362201007, HR-33000 Virovitica, Trg Ljudevita Patačića 1, zastupan po županu Igoru Androviću, je zatražio podneskom zaprimljenim dana 12. srpnja 2024. godine izdavanje građevinske dozvole za:

– rekonstrukciju zgrade javne i društvene namjene (osnovnoškolska ustanova) - rekonstrukcija i dogradnja Osnovne škole Eugena Kumičića, 2.b skupine
– građenje zgrade pomoćne namjene - spremište, 2.b skupine

na postojećoj građevnoj čestici 2541/1, k.o. Podravska Slatina (Slatina, Dobriše Cesarića 24), iz točke I. izreke ove dozvole.

U spis je priložena zakonom propisana dokumentacija i to:

a) glavni projekt u elektroničkom obliku, te ovjeren ispis glavnog projekta iz točke I. izreke građevinske dozvole

b) priloženo je izvješće o kontroli glavnog projekta od strane ovlaštenog revidenta

- Izvješće o kontroli projekta u pogledu mehaničke otpornosti i stabilnosti građevine, Broj: 080/2024, od srpnja 2024. godine, izrađeno po ovlaštenom revidentu Milanu Novkoviću, dipl.ing.građ., broj ovlaštenja R 63 (Projektni biro Novković d.o.o., HR-10000 Zagreb, Palinovečka 19a)

c) nostrifikacija projektne dokumentacije se sukladno Zakonu ne utvrđuje

d) priložene su propisane izjave projektanata da je glavni projekt izrađen u skladu s prostornim planom i drugim propisima

- Izjava glavnog projektanta o cjelovitosti i međusobnoj usklađenosti projekata, oznake 10/23, od lipnja 2024. godine, izdana po ovlaštenom projektantu Snježani Stipeč, dipl.ing.arh., broj ovlaštenja A 56
- Izjava projektanta o usklađenosti arhitektonskog projekta s prostornim planom i drugim propisima, oznake 10/23-GP, od lipnja 2024. godine, izdana po ovlaštenom projektantu Snježani Stipeč, dipl.ing.arh., broj ovlaštenja A 56
- Izjava projektanta o usklađenosti građevinskog projekta konstrukcije s prostornim planom i drugim propisima, oznake 09/2024, od lipnja 2024. godine, izdana po ovlaštenom projektantu Zoranu Vlaisavljeviću, dipl.ing.građ., broj ovlaštenja G 3794
- Izjava projektanta o usklađenosti projekta vodovoda i odvodnje s prostornim planom i drugim propisima, oznake 23/24, od srpnja 2024. godine, izdana po ovlaštenom projektantu Kristijanu Fujsu, dipl.ing.građ., broj ovlaštenja G 3769
- Izjava projektanta o usklađenosti elektrotehničkog projekta s prostornim planom i drugim propisima, oznake 10-E/23-GP, od svibnja 2024. godine, izdana po ovlaštenom projektantu Davoru Knochlu, dipl.ing.el., broj ovlaštenja E 2798
- Izjava projektanta o usklađenosti elektrotehničkog projekta - sustav za dojavu požara s prostornim planom i drugim propisima, oznake 10-VD/23-GP, od svibnja 2024. godine, izdana po ovlaštenom projektantu Davoru Knochlu, dipl.ing.el., broj ovlaštenja E 2798
- Izjava projektanta o usklađenosti elektrotehničkog projekta - fotonaponska elektrana s prostornim planom i drugim propisima, oznake 10-FN/23-GP, od

Ova elektronička isprava potpisana je kvalificiranim elektroničkim potpisom sukladno EU uredbi 910/2014/EU (eIDAS Regulation), a isti je vidljiv na posljednjoj nenumeriranoj stranici. Izvor pouzdanosti je European Union Trusted Lists (https://esignature.ec.europa.eu/efda/tl-browser/). U potpis je ugrađen vremenski pečat.

svibnja 2024. godine, izdana po ovlaštenom projektantu Davoru Knochlu, dipl.ing.el., broj ovlaštenja E 2798

- Izjava projektanta o usklađenosti strojarskog projekta s prostornim planom i drugim propisima, oznake 99/24-ST, od lipnja 2024. godine, izdana po ovlaštenom projektantu Branku Rešetaru, dipl.ing.stroj., broj ovlaštenja S 1400

e) priložene su propisane potvrde glavnog projekta javnopravnih tijela
   - HEP-Operator distribucijskog sustava d.o.o., Elektra Virovitica, HR-33000 Virovitica, Antuna Mihanovića 42
     - izdana potvrda glavnog projekta **- Potvrda glavnog projekta, Broj i znak: 402000102/2249/24LI od 31. srpnja 2024. godine**
   - HEP-PLIN d.o.o., Pogon Slatina, HR-33520 Slatina, Trg Ruđera Boškovića 17
     - izdana potvrda glavnog projekta **- Potvrda glavnog projekta, Broj: F20000007-02-08/24 SJ od 01. kolovoza 2024. godine**
   - Državni inspektorat, Područni ured Osijek, Služba sanitarne inspekcije, HR-31000 Osijek, Ulica Hrvatske Republike 21
     - izdana potvrda glavnog projekta **- Potvrda glavnog projekta, KLASA: 540-02/24-02/1635, URBROJ: 443-02-01-16-24-2 od 09. kolovoza 2024. godine**
   - Državni inspektorat, Područni ured Osijek, Služba za nadzor zaštite na radu, Ispostava Virovitica, HR-33000 Virovitica, Trg kralja Tomislava 3
     - izdana potvrda glavnog projekta **- Potvrda glavnog projekta, KLASA: 116-04/24-03/764, URBROJ: 443-02-01-20-24-3 od 08. kolovoza 2024. godine**
   - Ministarstvo unutarnjih poslova, Ravnateljstvo civilne zaštite, Područni ured civilne zaštite Osijek, Služba civilne zaštite Virovitica, Odjel inspekcije, HR-33000 Virovitica, Trg bana Josipa Jelačića 18
     - izdana potvrda glavnog projekta **- Potvrda glavnog projekta, KLASA: 245-02/24-04/1, URBROJ: 511-01-385-24-79 od 06. kolovoza 2024. godine**
   - KOMRAD d.o.o., HR-33520 Slatina, Kolodvorska 3
     - izdana potvrda glavnog projekta **- Potvrda glavnog projekta, Broj: 01/792/24 od 31. srpnja 2024. godine**
   - Hrvatska regulatorna agencija za mrežne djelatnosti, HR-10110 Zagreb, Ulica Roberta Frangeša Mihanovića 9
     - izdana potvrda glavnog projekta **- Potvrda glavnog projekta (potvrda usklađenosti glavnog projekta HAKOM-a), KLASA: 361-03/24-02/10037, URBROJ: 376-05-3-24-02 od 07. kolovoza 2024. godine**

f) priložena je Obavijest, KLASA: 350-05/23-28/56, URBROJ: 2189-2-04-02/06-24-2 od 11. siječnja 2024. godine, izdana po Gradu Slatini, HR-33520 Slatina, Trg svetog Josipa 10 u kojoj je navedeno da nema posebnih uvjeta gradnje i priključenja

g) u postupku utvrđivanja posebnih uvjeta i uvjeta priključenja na Poziv, KLASA: 350-05/23-28/000281, URBROJ: 2189-08/08-23-0003 od 28. prosinca 2023. godine, između ostalih pozvano je Ministarstvo znanosti i obrazovanja, HR-10000 Zagreb, Donje Svetice 38 koji nisu utvrdili posebne uvjete u roku te se smatra da nemaju posebnih uvjeta

h) priložen je Elaborat zaštite na radu, oznake 10/23-ZNR od lipnja 2024. godine, izrađen po koordinatoru zaštite na radu Ljiljani Besednik, dipl.ing.arh., broj ovlaštenja A 1633 (ARHIS d.o.o., HR-33520 Slatina, Trg svetog Josipa 1, OIB: 33649615982)

Ova elektronička isprava potpisana je kvalificiranim elektroničkim potpisom sukladno EU uredbi 910/2014/EU (eIDAS Regulation), a isti je vidljiv na posljednjoj nenumeriranoj stranici. Izvor pouzdanosti je European Union Trusted Lists (https://esignature.ec.europa.eu/efda/tl-browser/). U potpis je ugrađen vremenski pečat.

i) priložen je Elaborat zaštite od požara, oznake 10/23-P od lipnja 2024. godine, izrađen po stručnoj osobi ovlaštenoj po posebnom propisu Snježani Stipeč, dipl.ing.arh., upisni broj 137 (ARHIS d.o.o., HR-33520 Slatina, Trg svetog Josipa 1, OIB: 33649615982)

j) priložena je Iskaznica energetskih svojstava zgrade, oznake 10/23 od lipnja 2024. godine, izrađena po ovlaštenim projektantima Snježani Stipeč, dipl.ing.arh., broj ovlaštenja A 56, Davoru Knochlu, dipl.ing.el., broj ovlaštenja E 2798 i Branku Rešetaru, dipl.ing.stroj., broj ovlaštenja S 1400

k) priložena je Potvrda, KLASA: 932-06/24-02/116, URBROJ: 15-24-1, od 28. svibnja 2024. godine izdana po Državnoj geodetskoj upravi, Područnom uredu za katastar Virovitica, Odjelu za katastar nekretnina Slatina, da je geodetski elaborat predan na pregled i potvrđivanje

a) priložen je dokaz pravnog interesa

– Izvadak iz zemljišne knjige Općinskog suda u Virovitici, Zemljišno-knjižni odjel Slatina, z.k.ul. 4501, k.o. Podravska Slatina, od 01. srpnja 2024. godine, pod brojem 467626/2024

Postojeće građevine dokazuju se:

- Dozvolom za upotrebu, Broj: UP/I°-25-5372/83, od 26. prosinca 1983. godine, izdanom po Općinskom komitetu za privredu, Referadi za građevinarstvo Općine Podravska Slatina, pravomoćnom i izvršnom dana 16. siječnja 1984. godine
- Uporabnom dozvolom, KLASA: UP/I-361-05/15-01/000032, URBROJ: 2189/1-08/7-15-0006 od 28. travnja 2015. godine, izdanom po Upravnom odjelu za prostorno uređenje, graditeljstvo, komunalne poslove i zaštitu okoliša Virovitičko-podravske županije, Izdvojeno mjesto rada Slatina, pravomoćnom i izvršnom dana 15. svibnja 2015. godine
- Potvrdom glavnog projekta, KLASA: 361-03/09-01/42, URBROJ: 2189/1-10/13-09-7 od 30. studenog 2009. godine, izdanom po Upravnom odjelu za prostorno uređenje, graditeljstvo, komunalne poslove i zaštitu okoliša Virovitičko-podravske županije.

Zahtjev je osnovan.

U postupku izdavanja građevinske dozvole utvrđeno je sljedeće:

a) u spis je priložena zakonom propisana dokumentacija

b) priložene su propisane potvrde glavnog projekta javnopravnih tijela

c) uvidom u glavni projekt iz točke I. izreke ove dozvole, izrađenom po ovlaštenim osobama, utvrđeno je da je taj projekt izrađen u skladu sa odredbama sljedeće prostorno planske dokumentacije u smislu odredbe članka 110. stavka 1. točke 4. Zakona o gradnji:

– Urbanistički plan uređenja Grada Slatine - Službeni glasnik Grada Slatine 2/07, 1/12, 1/15, 2/22 i 3/22-pročišćeni tekst

Pregledom dokumentacije utvrđeno je da je ista u skladu s prethodno navedenom prostorno - planskom dokumentacijom, a posebno s točkama 46., 48., 56., 57., 58., 60., 126. i 127. prethodno navedenog Urbanističkog plana uređenja Grada Slatine

o čemu je sastavljena Zabilješka u spisu, KLASA: UP/I-361-03/24-01/000128, URBROJ: 2189-08/09-24-0003 od 26. srpnja 2024. godine

d) glavni projekt izradila je ovlaštena osoba, propisano je označen, te je izrađen na način da je onemogućena promjena njegova sadržaja odnosno zamjena njegovih dijelova

Ova elektronička isprava potpisana je kvalificiranim elektroničkim potpisom sukladno EU uredbi 910/2014/EU (eIDAS Regulation), a isti je vidljiv na posljednjoj nenumeriranoj stranici. Izvor pouzdanosti je European Union Trusted Lists (https://esignature.ec.europa.eu/efda/tl-browser/). U potpis je ugrađen vremenski pečat.

e) postoji obaveza izrade urbanističkog plana uređenja sukladno Zakonu o prostornom uređenju, urbanistički plan je donesen

f) građevna čestica, odnosno građevina je priključena na prometnu površinu

g) građevina je priključena na javni sustav odvodnje otpadnih voda

h) građevina je priključena na niskonaponsku električnu mrežu

i) strankama u postupku omogućeno je javnim pozivom, KLASA: UP/I-361-03/24-01/000128, URBROJ: 2189-08/09-24-0005 od 26. srpnja 2024. godine da izvrše uvid u spis predmeta dana 13. kolovoza 2024. godine, te se na poziv nije odazvala niti jedna stranka što je konstatirano zapisnikom, KLASA: UP/I-361-03/24-01/000128, URBROJ: 2189-08/09-24-0014 od 13. kolovoza 2024. godine. Javni poziv objavljen je na oglasnoj ploči ovog Upravnog odjela, izdvojeno mjesto rada u Slatini i elektroničkoj oglasnoj ploči.

Slijedom iznesenoga postupalo se prema odredbi članka 110. stavak 1. Zakona o gradnji, te je odlučeno kao u izreci.

Oslobođeno od plaćanja upravne pristojbe prema članku 8. Zakona o upravnim pristojbama (Narodne novine, broj 115/16 i 114/22).

UPUTA O PRAVNOM LIJEKU:

Protiv ove građevinske dozvole može se izjaviti žalba Ministarstvu prostornoga uređenja, graditeljstva i državne imovine, u roku od 15 dana od dana primitka. Žalba se predaje putem tijela koje je izdalo ovaj akt neposredno u pisanom obliku, poštom preporučeno, elektroničkim putem ili usmeno na zapisnik. Na žalbu se plaća upravna pristojba u iznosu 6,64 eura prema tarifnom broju 3. Uredbe o tarifi upravnih pristojbi.

Stranka se može odreći prava na žalbu neposredno u pisanom obliku, poštom preporučeno, elektroničkim putem ili usmeno na zapisnik, od dana primitka prvostupanjskog rješenja do dana isteka roka za izjavljivanje žalbe.

VODITELJ ODSJEKA ZA PROSTORNO UREĐENJE I GRADNJU
Denis Urbanek, mag.ing.aedif.

Ova elektronička isprava potpisana je kvalificiranim elektroničkim potpisom sukladno EU uredbi 910/2014/EU (eIDAS Regulation), a isti je vidljiv na posljednjoj nenumeriranoj stranici. Izvor pouzdanosti je European Union Trusted Lists (https://esignature.ec.europa.eu/efda/tl-browser/). U potpis je ugrađen vremenski pečat.

ID: P20240711-1561392-Z01

DOSTAVITI:

– elektroničku ispravu putem elektroničkog sustava (https://dozvola.mgipu.hr), te ispis elektroničke isprave putem pošte
  – VIROVITIČKO-PODRAVSKA ŽUPANIJA
    HR-33000 Virovitica, Trg Ljudevita Patačića 1
– ispis elektroničke isprave ovjerene elektroničkim potpisom putem oglasne ploče nadležnog tijela, te elektroničku ispravu ovjerenu elektroničkim potpisom putem elektroničke oglasne ploče (https://dozvola.mgipu.hr/oglasna-ploca/akti), za stranke u postupku koje se nisu odazvale uvidu u spis
– ispis elektroničke isprave u spis predmeta

NA ZNANJE:

– elektroničku ispravu putem elektroničkog sustava (https://dozvola.mgipu.hr)
  – Grad Slatina, Upravni odjel nadležan za obračun komunalnog doprinosa
    HR-33520 Slatina, Trg svetog Josipa 10
  – Državna geodetska uprava, PUK Virovitica, Odjel za katastar nekretnina Slatina
    HR-33520 Slatina, Trg sv. Josipa 10
  – Virovitičko-podravska županija, Upravni odjel za gospodarstvo i poljoprivredu
    HR-33000 Virovitica, Trg Ljudevita Patačića 1

Ova elektronička isprava potpisana je kvalificiranim elektroničkim potpisom sukladno EU uredbi 910/2014/EU (eIDAS Regulation), a isti je vidljiv na posljednjoj nenumeriranoj stranici. Izvor pouzdanosti je European Union Trusted Lists (https://esignature.ec.europa.eu/efda/tl-browser/). U potpis je ugrađen vremenski pečat.


Elektronički potpis
sukladno uredbi (EU) broj 910/2014
Vjerodostojnost ovog dokumenta možete provjeriti skeniranjem QR koda. Skeniranjem ovog koda, sustav će Vas preusmjeriti na stranice izvornika ovog dokumenta, kako biste mogli potvrditi autentičnost. Njegova vjerodostojnost u ovom digitalnom obliku, valjana je i istovjetna potpisanom dokumentu u fizičkom obliku.
DENIS URBANEK
VIROVITIČKO-PODRAVSKA ŽUPANIJA
Potpisano: 27.03.2025.

PRESLIKA IZMJENE I DOPUNE GRAĐEVINSKE DOZVOLE

DENIS URBANEK

Elektronički potpisano: 14.07.2026T14:17:02 (UTC:2026-07-14T12:17:02Z)
ELECTRONICALLY SIGNED
Provjera: https://esign.certilia.com/provjera
VERIFICATION
Broj zapisa: 80228d0c-13e4-432f-8d62-08791f4cfb59
RECORD ID
Virovitičko-podravska županija, Upravni odjel za graditeljstvo, zaštitu okoliša i imovinsko-pravne poslove, Slatina

REPUBLIKA HRVATSKA
Virovitičko-podravska županija
Upravni odjel za graditeljstvo, zaštitu okoliša i imovinsko-pravne poslove
Odsjek za prostorno uređenje i gradnju u Slatini i Orahovici

KLASA: UP/I-361-03/26-01/000038
URBROJ: 2189-08/04-26-0014
Slatina, 14.07.2026.

Virovitičko-podravska županija, Upravni odjel za graditeljstvo, zaštitu okoliša i imovinsko-pravne poslove, Odsjek za prostorno uređenje i gradnju u Slatini i Orahovici, OIB 93362201007, na temelju članka 52. stavka 1. Zakona o gradnji (Narodne novine broj 155/25), rješavajući po zahtjevu koji je podnio investitor, VIROVITIČKO-PODRAVSKA ŽUPANIJA, OIB: 93362201007, Virovitica, Trg Ljudevita Patačića 1, HR-33000 Virovitica, zastupan po županu Igoru Androviću, izdaje

RJEŠENJE O
I. IZMJENI I DOPUNI GRAĐEVINSKE DOZVOLE

I. Građevinska dozvola, KLASA: UP/I-361-03/24-01/000128, URBROJ: 2189-08/09-25-0015 od 26.03.2025. godine, izdana po Upravnom odjelu za graditeljstvo, zaštitu okoliša i imovinsko-pravne poslove Virovitičko-podravske županije, Odsjeku za prostorno uređenje i gradnju u Slatini i Orahovici, pravomoćna i izvršna dana 22.04.2025. godine, za:

– rekonstrukciju zgrade javne i društvene namjene (osnovnoškolska ustanova) - rekonstrukcija i dogradnja Osnovne škole Eugena Kumičića u Slatini

na kčbr. 2541/1, k.o. Podravska Slatina (Slatina) – lokacija; Slatina, Dobriše Cesarića 24 (u daljnjem tekstu građevinska dozvola),

mijenja se i dopunjuje na način da se glavni projekt iz izreke građevinske dozvole mijenja i dopunjuje s glavnim projektom - izmjena i dopuna zajedničke oznake 02/26, za koji je glavni projektant Snježana Stipeč, dipl.ing.arh., broj ovlaštenja A56, a koji sadržava:

MAPA 1

arhitektonski projekt (izmijenjena mapa), oznake 02/26-GP od 01.06.2026. godine

- projektant: Snježana Stipeč, dipl.ing.arh., broj ovlaštenja A56
- projektantski ured: ARHIS d.o.o., Slatina, Trg svetog Josipa 1, HR-33520 Slatina, OIB: 33649615982

MAPA 2

građevinski projekt (izmijenjena mapa) - projekt konstrukcije, oznake 11/2026 od 01.06.2026. godine

- projektant: Zoran Vlaisavljević, dipl.ing.građ., broj ovlaštenja G3794
- projektantski ured: BS-con d.o.o., Virovitica, Ulica Ivana Gorana Kovačića 13, HR-33000 Virovitica, OIB: 34309225304

MAPA 3

građevinski projekt (izmijenjena mapa) - vodovod i odvodnja, oznake 17/26 od 01.06.2026. godine

- projektant: Kristijan Fujs, dipl.ing.građ., broj ovlaštenja G3769
- projektantski ured: EPF PROJEKT d.o.o., Virovitica, Ulica Antuna Mihanovića 3, HR-33000 Virovitica, OIB: 44204519611

MAPA 4

elektrotehnički projekt (izmijenjena mapa), oznake 02-E/26-GP od 01.06.2026. godine

- projektant: Davor Knochl, dipl.ing.el., broj ovlaštenja E2798
- projektantski ured: ARHIS d.o.o., Slatina, Trg svetog Josipa 1, HR-33520 Slatina, OIB: 33649615982

MAPA 5

elektrotehnički projekt (izmijenjena mapa) - fotonaponska elektrana, oznake 02-FE/26-GP od 01.06.2026. godine

- projektant: Davor Knochl, dipl.ing.el., broj ovlaštenja E2798
- projektantski ured: ARHIS d.o.o., Slatina, Trg svetog Josipa 1, HR-33520 Slatina, OIB: 33649615982

MAPA 6

strojarski projekt (izmijenjena mapa), oznake 52/26-ST od 01.06.2026.godine

- projektant: Branko Rešetar, dipl.ing.stroj., broj ovlaštenja S1400
- projektantski ured: REŠETAR d.o.o., Slatina, Cvjetna I 3, HR-33520 Slatina, OIB: 18254316188.

II. Ostali dijelovi izreke građevinske dozvole ostaju nepromijenjeni.

OBRAZLOŽENJE

Investitor, VIROVITIČKO-PODRAVSKA ŽUPANIJA, OIB: 93362201007, Virovitica, Trg Ljudevita Patačića 1, HR-33000 Virovitica, zastupan po županu Igoru Androviću, je zatražio podneskom zaprimljenim dana 02.06.2026. godine izdavanje rješenja o izmjeni i dopuni građevinske dozvole za:

- rekonstrukciju zgrade javne i društvene namjene (osnovnoškolska ustanova) - rekonstrukcija i dogradnja Osnovne škole Eugena Kumičića u Slatini

na kčbr. 2541/1, k.o. Podravska Slatina (Slatina) – lokacija; Slatina, Dobriše Cesarića 24.

Predmet ove izmjene i dopune je dogradnja škole u prizemlju, te rekonstrukcija kuhinje i prenamjena domarevog stana u spremišta kuhinje u postojećim gabaritima zgrade. Zahvati planirani glavnim projektom vezani za izgradnju novog vanjskog vježbališta, izgradnju hidrantske vanjske mreže, proširenje parkirališta, te izgradnju pomoćne zgrade - spremišta se zadržavaju.

Ovom izmjenom i dopunom se odustaje od rekonstrukcije na način predviđen građevinskom dozvolom (nadogradnja drugog kata, dvije dogradnje uz južnu stranu škole - kotlovnica i učionica za posebi odjel). Izmjenom i dopunom se u postojećoj školi rekonstruira samo kuhinja unutar postojećih gabarita škole. Stan domara se prenamjenjuje, bez građevinskih zahvata, u pomoćne prostorije za potrebe kuhinje. Između dva učionička bloka na južnoj strani se dograđuje novi prizemni blok sa dvije učionice za 28 učenika, jednom učionicom za 14 učenika (posebni odjel), sa dva kabineta i pratećim prostorijama. Novoplanirani dograđeni dio škole će biti samostalna energetska i požarna cjelina. Od zahvata predviđenih građevinskom dozvolom zadržavaju se zahvati: izgradnja vježbališta sa spravama, izgradnja vanjske hidrantske mreže, izgradnja pomoćne zgrade, izgradnja fotonaponske elektrane i proširenje parkirališta.

Sve izmjene i dopune prikazane su u mapama glavnog projekta - izmjena i dopuna, zajedničke oznake 02/26, koji je sastavni dio ovog rješenja, za koji je glavni projektant Snježana Stipeč, dipl.ing.arh., broj ovlaštenja A 56, a koji je naveden u točki I. izreke ovog rješenja.

U spis je priložena zakonom propisana dokumentacija i to:

a) izmijenjeni glavni projekt u elektroničkom obliku iz točke I. izreke rješenja

b) Građevinska dozvola, KLASA: UP/I-361-03/24-01/000128, URBROJ: 2189- 08/09-25-0015, od 26.03.2025. godine, izdana po Upravnom odjelu za graditeljstvo, zaštitu okoliša i imovinsko-pravne poslove Virovitičko-podravske županije, Odsjeku za prostorno uređenje i gradnju u Slatini i Orahovici, pravomoćna i izvršna dana 22.04.2025. godine

c) na Poziv za dostavu potvrda na glavni projekt, KLASA: UP/I-361-03/26-01/000038, URBROJ: 2189-08/04-26-0005, od 15.06.2026. godine, od strane navedenih javnopravnih tijela putem eKonferencije u trajanju od 15 dana na glavni projekt izdano je:
   - Grad Slatina, Jedinstveni upravni odjel, Slatina, Trg svetog Josipa 10 - Potvrda glavnog projekta, KLASA: 361-03/26-08/8, URBROJ: 2189-2-08-02/05-26-2 od 18.06.2026. godine
   - HEP-Operator distribucijskog sustava d.o.o., Elektra Virovitica, Virovitica, Ulica Antuna Mihanovića 42 - Potvrda glavnog projekta, BROJ: 402000102/1813/26DV od 18.06.2026. godine
   - Ministarstvo unutarnjih poslova, Ravnateljstvo civilne zaštite, Područna služba civilne zaštite Virovitica, Odjel za inspekciju, Virovitica, Trg bana Josipa Jelačića 18 - Potvrda, KLASA: 245-02/26-04/4027, URBROJ: 511-01-385-26-2 od 16.06.2026. godine
   - Hrvatska regulatorna agencija za mrežne djelatnosti, Zagreb, Ulica Roberta Frangeša - Mihanovića 9 - Potvrda usklađenosti glavnog projekta, KLASA: 361-03/26-02/7636, URBROJ: 376-05-3-26-02 od 19.06.2026. godine
   - VIRKOM d.o.o., Podružnica Slatina, Slatina, Kolodvorska 3 - Potvrda glavnog projekta, KLASA: 01, URBROJ: 01-680/26 od 19.06.2026. godine

d) u postupku utvrđivanja posebnih uvjeta i uvjeta priključenja koji se vodio kod ovog Upravnog odjela putem elektroničkog sustava eKonferencija pozvana su, sljedeća javnopravna tijela:
   - Grad Slatina, Slatina, Trg svetog Josipa 10-33520 Slatina - Posebni uvjeti, KLASA: 350-05/26-28/9, URBROJ: 2189-2-08-02/05-26-2 od 25.03.2026. godine
   - HEP-Operator distribucijskog sustava d.o.o., Elektra Virovitica, Virovitica, Ulica Antuna Mihanovića 42-33000 Virovitica - Posebni uvjeti, BROJ: 402000102/965/26DV od 25.03.2026. godine
   - Ministarstvo unutarnjih poslova, Ravnateljstvo civilne zaštite, Područna služba civilne zaštite Virovitica, Odjel za inspekciju, Virovitica, Trg bana Josipa Jelačića 18-33000 Virovitica - Posebni uvjeti, KLASA: 245-02/26-03/1869, URBROJ: 511-01-385-26-2 od 04.03.2026. godine
   - VIRKOM d.o.o., Virovitica, Ulica kralja Petra Krešimira IV 30-33000 Virovitica - Posebni uvjeti, URBROJ: 01/03-26-2002 od 02.04.2026. godine
   - Hrvatska regulatorna agencija za mrežne djelatnosti, Zagreb, Ulica Roberta Frangeša - Mihanovića 9-10000 Zagreb - Posebni uvjeti (uvjeti gradnje HAKOM-a), KLASA: 361-03/26-01/1736, URBROJ: 376-05-3-26-02 od 02.04.2026. godine
   - HEP-PLIN d.o.o., Pogon Virovitica, Virovitica, Ulica Ote Horvata 15-33000 Virovitica - nije utvrđeno u roku, smatra se da posebnih uvjeta nema
   - Državni inspektorat, Područni ured Osijek, Služba sanitarne inspekcije, Osijek, Ulica Hrvatske Republike 21-31000 Osijek - nije utvrđeno u roku, smatra se da posebnih uvjeta nema

- Ministarstvo znanosti, obrazovanja i mladih, Uprava za odgoj i obrazovanje, Zagreb, Donje Svetice 38-10000 Zagreb - nije utvrđeno u roku, smatra se da posebnih uvjeta nema

e) propisane izjave projektanata da je glavni projekt - izmjena i dopuna izrađen u skladu s prostornim planom, posebnim uvjetima, uvjetima priključenja i drugim propisima i izjava glavnog projektanta da je glavni projekt - izmjena i dopuna cjelovit i međusobno usklađen te izrađen u skladu s prostornim planom, posebnim uvjetima, uvjetima priključenja i drugim propisima

f) Iskaznica energetskih svojstava zgrade oznake 02/26 od travnja 2026. godine, izrađena po ovlaštenim projektantima Davoru Knochlu, dipl.ing.el., broj ovlaštenja E2798, Branku Rešetaru, dipl.ing.stroj., broj ovlaštenja S1400 i Snježani Stipeč, dipl.ing.arh. broj ovlaštenja A56

g) Iskaznica o akustičnim svojstvima zgrade oznake 02/26-GP od svibnja 2026. godine, izrađena po ovlaštenim projektantima Davoru Knochlu, dipl.ing.el., broj ovlaštenja E2798, Branku Rešetaru, dipl.ing.stroj., broj ovlaštenja S1400 i Snježani Stipeč, dipl.ing.arh. broj ovlaštenja A56

h) Elaborat zaštite od požara, oznake 02/26-ZOP od svibnja 2026. godine, izrađen po ovlaštenoj osobi za izradu elaborata zaštite od požara Snježani Stipeč, dipl.ing.arh., upisni broj: 137 (ARHIS d.o.o., Slatina, Trg sv. Josipa 1, HR-33520 Slatina, OIB: 33649615982)

i) Elaborat zaštite na radu, oznake 02/26-ZNR od svibnja 2026. godine, izrađen po koordinatoru zaštite na radu Ljiljani Besednik, dipl.ing.arh., (ARHIS d.o.o., Slatina, Trg sv. Josipa 1, HR-33520 Slatina, OIB: 33649615982)

j) dokaz pravnog interesa: Izvadak iz zemljišne knjige Općinskog suda u Virovitici, Zemljišno-knjižni odjel Slatina, z.k.ul. 13241, k.o. Podravska Slatina, od 19.05.2026. godine, pod OSS evidencijskim brojem 422909/2026

Zahtjev je osnovan.

U postupku izdavanja rješenja o I. izmjeni i dopuni građevinske dozvole utvrđeno je sljedeće:

a) u spis je priložena zakonom propisana dokumentacija

b) kontrola glavnog projekta nije propisana Zakonom

c) nostrifikacija projektne dokumentacije se sukladno Zakonu ne utvrđuje

d) priložene su propisane potvrde glavnog projekta javnopravnih tijela

e) glavni projekt izradila je ovlaštena osoba, propisano je označen, te je izrađen na način da je onemogućena promjena njegova sadržaja odnosno zamjena njegovih dijelova

f) uvidom u glavni projekt iz točke I. izreke ovog rješenja, izrađenom po ovlaštenim osobama, utvrđeno je da je taj projekt izrađen u skladu sa odredbama sljedeće prostorno planske dokumentacije u smislu odredbe članka 73. stavka 2. točke 4. Zakona o gradnji:

- Urbanistički plan uređenja grada Slatine - Službeni glasnik Grada Slatine broj 2/07, 1/12, 1/15, 2/22 i 3/22-pročišćeni tekst

Predmetna čestica nalazi se u obuhvatu gore navedenog plana i to:

- prema kartografskom prikazu 1. "Korištenje i namjena površina" na području označenom kao D4 - javna i društvena namjena - osnovnoškolska

Pregledom dokumentacije utvrđeno je da je ista u skladu s prethodno navedenom prostorno - planskom dokumentacijom, a posebno s točkama 46., 48., 57., 58., 60., 126. i 127. prethodno navedenog Urbanističkog plana uređenja Grada Slatine.

g) postoji obaveza izrade urbanističkog plana uređenja sukladno Zakonu o prostornom uređenju, urbanistički plan je donesen

h) građevna čestica, odnosno građevina je priključena na prometnu površinu

i) građevina je priključena na javni sustav odvodnje otpadnih voda

j) građevina je priključena na niskonaponsku električnu mrežu

k) građevina ima osiguran dovoljan broj parkirališnih mjesta na građevnoj čestici

l) strankama u postupku omogućeno je javnim Pozivom za uvid u spis predmeta, KLASA: UP/I-361-03/26-01/000038, URBROJ: 2189-08/04-26-0006, od 15.06.2026. godine, da dana 30.06.2026. godine izvrše uvid u spis predmeta. Na poziv za uvid u spis predmeta dana 30.06.2026. godine nije se odazvala niti jedna stranka osobno niti putem opunomoćenika, o čemu je sastavljen Zapisnik, KLASA: UP/I-361-03/26-01/000038, URBROJ: 2189-08/04-26-0013, od 13.07.2026. godine, a niti u roku od 8 dana od dana uvida u spis predmeta.

Slijedom iznesenoga postupalo se prema odredbi članka 73. stavak 2. Zakona o gradnji, te je odlučeno kao u izreci.

Oslobođeno od plaćanja upravne pristojbe prema članku 8. Zakona o upravnim pristojbama (Narodne novine, broj 115/16 i 114/22).

UPUTA O PRAVNOM LIJEKU:

Protiv ovog rješenja može se izjaviti žalba Ministarstvu prostornoga uređenja, graditeljstva i državne imovine, u roku od 15 dana od dana primitka. Žalba se predaje putem tijela koje je izdalo ovaj akt neposredno u pisanom obliku, poštom preporučeno, elektroničkim putem ili usmeno na zapisnik.

Stranka se može odreći prava na žalbu neposredno u pisanom obliku, poštom preporučeno, elektroničkim putem ili usmeno na zapisnik, od dana primitka prvostupanjskog rješenja do dana isteka roka za izjavljivanje žalbe.

PROČELNIK

Denis Urbanek, mag.ing.aedif.

DOSTAVITI:

- elektroničku ispravu putem korisničkog pretinca
  - VIROVITIČKO-PODRAVSKA ŽUPANIJA
    Virovitica, Trg Ljudevita Patačića 1, HR-33000 Virovitica
- elektroničku ispravu putem elektroničke oglasne ploče [https://edozvola.gov.hr/notice-board]
- ispis elektroničke isprave u spis predmeta

NA ZNANJE:

- elektroničku ispravu putem korisničkog pretinca
  - Državna geodetska uprava, PUK Virovitica, Odjel za katastar nekretnina Slatina
    Slatina, Trg svetog Josipa 10, HR-33520 Slatina
  - Virovitičko-podravska županija, Upravni odjel za gospodarstvo i poljoprivredu
    Virovitica, Trg Ljudevita Patačića 1, HR-33000 Virovitica
  - Grad Slatina, Jedinstveni upravni odjel
    Slatina, Trg svetog Josipa 10, HR-33520 Slatina

ARHITEKTONSKI PROJEKT

2. TEHNIČKI DIO

2.1. TEHNIČKI OPIS

1. UVOD

Investitor, Virovitičko-podravska županija, Trg Ljudevita Patačića 1, 33 000 Virovitica, OIB: 93362201007, je na adresi Dobriše Cesarića 24, u Slatini, na k.č. br. 2541/1, k.o. Podravska Slatina, ishodio građevinsku dozvolu za rekonstrukciju i dogradnju zgrade Osnovne škole Eugena Kumičića, uređenje vanjskih sportskih terena i parkirališta, te izgradnju pomoćne zgrade – spremišta.

Građevinska dozvola (KLASA: UP/I-361-03/24-01/000128, URBROJ: 2189-08/09-25-0015, Slatina, 26. ožujka 2025.g.; Potvrda o izvršnosti rješenja, KLASA: UP/I-361-03/24-01/000128, URBROJ: 2189-08/09-25-0016, Slatina, 24.04.2025.g.; Potvrda o pravomoćnosti rješenja, KLASA: UP/I-361-03/24-01/000128, URBROJ: 2189-08/09-25-0017, Slatina, 24.04.2025.g.) izdana je za zahvate:

- rekonstrukcija zgrade javne i društvene namjene (osnovnoškolska ustanova) - rekonstrukcija i dogradnja Osnovne škole Eugena Kumičića, 2.b skupine
- građenje zgrade pomoćne namjene - spremište, 2.b skupine

Zahvatom rekonstrukcije i dogradnje škole bili su obuhvaćeni prostori prizemlja, kata i potkrovlja.

Projektiranom izmjenom i dopunom glavnog projekta planira se dogradnja škole u prizemlju, te rekonstrukcija kuhinje i prenamjena domarevog stana u spremišta kuhinje u postojećim gabaritima zgrade. Zahvati planirani glavnim projektom vezani za izgradnju novog vanjskog vježbališta, izgradnju hidrantske vanjske hidrantske mreže, proširenje parkirališta, te izgradnju pomoćne zgrade – spremišta se zadržavaju.

Predmet projekta je prilagodba škole novim normativima za jednosmjenski rad, odnosno cjelodnevnu nastavu.

Prema projekciji broja učenika za školsku godinu 2026./27. pretpostavljeno je da će školu pohađati 432 učenika. Sukladno Normativima dimenzioniranja osnovnih škola u Republici Hrvatskoj iz 2022. g. definiran je kapacitet i tip za ovu školu: 8x28 + 12x28.

Za izmjenu i dopunu građevinske dozvole projektni ured "ARHIS" d.o.o. izradio je izmjenu i dopunu glavnog projekta na temelju kojeg je izdano Rješenje o I.izmjeni i dopuni građevinske dozvole, a koja je sastavni dio ovog projekta.

2. OPIS PLANIRANOG ZAHVATA U PROSTORU

Investitor, Virovitičko-podravska županija, Trg Ljudevita Patačića 1, 33 000 Virovitica, OIB: 93362201007, je na adresi Dobriše Cesarića 24, u Slatini, na k.č. br. 2541/1, k.o. Podravska Slatina, ishodio građevinsku dozvolu za rekonstrukciju i dogradnju zgrade Osnovne škole Eugena Kumičića, uređenje vanjskih sportskih terena i parkirališta, te izgradnju pomoćne zgrade – spremišta.

Ovom izmjenom i dopunom glavnog projekta se za potrebe izmjene građevinske dozvole odustaje od rekonstrucije na način predviđen građevinskom dozvolom (nadogradnja drugog kata, dvije dogradnje uz južnu stranu škole-kotlovnica i učionica za posebi odjel). Izmjenom i dopunom se u postojećoj školi rekonstruira samo kuhinja unutar postojećih gabarita škole. Stan domara se prenamjenjuje, bez građevinskih zahvata, u pomoćne prostorije za potrebe kuhinje.

Između dva učionička bloka na južnoj strani se dograđuje novi prizemni blok sa dvije učionice za 28 učenika, jednom učionicom za 14 učenika (posebni odjel), sa dva kabineta i pratećim prostorijama.

Novoplanirani dograđeni dio škole će biti samostalna energetska i požarna cjelina.

Od zahvata predviđenih građevinskom dozvolom zadržavaju se zahvati:

- izgradnja vježbališta sa spravama
- izgradnja vanjske hidrantske mreže
- izgradnja pomoćne zgrade
- izgradnja fotonaponske elektrane
- proširenje parkirališta.

3. POSTOJEĆE STANJE LOKACIJE, OBLIK I VELIČINA GRAĐEVNE ČESTICE

Postojeća građevna čestica, k.č. br. 2541/1, k.o. Podravska Slatina je izgrađena, nepravilnog poligonalnog oblika i veličine 29.149,00 m2. Smještena je sjeverozapadno od gradskog središta te je okružena stambenom izgradnjom. U vlasništvu je Virovitičko-podravske županije.

Njen oblik se ovim zahvatom neće se mijenjati, samo je nakon usklađenjem međa površina parcele smanjena, iznosi 29.149,00 m^2.

Uz školu je na građevinskoj parceli još smješteno uređeno dječje igralište i vanjski fitness teren, kombinirano školsko igralište, vanjski amfiteatralni prostor-glazbeni paviljon te kolno–pješački prilaz i postojeće parkiralište. Ispred glavnog ulaza u školu formiran je školski trg.

Građevna čestica neposredno graniči s katastarskim česticama:

- na sjeveru: k.č. br. 2517, k.č.br. 2514, k.č.br. 2511, k.č.br. 2508, k.č.br. 2495/2, k.č.br. 2495/1, k.č.br. 2493, k.č.br. 2491, k.č.br. 2490, k.č.br. 2489, k.o. Podravska Slatina,
- na zapadu: k.č. br. 2496, k.č.br. 2498, k.č.br. 2501/1, k.č.br. 2501/2, k.č.br. 2503, k.č.br. 2505, k.č.br. 2518, k.č.br. 2522, k.č.br. 2524, k.č.br. 2526, k.č.br. 2529, k.č.br. 2532, k.o. Podravska Slatina,
- na jugu: k.č. br. 2601/24, k.č. br. 2601/13, k.č. br. 2601/14, k.č. br. 2601/15, k.č. br. 2601/16, k.č. br. 2601/17, k.č. br. 2601/18, k.č. br. 2601/19, k.č. br. 2601/20, k.č. br. 2601/21, k.č. br. 2601/22, k.č. br. 2601/23, k.o. Podravska Slatina,
- na istoku: k.č. br. 2535/2, k.č. br. 2540, k.č. br. 2542/1, k.č. br. 2541/2, k.č. br. 2542/3, k.o. Podravska Slatina.

Građevna čestica je uređena u smislu Zakona o gradnji (NN br. 155/25), tj. do iste je osiguran kolni pristup na građevinsku česticu javno-prometne površine (k.č. br. 2540, k.o. Podravska Slatina, ulica Dobriše Cesarića) s jugoistočne strane.

Sve vidljivo u grafičkom prilogu – Geodetska situacija stvarnog stanja terena - mj 1:500.

4. VELIČINA I SMJEŠTAJ GRAĐEVINE NA GRAĐEVNOJ ČESTICI

4.1. POSTOJEĆE STANJE

Osnovna škola Eugena Kumičića smještena je u ulici Dobriše Cesarića 24, u Slatini, na k.č. br. 2541/1, k.o. Podravska Slatina, sjeverozapadno od centra grada i okružena je stambenom izgradnjom.

Zgrada osnovne škole je izgrađena 1983. godine prema projektu tvrtke Arhitektonski studio-radna organizacija za projektiranje i consulting iz Zagreba, glavni projektant je Vesna Matijević, dipl.ing.arh. Uporabnu dozvolu je izdao Općinski komiteta za privredu, broj UP/I-25-5372/83, od 26. 12. 1983. g.

Današnji izgled škole rezultat je niza naknadnih intervencija, kao što su rekonstrukcija potkrovlja, dogradnja bloka učionica te energetska obnova.

Projekt za glazbeni paviljon rađen je 2007. godine, a realizacija je uslijedila 2010 godine. Potvrda na glavni projekt za građenje paviljona sastavni je dio ovog glavnog projekta, a izdana je 30.11.2009. godine (KLASA: 361-03/09-01/42, URBROJ: 2189/1-10/13-09-7).

Jedan novi manji blok učionica s terasom za djecu s posebnim potrebama, južno od male dvorane, je dograđen 2015. godine, te je istovremeno uređeno i dječje igralište. Za tu dogradnju je izdana Uporabna dozvola Upravnog odjela za prostorno uređenje i graditeljstvo, komunalne poslove i zaštitu okoliša Virovitičko podravske županije, Klasa:UP/I-361-05/15-01/000032, Ur.br. 2189/1-08/7-15-0006, od 28. 04. 2015. g.

U skladu s Glavnim projektom zajedničke oznake ZOP: 17/17 i Arhitektonskim projektom oznake T.D: 17/17-GP koji je izrađen po "ARHIS" d.o.o. iz Slatine; 2017. godine je izveden zahvat rekonstrukcije krovišta i uređenje potkrovlja škole. Uklonjen je postojeći štetni pokrov salonitom te je na postojeću krovnu konstrukciju postavljen pokrov trapeznim limom.

Na osnovu projekta za energetsku obnovu iz 2015. g., koji je izrađen po "ARHIS" d.o.o. iz Slatine, djelomična energetska obnova, a koja obuhvaća radove na toplinskoj izolaciji pročelja, zamjenu dotrajale stolarije te ugradnju LED rasvjete, je provedena 2016.godine.

Vanjska igrališta su obnovljena 2018. g. te je stavljena sportska podloga na postojeće terene s trim stazom.

Škola je smještena u južnom dijelu parcele i okružena je stambenom izgradnjom.

Postojeća zgrada škole je razvedenog tlocrtnog oblika, maksimalne dužine cca. 132,25 m u smjeru istok-zapad, te maksimalne širine cca. 41,0 m (cca. 27,50 m bez dvorane) u smjeru sjever-jug. Udaljena je cca. 89,43 m i više od sjeveroistočne međe, cca. 16,46 m i više od sjeverozapadne međe, cca. 13,70 m i više od jugozapadne međe, te cca. 30,93 m i više od jugoistočne međe.

Duža pročelja škole tj. glavno krilo s učionicama orijentirano je u pravcu istok-zapad.

Školska zgrada je troetažna. Sastoji se od prizemlja, jednog kata i potkrovlja odnosno dva kata (zbog visine izvedenog nadozida višeg od 130 cm) - Pr+1+Pt/ Pr+2. oblikovanog razvedenim dvostrešnim i jednostrešnim kosim krovom. Etaže su međusobno povezane s dva dvokraka, jednosmjerna stubišta i dizalom.

4.2. REKONSTRUKCIJA I DOGRADNJA – GLAVNI PROJEKT

Odustaje se od rekonstrukcije na način predviđen građevinskom dozvolom (nadogradnja drugog kata, dvije dogradnje uz južnu stranu škole-kotlovnica i učionica za posebi odjel.

Od zahvata predviđenih građevinskom dozvolom zadržavaju se zahvati:

- izgradnja vježbališta sa spravama
- izgradnja vanjske hidrantske mreže
- izgradnja pomoćne zgrade
- izgradnja fotonaponske elektrane
- proširenje parkirališta.

POMOĆNA ZGRADA

Pomoćna zgrada planira se smjestiti uz južnu među, odnosno bit će poluugrađena. Maksimalne tlocrtne dimenzije zgrade iznose 27,08 x 4,54 m. Zgrada je oblikovana jednostrešnim krovom nagiba 12°, sa završnim slojem od trapeznog lima. Zid na međi će nadvisiti krovnu plohu za 50,0 cm te se izvesti tako da zadovoljava propisanu razinu vatrootpornosti. Maksimalna visina sljemena zgrade će iznositi 3,82 m. Zgrada će služiti kao spremište za vrtlarske alate i strojeve.

4.3. REKONSTRUKCIJA I DOGRADNJA – IZMJENA I DOPUNA GLAVNOG PROJEKTA

Projektirana dogradnja će se smjestiti južno u odnosu na postojeću zgradu. Bit će prizemna, a s postojećom zgradom će biti povezana spojnim hodnikom.

Maksimalne tlocrtne dimenzije dograđenog dijela iznose 39,52x27,98 m. Maksimalna visina zgrade mjerena od kote uređenog okolnog terena do kote sljemena jednostrešnog krova iznosi 5,18 m.

Maksimalne tlocrtne dimenzije zgrade škole iznose 132,23x65,52 m.

Planiranom dogradnjom smanjit će se ukupna udaljenost zgrade u odnosu na južnu među te će iznositi 6,20 m i više. Ostale udaljenosti od susjednih međa ostaju nepromijenjene.

Oblik, veličina i smještaj pomoćne zgrade na građevnoj čestici se zadržava sukladno Glavnom projektu.

Zadržavaju se pozicije parkirališta i vanjskog školskog vježbališta sukladno Glavnom projektu.

5. OBLIKOVANJE PLANIRANE GRAĐEVINE

5.1. POSTOJEĆE STANJE

Zgrada škole je razvedenog tlocrtnog oblika, a sastoji se od nekoliko volumena različitih visina, završno oblikovanih dvostrešnim kosim krovom. Današnji izgled škole rezultat je niza naknadnih intervencija, kao što su rekonstrukcija potkrovlja, dogradnja bloka učionica te energetska obnova. Maksimalne tlocrtne dimenzije zgrade su 132,25 x 41,0 m.

Maksimalna visina postojeće građevine od kote uređenog vanjskog terena do krovnog vijenca iznosi cca. 9,98 m, dok ukupna visina postojeće građevine od kote uređenog vanjskog terena do najvišeg sljemena razvedenog krovišta iznosi cca. 11,90 m.

5.2. REKONSTRUKCIJA I DOGRADNJA – GLAVNI PROJEKT

Odustaje se od rekonstrukcije na način predviđen građevinskom dozvolom (nadogradnja drugog kata, dvije dogradnje uz južnu stranu škole-kotlovnica i učionica za posebi odjel.

Od zahvata predviđenih građevinskom dozvolom zadržavaju se zahvati:

- izgradnja vježbališta sa spravama
- izgradnja vanjske hidrantske mreže
- izgradnja pomoćne zgrade
- izgradnja fotonaponske elektrane
- proširenje parkirališta.

POMOĆNA ZGRADA

Pomoćna zgrada će se izvesti kao jednostavni volumen natkriven jednostrešnim krovištem.

5.3. REKONSTRUKCIJA I DOGRADNJA – IZMJENA I DOPUNA GLAVNOG PROJEKTA

Zahvati planirani izmjenom i dopunom glavnog projekta odnose se na dogradnju u prizemlju postojeće zgrade, rekonstrukciju kuhinje i prenamjenu prostora unutar gabarita postojeće zgrade, uređenje vanjskog vježbališta i rekonstrukciju postojećeg parkirališta. Zadržava se dio glavnog projekta koji se odnosi na izgradnju pomoćne zgrade – spremišta.

REKONSTRUKCIJA

Projektirani zahvat rekonstrukcije planira se izvesti unutar postojećih gabarita postojeće zgrade, odnosno kuhinjskog pogona.

PRENAMJENA

Projektirana prenamjena stambenog prostora (domarev stan) u spremišta i prostore osoblja kuhinje planira se izvesti unutar postojećih gabarita školske zgrade, te bez građevinskih zahvata.

DOGRADNJA

Dograđeni dio u prizemlju će se pozicionirati s južne strane postojeće zgrade, a prostori će se međusobno povezati spojnim hodnikom.

Oblikovanje dograđenog dijela karakteriziraju dva volumena završno oblikovana kosim jednostrešnim krovovima.

Oblikovanje pomoćne zgrade se zadržava sukladno Glavnom projektu.

6. NAMJENA I ORGANIZACIJA PROSTORA

Namjena zgrade je javna i društvena – školska (D4).

Ovom rekonstrukcijom i dogradnjom se ne mijenja njena namjena.

6.1. POSTOJEĆE STANJE

Predmetna zgrada je javne i društvene namjene - osnovna škola s velikom i malom sportskom dvoranom.

Škola trenutno radi u dvije smjene. U školskoj 2022./2023. godini u njoj se obrazuje ukupno 453 učenika, u ukupno 27 razrednih odjela. Škola ima 20 učionica i 12 kabineta, niz spremišta i sanitarije, knjižnicu, ostale društvene, organizacijske i gospodarske sadržaje.

Škola ima postojeću sportsku dvoranu sa borilištem 30m/20m, te malu dvoranu 10m/10m, s pratećim svlačionicama i praonicama, spremištima, sanitarnim čvorom za vanjske korisnike. Škola ima vanjske sportske terene.

Školska zgrada je organizirana tako da se u prizemlju na istoku nalaze dva trakta. Jedan čine gospodarski blok kuhinje s blagovanjem te stambeni prostor domara, sanitarije i kotlovnica, između kojih se nalazi vanjski prostor tj. gospodarsko dvorište. U središtu su pozicionirane učionice i uprava, dok se na zapadu nalazi velika i mala sportska dvorana s pratećim prostorijama i dva ulaza s vjetrobranom. Uz komunikaciju u prizemlju u blizini dvorane, izveden je prizemni blok učionica za djecu s posebnim potrebama koji je dograđen 2015. g. i orijentiran prema jugu.

Glavno krilo sa središnjom komunikacijom i učionicama postavljenim obostrano protežu se u smjeru istok-zapad, tako da su kabineti i učionice orijentirane na sjever i jug. Potkrovlje u južnom učioničkom traktu je djelomično finalno uređeno tako da je dio prostora predviđen za naknadno dovršenje. Uprava je smještena centralno, na prvom katu s odvojenom internom komunikacijom. U neposrednoj blizini se nalazi prostor knjižnice, kojoj nedostaje prostor za arhivu i knjižničara. Uz komunikacije na svim etažama nalaze se i sanitarije za učenike i nastavnike te tehničko osoblje. Duža pročelja škole su orijentirana u pravcu istok-zapad. Glavni ulaz u školu s natkrivenim trijemom nalazi se sa sjeverne strane i preko vjetrobrana vodi u centralni hall, kroz koji se prolazi u sve dijelove škole, tri krila. Osim glavnog ulaza sa sjevera formiran je odvojeni ulaz s vjetrobranom u ulazni hall između dviju dvorana i pratećih prostorija te dodatni sporedni ulaz s vjetrobranom u ulazni hall ispred dvorane sa zapada.

Školska zgrada je troetažna. Sastoji se od prizemlja, jednog kata i potkrovlja ili dva kata - zbog visine izvedenog nadozida višeg od 130 cm (Pr + 1+ Pt/ Pr+2). oblikovanog razvedenim dvostrešnim i jednostrešnim kosim krovom.

Svijetla visina u učionicama je cca 3,22 m, u potkrovlju 2,48-3,46 m, u knjižnici od 2,07-5,57 cm, u kuhinji 4,99 m, a u velikoj dvorani cca 6,50-11,15 m.

Vanjski sportski tereni i trim staza su izvedeni u sjevernom dijelu parcele.

Parkirališta se nalaze na parceli u blizini kolnog pristupa u istočnom dijelu parcele.

Kolni priključak je postojeći, s prometnice – ulice Dobriše Cesarića (k.č.br. 2540, k.o. Podravska Slatina) te se isti zadržava.

Postojeći pješačko – vatrogasni pristup je također postojeći, na zapadnoj strani građevne parcele, sa prometnice - ulice Matije Gupca (k.č.br. 2524, k.o. Podravska Slatina) te se zadržava.

Etaža prizemlja i 1. kata su međusobno povezane s dva dvokraka, jednosmjerna armiranobetonska stubišta i dizalom. Pristup do potkrovlja/drugog kata je postojeći preko jednog od dva armiranobetonska stubišta i dizalom. Na svakoj etaži su organizirane sanitarije i pomoćne prostorije za osoblje.

Unutarnja svijetla visina prostorija u prizemlju i na 1. katu je cca 3,22 m, dok je svijetla visina prostorija u potkrovlju/drugom katu cca 2,48-3,46 m.

Kota natkrivenog trijema prizemlja uz glavni ulaz odignuta je od nivoa gotovog uređenog terena za cca 28-30 cm, dok je s u gospodarskom dvorištu kota poda značajnije odignuta od terena (cca 50 cm) pa je ovdje predviđen samo ulaz za osoblje. Na mjestu glavnog ulaza u građevinu, između trijema i poda prizemlja, maksimalna visinska razlika je do 2 cm.

6.2. REKONSTRUKCIJA I DOGRADNJA – GLAVNI PROJEKT

Odustaje se od rekonstrukcije na način predviđen građevinskom dozvolom (nadogradnja drugog kata, dvije dogradnje uz južnu stranu škole-kotlovnica i učionica za posebi odjel.

Od zahvata predviđenih građevinskom dozvolom zadržavaju se zahvati:

- izgradnja vježbališta sa spravama
- izgradnja vanjske hidrantske mreže

- izgradnja pomoćne zgrade
- izgradnja fotonaponske elektrane
- proširenje parkirališta.

ŠKOLSKO VJEŽBALIŠTE

Istočno, neposredno uz postojeće kombinirano igralište predviđeno je izvođenje vježbališta sa spravama dimenzija 27x15 m.

POMOĆNA ZGRADA – SPREMIŠTE

Zgrada će služiti kao spremište za vrtlarske alate i strojeve.

6.3. REKONSTRUKCIJA I DOGRADNJA – IZMJENA I DOPUNA GLAVNOG PROJEKTA

REKONSTRUKCIJA – GOSPODARSKI PROSTORI

Projektirani zahvat rekonstrukcije planira se izvesti unutar postojećih gabarita postojeće zgrade, odnosno kuhinjskog pogona. Prostor kuhinje će se proširiti na dio postojeće blagovaonice.

PRENAMJENA – GOSPODARSKI PROSTORI

Stambeni dio postojeće zgrade (domarev stan) planira se, bez izvođenja građevinskih radova, prenamjeniti u spremišta kuhinje i prostorije kuhinjskog osoblja.

DOGRADNJA – RAZREDNA NASTAVA I NASTAVA POSEBNIH ODJELA

Dograđeni dio u prizemlju će se pozicionirati s južne strane postojeće zgrade, a prostori će se međusobno povezati spojnim hodnikom. U dograđenom dijelu se projektiraju dvije učionice razredne nastave s pripadajućim kabinetom, učionica za posebne odjele s pripadajućim kabinetom, sanitarije učenika i osoblja, tehnička soba, te komunikacije/garderoba.

Namjena i organizacija prostora pomoćne zgrade se zadržava sukladno Glavnom projektu.

7. PRIKLJUČENJE NA JAVNO PROMETNU POVRŠINU I PROMET

7.1. POSTOJEĆE STANJE

Postojeća građevinska parcela, k.č. br. 2541/1, k.o. Podravska Slatina je priključena na javno prometnu površinu.

Kolni priključak, koji je ujedno i vatrogasni pristup, je postojeći, s prometnice – ulice Dobriše Cesarića (k.č.br. 2540, k.o. Podravska Slatina) te se isti zadržava.

Pješački pristupi s istočne (ulica Dobriše Cesarića, k.č.br. 2540, k.o. Podravska Slatina) i zapadne (ulica Matije Gupca, k.č.br. 2524, k.o. Podravska Slatina) strane građevne parcele su također postojeći te se zadržavaju.

Glavni ulaz u samu građevinu je postojeći, a formiran je sa sjeverne strane, preko natkrivenog trijema/nadstrešnice.

Postojeći kolni i pješački prilazi na parcelu, te postojeća interna prometnica su postojeći i zadržavaju se. U skladu s rekonstrukcijom i brojem učionica proširit će se postojeće parkiralište.

Sukladno čl. 126. i 127. Urbanističkog plana uređenja grada Slatine, za predmetni zahvat u prostoru, za zgradu javne i društvene namjene tj. školu, potrebno je osigurati prostor za parkiranje na vlastitoj građevnoj čestici, u uličnom koridoru u širini regulacijske linije građevne čestice ili na parkiralištu udaljenom max. 200,0 m od građevine, po kriteriju 2 PGM na 1 učionica/grupa. Od toga 5 % parkirališnih mjesta treba biti za osobe s invaliditetom i smanjene pokretljivosti.

7.2. REKONSTRUKCIJA I DOGRADNJA – GLAVNI PROJEKT

Odustaje se od rekonstrukcije na način predviđen građevinskom dozvolom (nadogradnja drugog kata, dvije dogradnje uz južnu stranu škole-kotlovnica i učionica za posebi odjel.

Od zahvata predviđenih građevinskom dozvolom zadržavaju se zahvati:

- izgradnja vježbališta sa spravama
- izgradnja vanjske hidrantske mreže
- izgradnja pomoćne zgrade
- izgradnja fotonaponske elektrane
- proširenje parkirališta.

7.3.REKONSTRUKCIJA I DOGRADNJA – IZMJENA I DOPUNA GLAVNOG PROJEKTA

Postojeći kolni i pješački prilazi na parcelu, te postojeća interna prometnica su postojeći i zadržavaju se. U skladu s rekonstrukcijom i brojem učionica proširit će se postojeće parkiralište.

Sukladno čl**. 126.** i **127.** Urbanističkog plana uređenja grada Slatine, za predmetni zahvat u prostoru, za zgradu javne i društvene namjene tj. školu, potrebno je osigurati prostor za parkiranje na vlastitoj građevnoj čestici, u uličnom koridoru u širini regulacijske linije građevne čestice ili na parkiralištu udaljenom max. 200,0 m od građevine, po kriteriju 2 PGM na 1 učionica/grupa. Od toga 5 % parkirališnih mjesta treba biti za osobe s invaliditetom i smanjene pokretljivosti.

Ovom rekonstrukcijom i nadogradnjom škola će imati ukupno **24** (8+14+4) učionica. Prema zadanom kriteriju iz članka **127.** UPU – a grada Slatine, za predmetnu građevinu – školu sa 24 učionica potrebno je osigurati: 24 x 2 = **48 PGM.**

Sukladno tome osigurat će se potreban broj parkirališnih mjesta (ukupno 48) te urediti vanjski prostor građevinske parcele.

Na parceli će se formirati ukupno 48 parkirališnih mjesta, od čega će njih 45 biti dimenzija 2,5 x 5,0 m, a 3 parkirališna mjesta će biti za osobe s invaliditetom i smanjene pokretljivosti, dimenzija 2,5 x 5,0 m s međuprostorom širine 1,5 m. Postojeći kolni ulaz je širine 6,40 m, a na istome se projektira parkirališna podizna rampa. Od novoformiranog parkirališta formirat će se i pješački prilaz za osoblje do same škole (dograđeni dio). Na parcelu je omogućen prilaz školskom autobusu te je osiguran manipulativni prostor za parkiranje i okretanje autobusa.

Parcela je smještena u blizini glavnih prometnica, čime je u slučaju požara osiguran nesmetan dolazak vatrogasne tehnike. Do predmetne parcele gdje se nalazi građevina vode javne asfaltirane prometnice koje su dimenzionirane za sve vrste lakog i teškog prometa, pa se stoga može očekivati pravovremena vatrogasna intervencija. Pristup i intervencija vatrogasnog vozila i tehnike bit će moguća preko postojećih kolnih površina.

Sve vidljivo u grafičkom prilogu – situacija u mjerilu 1:500.

8. PRIKLJUČENJE NA KOMUNALNU INFRASTRUKTURU

Priključci postojeće zgrade škole na komunalnu infrastrukturu su postojeći.

Postojeća građevina osnovne škole je priključena na gradski vodovod i odvodnju, gradsku plinsku mrežu te niskonaponsku elektroenergetsku mrežu. Sve prema uvjetima distributera.

Projektirana rekonstrukcija i dogradnja postojeće škole priključit će se na interne razvode postojećih instalacija, uz eventualnu rekonstrukciju postojećih priključaka sukladno posebnim uvjetima distributera.

9. KONSTRUKCIJA

9.1. POSTOJEĆE STANJE

Temelji su izvedeni ab temeljnim stopama i ab temeljnim trakama.

Nosivi sustav izveden je omeđenim ziđem i ab okvirima(ab stupovi i ab grede), međusobno povezanim ab stropnim pločama i konstrukcijom krova.

Nad velikom dvoranom je krovna konstrukcija od lijepljenih lameliranih nosača, nad malom dvoranom i knjižnicom je kosa stropna ploča od porobetona (siporeks). Nad kasnije dograđenim učionicama je kosa i ravna ab ploča.

Svi navedeni prostori su prizemni, osim knjižnice iznad blagovaonice koja je P+1.

Trakt sa učionicama je katnosti prizemlje + 1. kat + potkrovlje.

Nosivi sustav izveden je omeđenim ziđem i ab okvirima(ab stupovi i ab grede), međusobno povezanim ab stropnim pločama i konstrukcijom krova. Stropne ploče izvedene su punim ab pločama.

Konstrukcija krova je klasična drvena, izvedena jednostavnim sustavom rogova, podrožnica i nazidnica. Vertikalna komunikacija izvedena je ab stubištima.

9.2. REKONSTRUKCIJA I DOGRADNJA – GLAVNI PROJEKT

Odustaje se od rekonstrukcije na način predviđen građevinskom dozvolom (nadogradnja drugog kata, dvije dogradnje uz južnu stranu škole-kotlovnica i učionica za posebi odjel.

Od zahvata predviđenih građevinskom dozvolom zadržavaju se zahvati:

- izgradnja vježbališta sa spravama
- izgradnja vanjske hidrantske mreže
- izgradnja pomoćne zgrade
- izgradnja fotonaponske elektrane
- proširenje parkirališta.

NOVA KONSTRUKCIJA – POMOĆNA ZGRADA

Krovnu konstrukciju pomoćne zgrade čini jednostrešno drveno krovište, nagiba 12° sa završim pokrovom od trapeznog lima. Nosivi zidovi su od šuplje blok opeke debljine 25 cm, međusobno povezani vertikalnim i horizontalnim sekrlažima. Temelji su projektirani kao armiranobetonske temeljne trake širine 60,0 cm, temeljene minimalno do dubine smrzavanja tla.

9.3. REKONSTRUKCIJA I DOGRADNJA – IZMJENA I DOPUNA GLAVNOG PROJEKTA

Na postojećoj nosivoj konstrukciji nema zahvata.

rekonstrukcija prizemlje:

Projektiranim zahvatom planira se rušenje dijelova unutarnjih pregradnih zidova. Na poziciji postojeće stijene prema blagovaonici (izdavanje hrane i pranje bijelog suđa) izvest će se parapetni zidovi visine 120 cm, u širini postojećeg pregradnog zida.

dogradnja prizemlje:

Nosivi sustav građevine projektiran je omeđenim ziđem(zidani zid omeđen ab serklažima) i ab stupovima usklađenog ponašanja, međusobno povezanim ab stropnim pločama i gredama (Hibridni sustav (izvođenje prema tehnologiji omeđenog ziđa)).

Stropne ploče projektirane su punim križnoarmiranim ab pločama debljine 24 cm i 20 cm. Temeljna konstrukcija projektirana je ab gredama(trakama) i ab temeljnom (podnom) pločom. Ispod ab temeljne(podne) ploče osigurati sloj zbijenosti najmanje 40 MPa. Prekidi u betonu moraju biti zabrtvljeni odgovarajućim sredstvima.

Konstrukcija pomoćne zgrade se zadržava sukladno Glavnom projektu.

10. OBRADA POVRŠINA I MATERIJALI

10.1. POSTOJEĆE STANJE

Pod škole izveden je kao pod na tlu, a sastoji se od nasipa šljunaka, betonske podloge, hidroizolacije, te slojeva plivajućeg poda od toplinske izolacije, PE folije i cementnog estriha te završne obrade od ivanita, parketa ili keramike, ovisno o namjeni prostorija.

Pod dvorana izveden je kao pod na tlu, a sastoji se od nasipa šljunaka, betonske podloge, hidroizolacije, te slojeva plivajućeg poda od toplinske izolacije, PE folije i cementnog estriha te završnog elastičnog sportskog poda – linoleuma.

Vanjski zidovi školske zgrade debljine su 38 cm, izvedeni su od šuplje blok opeke i armiranog betona te su iznutra ožbukani. Tijekom energetske obnove su dodatno izolirani s 14 i 18 cm toplinske izolacije EPS – ETICS fasadnog sustava.

Vanjski zid dvorana je debljine 38 cm, izveden je od opeke i armiranog betona te su iznutra ožbukani. Tijekom energetske obnove su dodatno izolirani s 14 i 18 cm toplinske izolacije EPS - ETICS fasadnog sustava.

Stupovi i nadvoji izvedeni su od armiranog betona, iznutra s vapneno-cementom žbukom. Stupovi na pročeljima su širine od 25 i 30 cm. Tijekom energetske obnove svi betonski dijelovi na pročelju, stupovi i nadvoji te grede, su izolirani s 14 i 18 cm toplinske izolacije EPS - ETICS fasadnog sustava.

Kosi krov škole izveden je od podgleda daskama 2,4 cm iznad kojih se postavlja parna brana, mineralne vune debljine 20 cm, daščane oplate 2,4 cm na koju se postavljaju letve koje formiraju slabo provjetravani zračni prostor, a preko njih se postavlja paropropusna i vodoodbojna folija te pokrov trapeznim limom.

Kosi krov male dvorane i knjižnice izveden je od žbukanog porobetona, parne brane, ekspandiranog polistirena debljine 6 cm, štafli, mineralne vune debljine 12 cm, neprovjetravanog sloja zraka/štafle 5 cm, paropropusne i vodoodbojne folije, te je prekriven trapeznim limom.

Postojeća vanjska alu. stolarija je u sklopu energetske obnove zamijenjena novom stolarijom od šest komornog PVC profila. Ostakljenje izo staklom 4+16+4 s jednim staklom niske emisije (Low-E obloge), Float 24 mm, ispuna plinom. Dozvoljeni koeficijent prolaza topline stakla max. U=1.1 W/m²K, a ukupnog prozora min. U=1.4 W/m²K. Na prozore je postavljena zaštita od sunca.

10.2. REKONSTRUKCIJA I DOGRADNJA – GLAVNI PROJEKT

Odustaje se od rekonstrukcije na način predviđen građevinskom dozvolom (nadogradnja drugog kata, dvije dogradnje uz južnu stranu škole-kotlovnica i učionica za posebi odjel.

Od zahvata predviđenih građevinskom dozvolom zadržavaju se zahvati:

- izgradnja vježbališta sa spravama
- izgradnja vanjske hidrantske mreže
- izgradnja pomoćne zgrade
- izgradnja fotonaponske elektrane
- proširenje parkirališta.

10.3. REKONSTRUKCIJA I DOGRADNJA – IZMJENA I DOPUNA GLAVNOG PROJEKTA

Sukladno namjeni svih novoformiranih prostorija svi prostori će se finalno urediti. Kako bi zadovoljili uvjete iz Tehničkog propisa o racionalnoj uporabi energije i toplinskoj zaštiti u zgradama (NN br. 182/15, 70/18, 73/18, 86/18, 102/20), ovim projektom je predviđeno izvođenje toplinske izolacije ovojnice predmetne zgrade - dogradnje, što uključuje zidove pročelja zgrade, ugradnju kvalitetne vanjske stolarije, toplinsku izolaciju krova i podova.

HIDROIZOLACIJA

Građevina je prema tlu (terenu) izolirana s dvije bitumenske varene hidroizolacijske trake debljine 4 mm s uloškom od staklenog voala. Sanitarni čvorovi su u podu izolirani hidroizolacijskim cementnim mortom, te se oblažu keramikom.

Na ravnom krovu se izvodi PVC folija.

TOPLINSKA IZOLACIJA

Svi podovi i krovovi se toplinski izoliraju ovisno o proračunu toplinske i zvučne zaštite građevine.

Pod prizemlja (P1) je izveden kao plivajući pod na sloju ekstrudiranog polistirena (XPS) i ekspandiranog polistirena (EPS), debljine 4+4 cm.

Stropna konstrukcija kosog krova (K1) izolirat će se odozgo sa 18 cm mineralne vune (MW) cm, na koju se postavlja kišna brana i trapezni lim. Ispod toplinske izolacije izvodi se parna brana-PE folija i kosa ab ploča.

Stropna konstrukcija ravnog krova (K2 i K2*) izolirat će se odozgo sa 20 cm mineralne vune (MW) cm, na koju se postavlja geotekstil i završno PVC hidroizolacijska folija. Ispod toplinske izolacije izvodi se parna brana i betonska podloga u padu.

Vanjski zidovi pročelja su izolirani pločama mineralne vune (MW) debljine 14,0 cm-ETICS sustav, sve prema izračunu toplinske zaštite građevine.

PROČELJA I RAVNI KROV

Pročelje je toplinski izolirano pločama mineralne vune (MW) debljine 14 cm, sve prema izračunu toplinske zaštite građevine i elaboratu zaštite od požara, sa završnim slojem akrilatne žbuke u tonu koji će naknadno odrediti projektant.

Građevina - dogradnja je natkrivena ravnim i kosim krovom, toplinski izoliranim mineralnom vunom (MW) debljine 20 cm, a završni pokrov su PVC folija i trapezni lim.

PROZORI I VRATA

Vanjski otvori dograđenog prostora zatvaraju se aluminijskom bravarijom s prekinutim toplinskim mostom, bojom uskladiti postojećoj stolariji. Ostakljenje otvora trostrukim izo staklom 4+14+4+14+4mm, 2 x premaz Low-E, ispuna plinom (argon), koeficijent prolaska topline ukupno $Uw \leq 1{,}31$ W/m²K, indeks zvučne izolacije $R'w \geq 35$ dB.

Na južno pročelje je potrebno staviti zaštitu od sunca, a ista će se izvesti kao horizontalni aluminijski brisoleji, po uzoru na postojeće betonske. Sva vrata i prozori te unutarnja vrata na granicama požarnog sektora izvest će se bravarijom potrebne vatrootpornosti u skladu s Elaboratom zaštite od požara.

Unutarnja vrata učionica i kabineta izvode se od drvenog sveobuhvatnog dovratnika i vratnog krila obloženog hrastovnim furnirom. Vrata učionica se otvaraju prema van. Ulazna vrata učionica i kabineta moraju zadovoljiti uvjet zvučne izolacije min R'w = 37 dB. Sva ostala unutarnja vrata na pratećim prostorijama moraju biti najmanje II zvučne klase te ostvarivati zvučnu izolaciju od min R'w = 25 dB.

Na pomoćnoj zgradi će se ugraditi PVC stolarija.

FINALNA OBRADA I OPREMA

Kompletan prostor dogradnje i rekonstruiranog dijela škole (kuhinja) će se finalizirati prema važećim standardima i propisima. Podne konstrukcije će se toplinski i zvučno izolirati. U novoprojektiranim prostorima su predviđeni su podovi od parketa i protuklizne keramike ovisno o namjeni prostorije.

Unutarnja stolarija bit će drvena, a ovisno o potrebnoj vatrootpornosti u skladu s Elaboratom zaštite od požara, ugradit će se bravarija. Pregradni zidovi od opeke obostrano žbukani bit će završno obrađeni disperzivnim bojama ili obloženi zidnom keramikom. Pregradni zidovi – montažni zidovi s dvostrukom oblogom od gipskartonskih ploča i ispunom mineralnom vunom, završno se obrađuju disperzivnim bojama ili oblažu zidnom keramikom. Pregrade i svi otvori na granici požarnog sektora moraju biti potrebne vatrootpornosti. Spušteni stropovi se izvode od gipskartonskih ploča.

Zidovi u sanitarnim prostorima se oblažu keramičkim pločicama do stropa i opremaju svim sanitarnim uređajima (umivaonik, WC, pisoar) uključivo sav kupaonski pribor.

Svi materijali i oprema su prema izboru projektanta u I. klasi.

11. UVJETI I ZAHTJEVI KOJI MORAJU BITI ISPUNJENI PRI IZVOĐENJU RADOVA I KOJI NAČIN IZVOĐENJA RADOVA SE MORA ISPUNITI ZA PROJEKTIRANI DIO GRAĐEVINE (UGRADNJE I MEĐUSOBNO POVEZIVANJE GRAĐEVNIH I DRUGIH PROIZVODA), A KOJI SU BITNI ZA ISPUNJAVANJE TEHNIČKIH SVOJSTAVA PROJEKTIRANOG DIJELA GRAĐEVINE, TE TEMELJNIH ZAHTJEVA ZA GRAĐEVINU

Ne propisuju se posebni uvjeti koji moraju biti ispunjen pri izvođenju radova, osim poštivanja tehničkih propisa i ostalih važećih zakona, normi i pravilnika, odnosno poštivanja uputa proizvođača.

12. OPIS UTJECAJA NAMJENE I NAČINA UPORABE PROJEKTIRANOG DIJELA GRAĐEVINE TE UTJECAJA OKOLIŠA NA SVOJSTVA UGRAĐENIH GRAĐEVNIH I DRUGIH PROIZVODA, TEHNIČKIH SVOJSTAVA PROJEKTIRANOG DIJELA GRAĐEVINE TE GRAĐEVINE U CJELINI

Nema posebnog utjecaja namjene i načina uporabe zgrade ili okoliša na svojstva građevnih i drugih proizvoda i tehničkih svojstava zgrade.

13. IZGRAĐENOST GRAĐEVNE ČESTICE, BRUTO RAZVIJENA POVRŠINA I KOEFICIJENT ISKORISTIVOSTI GRAĐEVNE ČESTICE

Površina građevinske čestice (k.č. br. 2541/1, k.o. Podravska Slatina) iznosi: 29.149,00 m^2

Tlocrtna površina rekonstruirane zgrade škole (TP) iznosi: 3.557,54 m^2
Tlocrtna površina postojeće nadstrešnice (TP) iznosi: 40,04 m^2
Tlocrtna površina novoprojektirane pomoćne zgrade (TP) iznosi: 121,00 m^2
Razvijena građevinska (bruto) površina rekonstruirane zgrade škole (GBP) iznosi: 5.370,64 m^2
Razvijena građevinska (bruto) površina novoprojektirane pomoćne zgrade (GBP) iznosi: 121,00 m^2

- **koeficijent izgrađenosti parcele** **kiz = (3.557,54+40,04+121,0) / 29.149,00 = 0,1276**
- **koeficijent iskoristivosti:** **kis = (5.370,64+121,00) / 29.149,00 = 0,1884**

14. ISKAZ UKUPNE KORISNE (NETO) POVRŠINE ZGRADE I UKUPNE GRAĐEVINSKE (BRUTO) POVRŠINE ZGRADE

Ukupna korisna (neto) površina zgrade izračunata prema točki 5.1.7 norme HRN ISO 9836:2011.
Ukupna građevinska (bruto) površina zgrade izračunata prema Pravilniku o načinu izračuna građevinske (bruto) površine zgrade (NN br. 93/17).

POSTOJEĆE STANJE:

ŠKOLA

ETAŽE	Ukupna ploština korisne površine zgrade zatvoreno (neto):	Vanjske površine natkriveni trijem/terasa (neto):	Ukupna ploština podne površine zgrade (bruto):
prizemlje ukupno	2.691,36 m²	60,39 m^2 (149,20 m^2 x koef.)	3.080,43 m²
- škola	(1.608,36 m^2)		(1.868,05 m^2)
- dvorana	(1.083,00 m^2)		(1.212,38 m^2)
1.kat	1.263,07 m²		1.455,00 m²
2. kat / potkrovlje	371.74 m²		385,67 m²
UKUPNO:	**4.324,17 m²**	**60,39 m^2**	**4.921,10 m²**

NADSTREŠNICA /GLAZBENI PAVILJON

ETAŽE	Ukupna ploština korisne površine zgrade zatvoreno (neto):	Vanjske površine natkriveni trijem/terasa (neto):	Ukupna ploština podne površine zgrade (bruto):
prizemlje ukupno	-	15,51 m^2 (31,02 m^2 x koef.)	-
UKUPNO:		**15,51 m^2**	

REKONSTRUIRANO - IZMJENA I DOPUNA GLAVNOG PROJEKTA:

ŠKOLA – DOGRAĐENI DIO

ETAŽE	Ukupna ploština korisne površine zgrade zatvoreno (neto):	Vanjske površine natkriveni trijem/terasa (neto):	Ukupna ploština podne površine zgrade (bruto):
prizemlje	369,01 m²	31,21 m^2 (124,83 m^2 x koef.)	449,54 m²
UKUPNO:	**369,01 m²**	**31,21 m^2**	**449,54 m²**

ŠKOLA – UKUPNO (postojeća+dograđeni dio)

ETAŽE	Ukupna ploština korisne površine zgrade zatvoreno (neto):	Vanjske površine natkriveni trijem/terasa (neto):	Ukupna ploština podne površine zgrade (bruto):
prizemlje ukupno	3.065,88 m²	91,60 m^2 (274,03 m^2 x koef.)	3.529,97 m²
- škola	(1.982,88 m^2)		(2.317,59 m^2)

- dvorana	(1.083,00 m^2)		(1.212,38 m^2)
1.kat	1.263,07 m²		1.455,00 m²
2. kat / potkrovlje	371,74 m²		385,67 m²
UKUPNO:	**4.700,69 m²**	**91,60 m^2**	**5.370,64 m²**

NADSTREŠNICA /GLAZBENI PAVILJON

ETAŽE	Ukupna ploština korisne površine zgrade zatvoreno (neto):	Vanjske površine natkriveni trijem/terasa (neto):	Ukupna ploština podne površine zgrade (bruto):
prizemlje ukupno	-	15,51 m^2 (31,02 m^2 x koef.)	-
UKUPNO:		**15,51 m^2**	

POMOĆNA ZGRADA - novoprojektirano

ETAŽE	Ukupna ploština korisne površine zgrade zatvoreno (neto):	Vanjske površine natkriveni trijem/terasa (neto):	Ukupna ploština podne površine zgrade (bruto):
prizemlje	101,82 m²	-	121,00 m²
UKUPNO:	**101,82 m²**		**121,00 m²**

ISKAZ NETO JEDINIČNIH KORISNIH POVRŠINA ZGRADE

NORMATIVI / OŠ EUGENA KUMIČIĆA

POSTOJEĆI KAPACITETI ŠKOLE: 453 UČENIKA

	MODUL				
		Oznaka prostorije	**Jedinična površina - ostvareno**	**Broj prostorija**	**Ukupna površina - ostvareno**
A	**UNUTARNJI PROSTORI**				
1.	**RAZREDNA NASTAVA**				
1.1.	učionica raz. nast. (max 14 ili max 28)	učionica 1b	57,85	1	347,10
		učionica 1c, 2b	57,85	1	
		učionica 2a, 3a	57,85	1	
		učionica 1a, PO4	57,85	1	
		učionica 3b, 4b	57,85	1	
		učionica 3c, 4a	57,85	1	
			347,10	**6**	**347,10**
1.2.	kabineti razredne nastave i manje radne grupe	nema kabineta za RN			
1.	**RAZREDNA NASTAVA UKUPNO:**		**347,10**	**6**	**347,10**
2.	**PREDMETNA NASTAVA**				
2.1.	učionica pred. nast. (max 14 ili max 28)	učionica za hrvatski jezik 1	56,44	1	452,64
		učionica za hrvatski jezik 2	57,85	1	
		učionica za povijest	56,44	1	
		učionica za matematiku	56,44	1	
		učionica za biologiju i prirodu	56,44	1	
		učionica za vjeronauk	58,64	1	
		učionica za geografiju	56,44	1	
		učionica za engleski jezik	53,95	1	
2.2.	informatička učionica	učionica za informatiku	52,53	1	97,57
		učionica za informatiku	45,04	1	
2.3.	spec. učionica fi-ke-bi + sprem	učionica za kemiju i fiziku	56,44	1	56,44
2.4.	spec. učionica tehnički + sprem	učionica za tehnički	70,44	1	70,44
2.5.	spec. učionica lik. I glaz. i tehnički + 2 sprem	/	0,00	0	0,00
2.6.	spec. učionica lik. i glaz. + sprem	učionica za glazbeni	72,48	1	82,88
		spremište za glazbeni	10,40	1	
		pomoćna prostorija	7,80	1	7,80
		učionica za likovni	90,72	1	90,72

			858,49	**16**	**858,49**
2.7.	kabineti predmetne nastave i manje radne grupe	kabinet za matematiku	14,30	1	160,06
		kabinet za biologiju	14,30	1	
		kabinet za fiziku	17,68	1	
		kabinet za kemiju	9,42	1	
		kabinet za informatiku	12,15	1	
		kabinet za geografiju	14,30	1	
		kabinet za strani jezik	16,90	1	
		kabinet za likovni	16,90	1	
		kabinet za tehički	20,67	1	
		kabinet za glazbeni	9,14	1	
		kabinet za hrvatski i povijest	14,30	1	
			160,06	**11**	**160,06**
2.	**PREDMETNA NASTAVA UKUPNO:**		**1.018,55**		**1.018,55**
2A.	**UČIONICE - POSEBNE POTREBE**				
2.8.	učionica - preosebne potrebe	učionica 1	29,40	1	87,60
		učionica 2	28,80	1	
		učionica 3	29,40	1	
2.11.	terasa	terasa	56,90	0,25	0,00
2A.	**UČIONICE - POSEBNE POTREBE UKUPNO:**		**87,60**	**3**	**87,60**
3.	**DRUŠTVENI PROSTORI**				
3.1.	PVN - blagovaonica (vezano na kuh.pogon)	PVN	205,79	1	205,79
		blagovaonica	101,91	1	101,91
3.2.	spremište uz PVN - blagovaonicu	spremište 1	9,38	1	27,02
		spremište 2	17,64	1	
3.3.1.	školska knjižnica: čitaonica	knjižnica	126,00	1	126,00
3.3.2.	spremište knjiga	spremište	0,00	0	
3.3.3.	kabinet knjižničara	kabinet knjižničara	0,00	0	
3.5.	višenamjensko proš. komunikacije; školski hal	hall / komunikacije	37,16	1	37,16
		hall / komunikacije	48,45	1	48,45
		hall	57,95	1	57,94
3.	**DRUŠTVENI PROSTORI UKUPNO:**		**604,28**	**8**	**604,28**
4.	**PROSTORI ZA ORGANIZACIJU I KOORDINACIJU RADA**				
4.1.	nastavnička soba (zbornica)	vjećnica/zbornica	36,40	1	36,40
4.2.	ravnatelj	ravnatelj	26,01	1	26,01
4.3.	tajnik	tajnik	11,68	1	11,68
4.4.	stručna služba	psiholog	17,60	1	52,44
		psiholog	16,14	1	
		pedagog	18,70	1	
4.5.	administracija	računovodstvo	11,68	1	11,68

4.6.	sanitarije nastavnika	sanitarije osoblja	11,87	1	11,87
4.7.	spremište i arhiva	arhiva na 2. katu	35,36	1	35,36
4.8.	čajna kuhinja	čajna kuhinja	7,84	1	7,84
4.9.	arhiva tajništva	arhiva tajništva	36,52	1	36,52
4.10.	odmor	odmor	11,18	1	11,18
4.	**PROSTORI ZA ORGANIZACIJU I KOORDINACIJU RADA UKUPNO:**		**240,98**	**12**	**240,98**
5.	**GOSPODARSKI PROSTORI**				
5.1.	**KUHINJSKI POGON**				
5.1.1.	kuhinjski pogon, uključivo ulaz, garderobe i sanitarije zaposlenih,		74,59	1	74,59
	spremišta i komore, otpad, pripremu, pranje i poslužne linije				
5.2.	**ENERGETSKO TEHNIČKI BLOK**				
5.2.1.	garderobe i sanitarije tehničkog osoblja (0-4-6 m²)		0,00	0	0,00
5.2.2.	radionica kućnog majstora (0-8-10-12-16 m²)		0,00	0	0,00
5.2.3.	opće gospodarsko spremište (8-24 m²)	spremište	3,19	1	3,19
5.2.4.	garderoba i sanitarije čistačica (4-12 m²)	spremačica	8,96	1	8,96
5.2.5.	grijanje i ventilacija, priprema tople vode	kotlovnica	48,68	1	48,68
5.2.6.	strojarnica dizala	strojarnica dizala	4,87	1	4,87
5.	**GOSPODARSKI PROSTORI UKUPNO:**		**140,29**	**5**	**140,29**
6.	**OSTALI PROSTORI**				
6.1.	garderoba (0,22 –0,33 m² po učeniku)	uz komunikacije	0,00	1	0,00
6.2.1.	sanitarije - Ž (minimum 12 wc+8 umivaonika)	wc ženski	13,18	1	48,43
		wc ženski	11,23	1	
		wc ženski	12,79	1	
		wc ženski	11,23		
6.2.2.	sanitarije - M (minimum 4 wc+8 pisoara+8 umivaonika)	wc muški	13,12	1	46,88
		wc muški	10,45	1	
		wc muški	13,12		
		wc muški	10,19	1	
6.3.	sanitarije za invalide (broj etaža)	wc za invalide	4,23	1	4,23
6.4.	vjetrobran (3-11 m²)	vjetrobran	24,50	1	24,50
		ulaz osoblja	8,51	1	8,51
6.5.	ulazni prostor (0,09 m² po učeniku)	ulazni prostor	46,61	1	46,61
6.6.	vratarnica (vatrodojava, videnadzor) 2-8 m²	vratar	8,16	1	8,16
6.7.	trijem (vanjski prostor, ne obračunava se) 0,12 m² po učeniku	trijem	80,66	0	0,00
6.8.	vivarij	vivarij	7,48	1	7,48
6.9.		spremište	6,24	1	6,24
6.10.	tavanski prostor	tavan 1	182,09	0	0,00
		tavan 2	31,82	0	0,00
		tavan 3	114,10	0	0,00
		tavan 4	246,72	0	0,00
		tavan 5	118,48	0	0,00

6.11.	stambeni prostor	hodnik	2,97	1	44,82
		kupaonica	5,70	1	
		kuhinja	8,08	1	
		ostava	1,52	1	
		soba	14,55	1	
		soba	12,00	1	
6.	**OSTALI PROSTORI UKUPNO:**		**245,86**	**20**	**245,86**
7.	**SKLOP ŠKOLSKE SPORTSKE DVORANE**				
7.1.	školska sp. dvorana	velika dvorana	629,75	1	629,75
7.2.	mala školska sp. dvorana	mala dvorana	100,10	1	100,10
7.3.	spremište sportskih sprava i opreme 6/10/12/x 33 m²	spremište opreme	28,24	1	28,24
7.4.	svlačionice	svlačionica 1	17,97	1	65,41
		svlačionica 2	16,77	1	
		svlačionica 3	14,54	1	
		svlačionica 4	16,13	1	
7.5.	praonice i sanitarije	praonica 1	9,97	1	32,33
		praonica 2	9,97	1	
		wc 1	1,08	1	
		wc 2	1,13	1	
		wc 3	1,13	1	
		praonica+wc	9,05	1	
		pretprostor	14,53	1	14,53
7.6.	garderoba nastavnika i sanitarije (8-12 m²)	sanitarije	2,63	1	2,63
7.7.	kabinet, diagnostika, mjerenje (16 m²)	kabinet za tjelesni	25,37	1	25,37
7.8.	ambulanta i prva pomoć (12 m²)	ambulanta	19,93	1	19,93
7.9.	hodnici	hodnik 1	31,69	1	95,49
		hodnik 2	32,45	1	
		hodnik 3	31,35	1	
7.10.	sanitarije za gledatelje i vanjske korisnike (8-24 m²)	wc	7,70	1	7,70
7.11.	ulazni hal (gledatelji, vanjski korisnici) (24-72 m²)	ulazni hall 1	23,59	1	39,34
		ulazni hall 2	15,75	1	
7.12.	vjetrobran (3-8 m²)	vjetrobran 2	2,79	1	6,69
		vjetrobran 1	3,90	1	
7.13.	teleskopske tribine - (120,240 i 360 gledatelja)		0,00	0	0,00
7.14.	spremište sredstava i pribora za čišćenje (4-8 m²)	spremište 2	8,34	1	8,34
7.15.	spremište uz dvoranu za školske priredbe (12-24 m²)	spremište 1	7,15	1	7,15
7.	**SKLOP ŠKOLSKE SPORTSKE DVORANE UKUPNO:**		**1083,00**	**28**	**1.083,00**
8.	**KOMUNIKACIJE - ŠKOLA**				
8.1.	komunikacije - uz učionice za posebne potrebe	hodnik	10,25	1	10,25
		hodnik 1	9,89	1	9,89
8.2.	hodnik uz prostorije za organizaciju i koordinaciju rada	hodnik	28,68	1	28,68
8.3.	komunikacije	komunikacije+garderoba	95,54	1	443,51
		komunikacije+garderoba	106,08	1	

		komunikacije+gard eroba	96,37	1	
		komunikacije+gard eroba	129,14	1	
		hodnik	16,38	1	
8.4.	stubišta	stubište 1	18,90	1	
		stubište 2	20,04	1	57,32
		stubište 3	18,38	1	
8.5.	dizalo	dizalo	3,02	1	
		dizalo	3,16	1	8,86
		dizalo	2,68	1	
8.	**KOMUNIKACIJE - ŠKOLA UKUPNO:**		**558,51**	**14**	**558,51**
	REKAPITULACIJA:				
	ŠKOLA NETO (bez komunikacija):				**2.684,66**
	KOMUNIKACIJE ŠKOLE NETO:				**558,51**
	UKUPNO ŠKOLA NETO:				**3.243,17**
	ŠKOLA BRUTO:				**3.708,72**
	DVORANA NETO:				**1.083,00**
	DVORANA BRUTO:				**1.212,38**
	ŠKOLA+KOMUNIKACIJE+DVORANA NETO:				**4.326,17**
	ŠKOLA+KOMUNIKACIJE+DVORANA BRUTO:				**4.921,10**

ISKAZ NETO JEDINIČNIH KORISNIH POVRŠINA ZGRADE – IZMJENA I DOPUNA GLAVNOG PROJEKTA

NORMATIVI / OŠ EUGENA KUMIČIĆA

NOVOPROJEKTIRANI KAPACITETI ŠKOLE: 432 UČENIKA

	MODUL				
		Oznaka prostorije	**Jedinična površina - ostvareno**	**Broj prostorija**	**Ukupna površina - ostvareno**
A	**UNUTARNJI PROSTORI**				
1.	**RAZREDNA NASTAVA**				
1.1.	učionica raz. nast. (max 14 ili max 28)	učionica 1b	57,85	1	460,22
		učionica 1c, 2b	57,85	1	
		učionica 2a, 3a	57,85	1	
		učionica 1a, PO4	57,85	1	
		učionica 3b, 4b	57,85	1	
		učionica 3c, 4a	57,85	1	
		učionica RN1	56,56	1	
		učionica RN2	56,56	1	
			460,22	**8**	**460,22**
1.2.	kabineti razredne nastave i manje radne grupe	kabinet RN	27,42	1	27,42
1.3.	terasa	terasa za nastavu na otvorenom	55,80	0,00	0,00
1.	**RAZREDNA NASTAVA UKUPNO:**		**487,64**	**6**	**487,64**
1A.	**NASTAVA POSEBNI ODJELI**				
1.4.	učionica – posebni odjeli	učionica 1	29,40	1	114,9
		učionica 2	28,80	1	
		učionica 3	29,40	1	
		učionica PO 1	27,30	1	
1.5.	kabinet – posebni odjeli	kabinet PO	27,42	1	27,42
1.6.	terasa	terasa za nastavu na otvorenom	69,03	0,00	0,00
1A.	**NASTAVA POSEBNI ODJELI UKUPNO:**		**142,32**	**5**	**142,32**
2.	**PREDMETNA NASTAVA**				
2.1.	učionica pred. nast. (max 14 ili max 28)	učionica za hrvatski jezik 1	56,44	1	452,64
		učionica za hrvatski jezik 2	57,85	1	
		učionica za povijest	56,44	1	
		učionica za matematiku	56,44	1	

		učionica za biologiju i prirodu	56,44	1	
		učionica za vjeronauk	58,64	1	
		učionica za geografiju	56,44	1	
		učionica za engleski jezik	53,95	1	
2.2.	informatička učionica	učionica za informatiku	52,53	1	97,57
		učionica za informatiku	45,04	1	
2.3.	spec. učionica fi-ke-bi + sprem	učionica za kemiju i fiziku	56,44	1	56,44
2.4.	spec. učionica tehnički + sprem	učionica za tehnički	70,44	1	70,44
2.5.	spec. učionica lik. I glaz. i tehnički + 2 sprem	/	0,00	0	0,00
2.6.	spec. učionica lik. i glaz. + sprem	učionica za glazbeni	72,48	1	82,88
		spremište za glazbeni	10,40	1	
		pomoćna prostorija	7,80	1	7,80
		učionica za likovni	90,72	1	90,72
			858,49	**16**	**858,49**
2.7.	kabineti predmetne nastave i manje radne grupe	kabinet za matematiku	14,30	1	160,06
		kabinet za biologiju	14,30	1	
		kabinet za fiziku	17,68	1	
		kabinet za kemiju	9,42	1	
		kabinet za informatiku	12,15	1	
		kabinet za geografiju	14,30	1	
		kabinet za strani jezik	16,90	1	
		kabinet za likovni	16,90	1	
		kabinet za tehički	20,67	1	
		kabinet za glazbeni	9,14	1	
		kabinet za hrvatski i povijest	14,30	1	
			160,06	**11**	**160,06**
2.	**PREDMETNA NASTAVA UKUPNO:**		**1.018,55**		**1.018,55**
3.	**DRUŠTVENI PROSTORI**				
3.1.	PVN - blagovaonica (vezano na kuh.pogon)	PVN	205,79	1	205,79
		blagovaonica	79,15	1	79,15
3.2.	spremište uz PVN - blagovaonicu	spremište 1	9,38	1	27,02
		spremište 2	17,64	1	
3.3.1.	školska knjižnica: čitaonica	knjižnica	126,00	1	126,00
3.3.2.	spremište knjiga	spremište	0,00	0	
3.3.3.	kabinet knjižničara	kabinet knjižničara	0,00	0	
3.5.	višenamjensko proš. komunikacije; školski hal	hall / komunikacije	37,16	1	37,16
		hall / komunikacije	48,45	1	48,45

		hall	57,95	1	57,94
3.	**DRUŠTVENI PROSTORI UKUPNO:**		**581,51**	**8**	**581,51**
4.	**PROSTORI ZA ORGANIZACIJU I KOORDINACIJU RADA**				
4.1.	nastavnička soba (zbornica)	vjećnica/zbornica	36,40	1	36,40
4.2.	ravnatelj	ravnatelj	26,01	1	26,01
4.3.	tajnik	tajnik	11,68	1	11,68
4.4.	stručna služba	psiholog	17,60	1	52,44
		psiholog	16,14	1	
		pedagog	18,70	1	
4.5.	administracija	računovodstvo	11,68	1	11,68
4.6.	sanitarije nastavnika	sanitarije osoblja	11,87	1	18,18
		sanitarije osoblja Ž	2,48	1	
		sanitarije osoblja M	3,83	1	
4.7.	spremište i arhiva	arhiva na 2. katu	35,36	1	35,36
4.8.	čajna kuhinja	čajna kuhinja	7,84	1	7,84
4.9.	arhiva tajništva	arhiva tajništva	36,52	1	36,52
4.10.	odmor	odmor	11,18	1	11,18
4.	**PROSTORI ZA ORGANIZACIJU I KOORDINACIJU RADA UKUPNO:**		**247,29**	**14**	**247,29**
5.	**GOSPODARSKI PROSTORI**				
5.1.	**KUHINJSKI POGON**				
5.1.1.	kuhinjski pogon, uključivo ulaz, garderobe i sanitarije zaposlenih,		142,58	1	142,58
	spremišta i komore, otpad, pripremu, pranje i poslužne linije				
5.2.	**ENERGETSKO TEHNIČKI BLOK**				
5.2.1.	garderobe i sanitarije tehničkog osoblja (0-4-6 m²)		0,00	0	0,00
5.2.2.	radionica kućnog majstora (0-8-10-12-16 m²)		0,00	0	0,00
5.2.3.	opće gospodarsko spremište (8-24 m²)	spremište	3,19	1	3,19
5.2.4.	garderoba i sanitarije čistačica (4-12 m²)	spremačica	8,96	1	8,96
5.2.5.	grijanje i ventilacija, priprema tople vode	kotlovnica	48,68	1	48,68
		tehnička soba	9,28	1	9,28
5.2.6.	strojarnica dizala	strojarnica dizala	4,87	1	4,87
5.	**GOSPODARSKI PROSTORI UKUPNO:**		**217,56**	**6**	**217,56**
6.	**OSTALI PROSTORI**				
6.1.	garderoba (0,22 –0,33 m² po učeniku)	uz komunikacije	0,00	0	0,00
6.2.1.	sanitarije - Ž (minimum 12 wc+8 umivaonika)	wc ženski	13,18	1	56,10
		wc ženski	11,23	1	
		wc ženski	12,79	1	
		wc ženski	11,23	1	
		sanitarije Ž	7,67	1	
6.2.2.	sanitarije - M (minimum 4 wc+8 pisoara+8 umivaonika)	wc muški	13,12	1	53,02
		wc muški	10,45	1	
		wc muški	13,12	1	
		wc muški	10,19	1	
		sanitarije M	6,14	1	
6.3.	sanitarije za invalide (broj etaža)	wc za invalide	4,23	1	4,23

6.4.	vjetrobran (3-11 m²)	vjetrobran	24,50	1	39,29
		ulaz osoblja	8,51	1	
		vjetrobran	6,28	1	
6.5.	ulazni prostor (0,09 m² po učeniku)	ulazni prostor	46,61	1	46,61
6.6.	vratarnica (vatrodojava, videnadzor) 2-8 m²	vratar	8,16	1	8,16
6.7.	trijem (vanjski prostor, ne obračunava se) 0,12 m² po učeniku	trijem	80,66	0	0,00
6.8.	vivarij	vivarij	7,48	1	7,48
6.9.		spremište	6,24	1	6,24
6.10.	tavanski prostor	tavan 1	182,09	0	0,00
		tavan 2	31,82	0	0,00
		tavan 3	114,10	0	0,00
		tavan 4	246,72	0	0,00
		tavan 5	118,48	0	0,00
6.	**OSTALI PROSTORI UKUPNO:**		**221,13**	**19**	**221,13**
7.	**SKLOP ŠKOLSKE SPORTSKE DVORANE**				
7.1.	školska sp. dvorana	velika dvorana	629,75	1	629,75
7.2.	mala školska sp. dvorana	mala dvorana	100,10	1	100,10
7.3.	spremište sportskih sprava i opreme 6/10/12/x 33 m²	spremište opreme	28,24	1	28,24
7.4.	svlačionice	svlačionica 1	17,97	1	65,41
		svlačionica 2	16,77	1	
		svlačionica 3	14,54	1	
		svlačionica 4	16,13	1	
7.5.	praonice i sanitarije	praonica 1	9,97	1	32,33
		praonica 2	9,97	1	
		wc 1	1,08	1	
		wc 2	1,13	1	
		wc 3	1,13	1	
		praonica+wc	9,05	1	
		pretprostor	14,53	1	14,53
7.6.	garderoba nastavnika i sanitarije (8-12 m²)	sanitarije	2,63	1	2,63
7.7.	kabinet, diagnostika, mjerenje (16 m²)	kabinet za tjelesni	25,37	1	25,37
7.8.	ambulanta i prva pomoć (12 m²)	ambulanta	19,93	1	19,93
7.9.	hodnici	hodnik 1	31,69	1	95,49
		hodnik 2	32,45	1	
		hodnik 3	31,35	1	
7.10.	sanitarije za gledatelje i vanjske korisnike (8-24 m²)	wc	7,70	1	7,70
7.11.	ulazni hal (gledatelji, vanjski korisnici) (24-72 m²)	ulazni hall 1	23,59	1	39,34
		ulazni hall 2	15,75	1	
7.12.	vjetrobran (3-8 m²)	vjetrobran 2	2,79	1	6,69
		vjetrobran 1	3,90	1	
7.13.	teleskopske tribine - (120,240 i 360 gledatelja)		0,00	0	0,00
7.14.	spremište sredstava i pribora za čišćenje (4-8 m²)	spremište 2	8,34	1	8,34
7.15.	spremište uz dvoranu za školske priredbe (12-24 m²)	spremište 1	7,15	1	7,15
7.	**SKLOP ŠKOLSKE SPORTSKE DVORANE UKUPNO:**		**1083,00**	**28**	**1.083,00**

8.	**KOMUNIKACIJE - ŠKOLA**				
8.1.	komunikacije - uz učionice za posebne potrebe	hodnik	10,25	1	10,25
		hodnik 1	9,89	1	9,89
8.2.	hodnik uz prostorije za organizaciju i koordinaciju rada	hodnik	28,68	1	28,68
8.3.	komunikacije	komunikacije+garderoba	95,54	1	581,58
		komunikacije+garderoba	106,08	1	
		komunikacije+garderoba	96,37	1	
		komunikacije+garderoba	129,14	1	
		hodnik	16,38	1	
		hodnik+garderoba	103,38	1	
		spojni hodnik	29,79	1	
		hodnik-sanitarije učenici	3,45	1	
		predprostor sanitarija osoblja	1,45	1	
8.4.	stubišta	stubište 1	18,90	1	57,32
		stubište 2	20,04	1	
		stubište 3	18,38	1	
8.5.	dizalo	dizalo	3,02	1	8,86
		dizalo	3,16	1	
		dizalo	2,68	1	
8.	**KOMUNIKACIJE - ŠKOLA UKUPNO:**		**696,58**	**18**	**696,58**
	REKAPITULACIJA:				
	ŠKOLA NETO (bez komunikacija):				**2.916,00**
	KOMUNIKACIJE ŠKOLE NETO:				**696,58**
	UKUPNO ŠKOLA NETO:				**3.612,58**
	ŠKOLA BRUTO:				**4.582,06**
	DVORANA NETO:				**1.083,00**
	DVORANA BRUTO:				**1.212,38**
	ŠKOLA+KOMUNIKACIJE+DVORANA NETO:				**4.695,58**
	ŠKOLA+KOMUNIKACIJE+DVORANA BRUTO:				**5.794,44**

15. POPIS SLOJEVA KARAKTERISTIČNIH GRAĐEVNIH ELEMENATA

Z1 / VANJSKI ZIDANI ZID

- vapneno-cementna žbuka 2,0 cm
- šuplji blokovi od gline 29,0 cm
- polimer-cementno ljepilo 0,3 cm
- mineralna vuna (MW) 14,0 cm
- polimer-cementno ljepilo, armirano mrežicom od staklenih vlakana 0,3 cm
- akrilatna žbuka 0,2 cm

Z2 / VANJSKI AB ZID

– vapneno-cementna žbuka	2,0 cm
– armirani beton	29,0 cm
– polimer-cementno ljepilo	0,3 cm
– mineralna vuna (MW)	14,0 cm
– polimer-cementno ljepilo, armirano mrežicom od staklenih vlakana	0,3 cm
– akrilatna žbuka	0,2 cm

Z3 / ZID PREMA POSTOJEĆOJ ZGRADI ŠKOLE (GRIJANI PROSTOR)

– vapneno-cementna žbuka	2,0 cm
– šuplji blokovi od gline	29,0 cm
– silikatna žbuka	0,5 cm
– polimer-cementno ljepilo	0,5 cm
– ekspandirani polistiren (EPS)	14,0 cm
– polimer-cementno ljepilo	0,5 cm
– vapneno-cementna žbuka	2,0 cm
– šuplji blokovi od gline	38,0 cm
– vapneno-cementna žbuka	2,0 cm

Z4 / ZID PREMA POSTOJEĆOJ ZGRADI ŠKOLE (GRIJANI PROSTOR)

– vapneno-cementna žbuka	2,0 cm
– šuplji blokovi od gline	15,0 cm
– silikatna žbuka	0,5 cm
– polimer-cementno ljepilo	0,5 cm
– ekspandirani polistiren (EPS)	14,0 cm
– polimer-cementno ljepilo	0,5 cm
– vapneno-cementna žbuka	2,0 cm
– šuplji blokovi od gline	38,0 cm
– vapneno-cementna žbuka	2,0 cm

Z4' / ZID PREMA POSTOJEĆOJ ZGRADI ŠKOLE (GRIJANI PROSTOR)

– vapneno-cementna žbuka	2,0 cm
– šuplji blokovi od gline	15,0 cm
– vapneno-cementna žbuka	2,0 cm
– šuplji blokovi od gline	38,0 cm
– vapneno-cementna žbuka	2,0 cm

Z5 / ZID PREMA POSTOJEĆOJ ZGRADI ŠKOLE (GRIJANI PROSTOR)

– silikatna žbuka	0,5 cm
– polimer-cementno ljepilo	0,5 cm
– ekspandirani polistiren (EPS)	14,0 cm
– polimer-cementno ljepilo	0,5 cm
– vapneno-cementna žbuka	2,0 cm
– šuplji blokovi od gline	38,0 cm
– vapneno-cementna žbuka	2,0 cm

Z6 / ZIDANI ZID IZMEĐU UČIONICA I UČIONICE I KABINETA

– gipskartonske ploče (2x1,25 cm)	2,5 cm
– čelična podkonstrukcija	2,7 cm
– šuplji blokovi od gline	29,0 cm
– čelična podkonstrukcija	2,7 cm
– gipskartonske ploče (2x1,25 cm)	2,5 cm

Z7 / AB ZID IZMEĐU UČIONICA I UČIONICE I KABINETA

– gipskartonske ploče (2x1,25 cm)	2,5 cm
– čelična podkonstrukcija	2,7 cm
– armirani beton	29,0 cm
– čelična podkonstrukcija	2,7 cm

– gipskartonske ploče (2x1,25 cm)	2,5 cm

Z8 / GK ZID IZMEĐU UČIONICE I KABINETA

– gipskartonske ploče (2x1,25 cm)	2,5 cm
– čelična podkonstrukcija/mineralna vuna (MW)	10,0 cm
– gipskartonska ploča	1,25 cm
– čelična podkonstrukcija/mineralna vuna (MW)	10,0 cm
– gipskartonske ploče (2x1,25 cm)	2,5 cm

Z9 / ZIDANI ZID UČIONICE PREMA HODNIKU

– vapneno-cementna žbuka	2,0 cm
– šuplji blokovi od gline	29,0 cm
– vapneno-cementna žbuka	2,0 cm

Z10 / AB ZID UČIONICE PREMA HODNIKU

– vapneno-cementna žbuka	2,0 cm
– armirani beton	29,0 cm
– vapneno-cementna žbuka	2,0 cm

Z11 / ZIDANI ZID UČIONICE PREMA SANITARIJAMA

– vapneno-cementna žbuka	2,0 cm
– šuplji blokovi od gline	29,0 cm
– vapneno-cementna žbuka	2,0 cm
– keramičke pločice	1,0 cm

Z12 / AB ZID UČIONICE PREMA SANITARIJAMA

– vapneno-cementna žbuka	2,0 cm
– armirani beton	29,0 cm
– vapneno-cementna žbuka	2,0 cm
– keramičke pločice	1,0 cm

K1 / KOSI KROV IZNAD GRIJANOG PROSTORA

– trapezni lim	0,07 cm
– kišna brana	0,1 cm
– slabo provjetravani zračni sloj	5,0 cm
– mineralna vuna (MW)	18,0 cm
– PE folija	0,025 cm
– armirano-betonska ploča	24,0 cm
– zračni sloj	6,0-123,0 cm
– GK ploča	1,25 cm

K2 / RAVNI KROV IZNAD GRIJANOG PROSTORA

– PVC-P hidroizolacijska folija	0,2 cm
– geotekstil	0,2 cm
– mineralna vuna (MW)	20,0 cm
– parna brana-bit.traka s al. folijom	0,1 cm
– cem. estrih u padu	2,0 - 10,0 cm
– armirano-betonska ploča	20,0 cm
– zračni sloj	38,0 cm
– gk ploča	1,25 cm

K2* / RAVNI KROV IZNAD GRIJANOG PROSTORA

– PVC-P hidroizolacijska folija	0,2 cm
– geotekstil	0,2 cm
– mineralna vuna (MW)	20,0 cm
– parna brana-bit.traka s al. folijom	0,1 cm
– cem. estrih u padu	2,0 - 10,0 cm
– armirano-betonska ploča	20,0 cm
– vapneno-cementna žbuka	2,0 cm

P1 / POD NA TLU GRIJANOG PROSTORA

– završni pod(keramika, parket)	2,0 cm
– rabicirani cem. estrih	4,0 cm
– polietilenska folija	0,015 cm
– ekspandirani polistiren (EPS)	4,0 cm
– ekstrudirani polistiren (XPS)	4,0 cm
– bitumenska traka s uloškom od staklene tkanine, dva sloja položena punoplošnim zavarivanjem	0,8 cm
– armirano-betonska ploča	15,0 cm
– nabijeni šljunak/tucanik	30,0 cm

OTVORI

O1 - ALU PROZORI I VRATA

16. OPIS ISPUNJENJA TEMELJNIH ZAHTJEVA

17.1. MEHANIČKA OTPORNOST I STABILNOST (KONSTRUKCIJSKA CJELOVITOST GRAĐEVINE)

Građevina je projektirana tako da opterećenja koja na nju mogu djelovati tijekom građenja i uporabe ne mogu dovesti do:

- rušenja cijele građevine ili nekog njezina dijela,
- velikih deformacija u stupnju koji nije prihvatljiv,
- oštećenja na drugim dijelovima građevine, instalacija ili ugrađenoj opremi kao rezultat velike deformacija nosive konstrukcije i
- oštećenja kao rezultat nekog događaja, u mjeri koja je nerazmjerna izvornom uzroku.

Dokazi ispunjenja temeljnog zahtjeva za građevinu vezano za mehaničku otpornost i stabilnost sadržani su u Građevinskom projektu konstrukcije - MAPA 2 te su dokazani odgovarajućim proračunima u skladu s važećim propisima za predmetnu namjenu građevine i pripadajuću seizmičku zonu.

17.2. SIGURNOST GRAĐEVINE U SLUČAJU POŽARA

Građevina i njezini dijelovi su projektirani tako da su u slučaju požara ispunjeni sljedeći zahtjevi:

1. nosivost građevine očuvana je tijekom određenog vremena kako bi zatečene osobe imale vremena napustiti građevinu na siguran način
2. osiguran je pristup spasilačkih i hitnih službi i postoje odgovarajuća sredstva za olakšavanje njihova rada
3. nastajanje i širenje požara i dima kontrolirani su i ograničeni
4. širenje požara na susjedne građevine ograničeno je i
5. sigurnost spasilačkih i hitnih službi uzeta je u obzir.

Građevina je projektirana sukladno važećim propisima za predmetnu namjenu i vrstu građevine te sukladno ishođenim posebnim uvjetima nadležnog javnopravnog tijela. Detaljan opis ispunjenja temeljenog zahtjeva za građevinu dat je u Zajedničkom tehničkom opisu koji je sastavni dio predmetne mape.

17.3. ZAŠTITA OD ŠTETNIH UČINAKA NA HIGIJENU I ZDRAVLJE POVEZANIH S GRAĐEVINOM

Građevina je projektirana tako da tijekom svog vijeka trajanja ne predstavlja prijetnju za higijenu ili zdravlje i sigurnost radnika, korisnika ili susjeda te da tijekom cijelog svog vijeka trajanja nema iznimno velik utjecaj na kvalitetu okoliša ili klimu, tijekom građenja, uporabe ili uklanjanja, a posebno kao rezultat bilo čega od dolje navedenog:

- istjecanja otrovnog plina – nema,
- emisije opasnih tvari, hlapljivih organskih spojeva (VOC), stakleničkih plinova ili opasnih čestica u zatvoreni i otvoreni prostor – nema,
- emisije opasnog zračenja – nema,
- ispuštanja opasnih tvari u podzemne vode, morske vode, površinske vode ili tlo – nema,
- ispuštanja opasnih tvari u pitku vodu ili tvari koje na drugi način negativno utječu na pitku vodu – nema,
- pogrešno ispuštanje otpadnih voda, emisije dimnih plinova ili nepropisno odlaganje krutog ili tekućeg otpada – nema,
- prisutnost vlage u dijelovima građevine ili na površini unutar građevine – nema.

Detaljan opis ispunjenja temeljenog zahtjeva za građevinu dat je u Zajedničkom tehničkom opisu koji je sastavni dio predmetne mape.

17.4. SIGURNOST I PRISTUPAČNOST GRAĐEVINE

Građevina je projektirana i izgrađena tako da ne predstavlja neprihvatljive rizike od nezgoda ili oštećenja tijekom uporabe ili funkcioniranja, kao što su proklizavanje, pad, sudar, opekline, električni udari, ozljede od eksplozija i provale.

Sukladno članku 9. Zakona o gradnji, građevina i njezini dijelovi moraju biti projektirani, izgrađeni, upotrijebljeni, održavani i rastavljeni ili uklonjeni tako da tijekom životnog ciklusa ne predstavljaju neprihvatljive rizike od nezgoda ili oštećenja pri uporabi ili pogonu, uključujući klizanje, pad, sudar, opekline, električni udar i povrede nastale zbog pada ili loma dijelova uzrokovanih vanjskim čimbenicima kao što su ekstremni vremenski uvjeti ili eksplozije.

Javne zgrade, uključujući i predmetnu zgradu, moraju biti projektirane i izgrađene vodeći računa o osiguranju pristupačnosti osobama s invaliditetom i smanjene pokretljivosti, prema Tehničkom propisu o osiguranju pristupačnosti građevina osobama s invaliditetom i smanjene pokretljivosti (NN br. 12/23). Iste moraju, osim elemenata pristupačnosti za savladavanje visinskih razlika (A), sadržavati i propisane elemente pristupačnosti neovisnog življenja (B).

Sukladno čl. 46., stavak 7., (b) Tehničkog propisa na snazi, građevine odgojne i obrazovne namjene – **osnovna** i srednja **škola**, ustanova za obrazovanje odraslih osoba, visoko učilište, centar za odgoj i obrazovanje moraju sadržavati elemente pristupačnosti iz članaka 18., 19., 20., 23. i 36. To se odnosi na sam ulazni prostor, komunikacije, WC, sobu/učionicu/radni prostor, te oglasni pano.

Dograđenom dijelu prizemlja pristupa se preko spojnog hodnika (zajednička komunikacija) minimalne širine 172 cm. S južne strane projektira se ulaz, odnosno vjetrobran dubine 240 cm. Učionice su projektirane, te će biti izvedene i opremljene na način propisan uvjetima iz Tehničkog propisa. U hodniku će se smjestiti oglasni pano.

Sanitarije za osobe s invaliditetom i smanjene pokretljivosti nalaze se u prizemlju postojeće zgrade.

Podaci o građevini odnosno njezinom dijelu, tehnička rješenja kojima se osigurava ispunjavanje propisanih zahtjeva, ovisno o vrsti projekta, sadržani su u tehničkom opisu, odgovarajućim proračunima, te po potrebi u programu kontrole i osiguranja kvalitete, posebnim tehničkim uvjetima i dr. Detaljan opis ispunjenja temeljenog zahtjeva za građevinu dat je u Zajedničkom tehničkom opisu koji je sastavni dio predmetne mape.

17.5. OTPORNOST NA PROLAZ ZVUKA I AKUSTIČNA SVOJSTVA GRAĐEVINE

Građevina je projektirana tako da buka koju zamjećuju korisnici ili osobe koje se nalaze u blizini ostaje na razini koja ne predstavlja prijetnju njihovu zdravlju i koja im omogućuje spavanje, odmor i rad u zadovoljavajućim uvjetima.

Zidovi i krovne konstrukcije te sastavi pregrada predmetne zgrade, koji su proračunati u Projektu zgrade u odnosu na akustička svojstva građevnih dijelova i zaštitu od buke u glavnom projektu, će zadovoljiti propisima postavljene zahtjeve za zvučnu izolaciju od zračnog i udarnog zvuka. Nivo buke unutar građevine bit će ispod dopuštenih granica, kako od buke unutar predmetne građevine, tako i vanjske buke.

Detaljan opis ispunjenja temeljenog zahtjeva za građevinu zaštite od buke s odgovarajućim izračunima dat je u Projektu zgrade u odnosu na akustička svojstva građevnih dijelova i zaštitu od buke, a koji je sastavni dio predmetne mape.

17.6. ENERGETSKA UČINKOVITOST I TOPLINSKA SVOJSTVA GRAĐEVINE

Građevina i njezine instalacije za grijanje, hlađenje, osvjetljenje i provjetravanje moraju biti projektirane i izgrađene tako da količina energije koju zahtijevaju ostane na niskoj razini, uzimajući u obzir korisnike i klimatske uvjete smještaja građevine. Građevine također moraju biti energetski učinkovite, tako da koriste što je moguće manje energije tijekom građenja i razgradnje. Građevina je energetski učinkovita.

Detaljan opis ispunjenja temeljenog zahtjeva za građevinu dat je u Projektu racionalne uporabe energije i toplinske zaštite zgrade, a koji je sastavni dio predmetne mape.

17.7. EMISIJE U VANJSKO OKRUŽENJE GRAĐEVINE

U zgradi nema prljave tehnologije, voda se ne koristi u tehnološke svrhe, te je time isključena mogućnost nekontroliranog ispuštanja opasnih tvari ili tehnološke otpadne vode u zemlju, vodu i zrak. Građevina svojom namjenom ne utječe negativno na okoliš, jer njenim radom ne nastaju otpadni ili slični materijali te je projektirana tako da ne ugrožava higijenu i zdravlje ljudi, radni i životni okoliš. Za prikupljanje i deponiranje otpada osigurani su kontejneri, smješteni u dvorišnom dijelu parcele uz parkirališni prostor. Otpad će odvoziti lokalno komunalno poduzeće sukladno tjednom rasporedu odvoza komunalnog otpada. Oborinska otpadna voda krovnih površina ispustit će se u postojeći mješoviti sustav odvodnje.Oborinska otpadna voda kolnih/pješačkih površina upustit će se u okolnu zelenu površinu.

Detaljan opis ispunjenja temeljenog zahtjeva za građevinu dat je u Zajedničkom tehničkom opisu koji je sastavni dio predmetne mape.

17.8. ODRŽIVA UPORABA PRIRODNIH IZVORA U GRAĐEVINAMA

Građevina je projektirana tako da je uporaba prirodnih izvora održiva, a posebno se jamči sljedeće:

1. ponovna uporaba ili mogućnost reciklaže građevine, njezinih materijala i dijelova nakon uklanjanja,

2. trajnost građevine,
3. uporaba okolišu prihvatljivih sirovina i sekundarnih materijala.

17. PODACI IZ ELABORATA O PRETHODNIM ISTRAŽIVANJIMA I DRUGIH ELABORATA, STUDIJA I PODLOGA KOJI SU OD UTJECAJA NA TEHNIČKA SVOJSTVA PROJEKTIRANOG DIJELA GRAĐEVINE I GRAĐEVINE U CJELINI

Nisu rađena prethodna istraživanja.

18. PODACI BITNI ZA PROVEDBU POKUSNOG RADA S OBRAZLOŽENJEM POTREBE ZA POKUSNIM RADOM I VREMENOM TRAJANJA, AKO U SVRHU IZDAVANJA UPORABNE DOZVOLE POSTOJI POTREBA ISPITIVANJA ISPUNJENJA TEMELJNIH ZAHTJEVA ZA GRAĐEVINU POKUSNIM RADOM

Pokusni rad nije predviđen glavnim projektom.

19. MOGUĆNOST I UVJETI UPORABE PROJEKTIRANOG DIJELA GRAĐEVINE PRIJE DOVRŠETKA GRAĐENJA CIJELE GRAĐEVINE, AKO POSTOJI POTREBA DA SE DIO GRAĐEVINE POČNE RABITI PRIJE DOVRŠETKA CJELOKUPNE GRAĐEVINE

Nije predviđena mogućnost uporabe dijela građevine prije dovršetka građenja. Nije predviđeno ishođenje uporabne dozvole u fazama.

20. PROJEKTIRANI VIJEK UPORABE GRAĐEVINE I UVJETI ZA ODRŽAVANJE (PROJEKTIRANOG DIJELA) GRAĐEVINE

PROJEKTIRANI VIJEK UPORABE GRAĐEVINE

Projektirani vijek uporabe građevine procjenjuje se na **50 godina**, uz pravilno i redovito održavanje. Vlasnik građevine odgovoran je za njeno održavanje.

UVJETI ZA ODRŽAVANJE GRAĐEVINE

Održavanje građevine se provodi na način da se tijekom trajanja građevine očuvaju njezina tehnička svojstva i ispunjavaju zahtjevi određeni glavnim projektom građevine i propisima te aktima za građenje u skladu s kojima je građevina izgrađena.

ODRŽAVANJE GRAĐEVINE PODRAZUMIJEVA:

- redovite preglede građevine odnosno njezinih dijelova, u razmacima i na način određen projektom građevine i pisanom izjavom izvođača o izvedenim radovima i uvjetima održavanje građevine, Pravilnikom o održavanju građevina (NN br. 122/14, 98/19) i/ili posebnim propisom donesenim u skladu s odredbama zakona o gradnji, a u slučaju ugrađene opreme, uređaja i instalacija i drugog i s planom servisiranja u rokovima propisanim u jamstvima proizvođača ugrađenih proizvoda;
- izvanredne preglede građevine odnosno njezinih dijelova nakon kakvog izvanrednog događaja ili po inspekcijskom nadzoru;
- izvođenje radova kojima se građevina odnosno njezin dio zadržava ili se vraća u tehničko i/ili funkcionalno stanje određeno projektom građevine odnosno propisima te aktima za građenje u skladu s kojima je građevina izgrađena;
- vođenje i čuvanje dokumentacije o održavanju građevine u kontinuitetu rednih brojeva, navedeni i danom nastanka sastavljeni zapisnici s prilozima o redovitim i izvanrednim pregledima te izvedenim radovima u svrhu očuvanja projektiranih temeljnih zahtjeva za građevinu, funkcionalnosti i sigurnosti građevine u uporabi.

Pri održavanju građevine dopušteno je upotrijebiti samo građevne i druge proizvode koji ispunjavaju uvjete propisane Zakonom o gradnji, posebnim zakonima i propisima donesenim na temelju tih zakona. Pri tome upotrijebljeni građevni proizvodi moraju imati svojstva bitnih značajki koja odgovaraju ili su povoljnija od svojstava bitnih značajki izvorno ugrađenih građevnih proizvoda. Drugi upotrijebljeni proizvodi moraju ispunjavati tehničke zahtjeve na način koji odgovara ili je povoljniji od ispunjavanja tehničkih zahtjeva izvorno ugrađenih proizvoda.

Radovima na održavanju građevine ne smije se mijenjati tehničko rješenje građevine, ugrožavati ispunjavanje temeljnih zahtjeva za građevinu i drugih uvjeta koje mora ispunjavati građevina niti mijenjati usklađenost građevine s lokacijskim uvjetima.

Redovito održavanje građevine je preventivno pregledavanje građevine odnosno njezinih dijelova i preventivno izvođenje radova kojima se sprječava gubitak svojstava građevine i njezine funkcionalnosti definirane namjenom u projektu građevine, kao i izvođenje radova na zamjeni, dopuni i/ili popuni dijelova građevine u razmacima i opsegu određenim projektom građevine ili zbog narušenog svojstva i/ili funkcionalnosti tih dijelova kojem uzrok nije kakav izvanredni događa, a podrazumijeva:

- praćenje i kontrolu stanja građevine odnosno njezinog dijela radi uočavanja ili utvrđivanja nedostataka na njoj tijekom uporabe, a koji mogu ugroziti stabilnost građevine ili susjednih građevina, njezine funkcije, zdravlje ljudi i okoliš,
- otklanjanje nedostataka na način i u opsegu potrebnom da se zatečeno stanje građevine uskladi s projektiranim stanjem građevine.

Slatina, srpanj 2026.

Projektant:

Snježana Stipeč, dipl.ing.arh., A 56

2.2. PROGRAM KONTROLE I OSIGURANJA KVALITETE

1. OPĆENITO

Prema međunarodnim normama serije ISO 9000 i ISO 14001, a u skladu s Hrvatskim normama (HRN) koje obrađuju područje osiguravanja kvalitete, pod Programom osiguranja kvalitete podrazumijeva se skup administrativnih, radnih, kontrolnih, upravljačkih i nadzornih postupaka i djelovanja, s ciljem sustavnog upravljanja svim aktivnostima koje su vezane na kvalitetu proizvoda i/ili usluge koju treba isporučiti ili obaviti za naručitelja. Sva potrebna ispitivanja provesti prema Zakonu o normizaciji (NN br. 80/13).

Primijenjeni propisi:
- Zakon o gradnji (NN br. 155/25),
- Zakon o normizaciji (NN br. 80/13),
- Zakon o građevnim proizvodima (NN br. 76/13, 130/17, 39/19, 118/20),
- Zakon o tehničkim zahtjevima za proizvode i ocjenjivanju sukladnosti (NN br. 126/21),
- Pravilnik o ocjenjivanju sukladnosti, ispravama o sukladnosti i označavanju građevnih proizvoda (NN br. 103/08, 147/09, 87/10, 129/11, 118/19),
- Pravilnik o tehničkim normativima za izvođenje završnih radova u građevinarstvu (Sl. list SFRJ br. 21/90, NN br. 53/91, 55/96, 158/03, 69/06),
- Pravilnik o tehničkim dopuštenjima za građevne proizvode (NN br. 103/08),
- Tehnički propis o građevnim proizvodima (NN br. 35/18, 104/19, 103/24),
- Tehnički propis kojim se utvrđuju tehničke specifikacije za građevne proizvode u usklađenom području (NN br. 4/15, 24/15, 93/15, 133/15, 36/16, 58/16, 104/16, 28/17, 88/17, 29/18, 43/19, 150/22, 142/23),
- Tehnički propis za građevinske konstrukcije (NN br. 17/17, 105/20, 7/22),
- Tehnički propis za prozore i vrata (NN br. 69/06).

U stvaranju i provođenju Programa osiguranja kvalitete moraju biti uključeni:
- Investitor;
- Dobavljači proizvoda i/ili usluga (projektant, Izvođač radova, isporučitelj opreme, montažer i dr.);
- Stručni nadzor nad građenjem / montažom;
- Ovlašteni revident;
- Inspekcijska tijela uprave (tijekom projektiranja, građenja i eksploatacije).

Programom OK svakog dobavljača mora se utvrditi dokumentirana organizacijska struktura s jasno definiranim ulogama, odgovornostima, razinama ovlaštenja te linijama unutarnjih i vanjskih komunikacija u području upravljanja i provođenja programa osiguranja kvalitete.

Organizacijskom strukturom i raspodjelom zadataka mora se osigurati:
- da dobavljači budu odgovorni za svoje radove i za ostvarenje tražene kvalitete;
- da provjeru usklađenosti zahtijevane i ostvarene kvalitete ne mogu provoditi osobe koje imaju direktnu odgovornost za izvršenje posla.

Program kontrole i osiguranja kvalitete sastoji se u obvezatnoj primjeni svih zahtjeva važeće regulative, propisa i normi od važnosti za kvalitetu. Za sve izvršene radove i ugrađene materijale izvođač je dužan izdati ateste. Provedbom kontrole u obliku dokaza kvalitete i izvještajima o izvršenim pregledima potvrđuje se osiguranje kvalitete.

Investitor odnosno korisnik objekta snosi krajnju odgovornost za primjenu i ispunjenje svih normi i zahtjeva navedenih u ovom projektu. Program OK ima karakter općih uvjeta koji daju naglasak na zahtjeve kvalitete materijala, proizvoda i radova, a ne propisuje tehnologiju koju će Izvođač primijeniti. Izvođač svakako mora za interne potrebe razraditi tehnologiju pripreme proizvodnje i tijeka izvedbe pojedinih radova. Ovi se uvjeti mogu dopuniti za radove koji se naknadnim rješenjima pojave, a mogu se suglasno izmijeniti, ako se u međuvremenu promijene tehnička rješenja ili dođe do izmjene važećih propisa i normi.

2. OBVEZE SUDIONIKA U GRADNJI

2.1. Obveze investitora
- osigurati svu potrebnu projektnu dokumentaciju, odobrenja, suglasnosti i dozvole;
- osigurati izvješća o kontroli projekta,
- osigurati stalni stručni nadzor nad građenjem.

2.2. Obveze izvođača radova
Izvođač je dužan graditi u skladu s građevinskom dozvolom, Zakonom o gradnji, tehničkim propisima, posebnim propisima, pravilima struke i pritom:

- povjeriti izvođenje građevinskih radova i drugih poslova osobama koje ispunjavaju propisane uvjete za izvođenje tih radova odnosno obavljanje poslova,
- radove izvoditi tako da se ispune temeljni zahtjevi za građevinu, zahtjevi propisani za energetska svojstva zgrada i drugi zahtjevi i uvjeti za građevinu,
- ugrađivati građevne i druge proizvode te postrojenja u skladu sa Zakonom o gradnji i posebnim propisima,
- osigurati dokaze o svojstvima ugrađenih građevnih proizvoda u odnosu na njihove bitne značajke, dokaze o sukladnosti ugrađene opreme i/ili postrojenja prema posebnom zakonu, isprave o sukladnosti određenih dijelova građevine s temeljnim zahtjevima za građevinu te dokaze kvalitete kao što su rezultati ispitivanja, zapisi o provedenim procedurama kontrole kvalitete i dr. za koje je obveza prikupljanja tijekom izvođenja građevinskih i drugih radova za sve izvedene dijelove građevine i za radove koji su u tijeku određena Zakonom o gradnji, posebnim propisom ili projektom,
- gospodariti građevnim otpadom nastalim tijekom građenja na gradilištu sukladno propisima kojima se uređuje gospodarenje otpadom,
- oporabiti i/ili zbrinuti građevni otpad nastao tijekom građenja na gradilištu sukladno propisima kojima se uređuje gospodarenje otpadom,
- sastaviti pisanu izjavu o izvedenim radovima i ovjeriti je kvalificiranim elektroničkim potpisom i
- izraditi program i način održavanja građevine i ugrađene opreme u skladu s glavnim projektom.

2.3. Obveze nadzora

Stručni Nadzor obavlja fizička osoba koja za to ima ovlaštenje u smislu članaka 24. Zakona o gradnji (NN 155/25). U tu svrhu imenuje se Nadzorni inženjer (u daljnjem tekstu: Nadzor) koji je dužan:

- nadzirati građenje tako da bude u skladu s građevinskom dozvolom i glavnim projektom, Zakona o gradnji, posebnim propisima i pravilima struke,
- utvrditi ispunjava li izvođač i odgovorna osoba koja vodi građenje ili pojedine radove uvjete propisane posebnim zakonom,
- utvrditi je li iskolčenje građevine obavio ovlašteni inženjer geodezije,
- nadzirati provedbu kontrolnih ispitivanja određenih dijelova građevine odnosno dokazivanja ispunjavanja temeljnih zahtjeva za građevinu i/ili drugih zahtjeva, koja se provode u skladu s uvjetima predviđenim glavnim projektom, posebnim propisom ili izvješćem o obavljenoj kontroli projekta, i po potrebi odrediti provedbu kontrolnih ispitivanja u svrhu provjere odnosno dokazivanja ispunjavanja temeljnih zahtjeva za građevinu i/ili drugih zahtjeva putem ovlaštene osobe koja nije sudjelovala u provedbi postupka izdavanja isprava i dokaza iz članka 22. stavka 1. točke 4. Zakona o gradnji,
- biti prisutan na gradilištu za vrijeme izvođenja radova koji su predmet njegova stručnog nadzora građenja i ovjeriti građevinski dnevnik kvalificiranim elektroničkim potpisom,
- bez odgode upoznati investitora sa svim nedostacima odnosno nepravilnostima koje uoči u glavnom projektu ili izvedbenom projektu i tijekom građenja, a investitora i građevinsku inspekciju i druge inspekcije o poduzetim mjerama,
- sastaviti završno izvješće o izvedbi građevine i ovjeriti ga kvalificiranim elektroničkim potpisom.

Nadzorni inženjer dužan je u provedbi stručnog nadzora građenja, kada za to postoji potreba, odrediti način otklanjanja nedostataka i nepravilnosti građenja građevine, i to ako:

- dokumentacijom iz stavka 1. točke 4. ovoga članka nije dokazana sukladnost odnosno kvaliteta ugrađenih građevina, proizvoda, opreme i/ili postrojenja,
- izvođač odnosno odgovorna osoba koja vodi građenje ili pojedine radove ne ispunjava uvjete propisane zakonom kojim se uređuju poslovi i djelatnosti prostornog uređenja i gradnje,
- iskolčenje građevine nije obavio ovlašteni inženjer geodezije.

3. ZAHTJEVI KVALITETE

3.1. Projektna dokumentacija

Prije uvođenja u posao Investitor je dužan predati Izvođaču svu potrebnu projektnu dokumentaciju. Projektna dokumentacija treba sadržavati verificirana tehnička rješenja u skladu sa statičkim, građevno-fizikalnim, mikroklimatskim i drugim značajkama objekta. Nacrtima i/ili tekstualnim opisom treba prikazati i pojasniti sve bitne detalje.

Izvođač je dužan detaljno pregledati i proučiti projektnu dokumentaciju te pravovremeno upozoriti nadzornog inženjera na eventualne nedostatke, nejasnoće i odstupanja u mjerama, podlogama ili druge manje neusklađenosti u dokumentaciji. Ako Izvođač, prije početka ili tijekom građenja, ustanovi bitne nedostatke u tehničkim rješenjima ili

računskoj točnosti, koje bi mogle prouzročiti nefunkcionalnost građevine, slabiju kvalitetu i postojanost ugrađenih elemenata ili druge štete, dužan je o tome pismeno i na vrijeme obavijestiti nadzornog inženjera i/ili projektanta te zatražiti razjašnjenja odnosno odgovarajuće ispravke i/ili izmjene projekta. U protivnom, bit će dužan ovakve štete sanirati o svom trošku.

Izvođač nema pravo na svoju ruku vršiti izmjene projektne dokumentacije odnosno tehničkih rješenja. Eventualne izmjene projekta tijekom građenja (u svrhu poboljšanja, zamjene materijala i načina izvedbe i sl.) mogu se izvršiti isključivo na temelju pismenog dogovora s projektantom i nadzornim inženjerom.

3.2. Kvaliteta radova i materijala

Izvođenjem radova na građevini može se započeti, tek nakon što je gradilište uređeno prema odredbama Pravilnika o zaštiti na radu u građevinarstvu. O početku radova Izvođač je dužan obavijestiti nadležno tijelo.

Za sve radove treba primjenjivati važeće tehničke propise i građevinske norme. Izvedba radova treba biti prema projektu, općim i posebnim tehničkim uvjetima i opisu radova, a u skladu s pravilima struke. Izvođenje radova mora biti tehnološki ispravno, po redoslijedu kojim se osigurava kvaliteta izvedbe. O izvođenju pojedinih faza treba na vrijeme obavijestiti nadzornog inženjera radi utvrđivanja kvalitete (posebno na "kontrolnim točkama").

Skele, podupore i razupore, zaštitne ograde te rampe za prijevoz materijala po građevini i sl. treba u pravilu izvoditi na osnovi statičkih proračuna i nacrta, a u skladu s propisima. Skele moraju biti na vrijeme postavljene, kako ne bi došlo do zastoja u radu.

Tolerancije mjera izvedenih radova određene su prema odluci projektanta i/ili nadzorne službe, a u skladu s tehničkim propisima za grube i završne radove u građevinarstvu i uzancama struke. Sva odstupanja od utvrđenih tolerantnih mjera dužan je Izvođač otkloniti o svom trošku.

Za sve materijale koji će se ugrađivati Izvođač mora predočiti odgovarajuće potvrde odnosno izjave o sukladnosti. Po svojim fizičkim, kemijskim i mehaničkim osobinama moraju odgovarati hrvatskim normama (HRN), općim propisima i uzancama struke te zahtjevima navedenim u troškovničkom opisu. Ukoliko se zahtijeva upotreba materijala za koje ne postoji HRN (materijali iz uvoza i sl.), potrebno ih je, u skladu sa Zakonom o normizaciji, atestirati kod organizacije koja je registrirana i kvalificirana za ispitivanje takvog materijala.

Materijali koji se ugrađuju moraju u pravilu biti novi i neupotrebljavani (osim ako se drugačije ne zahtijeva odabrani u skladu s određenom namjenom. Gotovi, tvornički proizvedeni materijali, moraju se primijeniti u svemu prema uputama proizvođača. Uskladištenje materijala treba provesti tako da je osiguran od oštećenja (lomova, vlaženja i dr.), jer se smije ugrađivati samo materijal propisane kvalitete. Ovo se odnosi i na sve gotove prefabrikate, obrtničke proizvode i sl.

Izvođač građevinskih radova dužan je obrtnicima i instalaterima dati potrebne skele za radove na visini većoj od 2 metra. Također treba osigurati prostorije za smještaj alata i materijala te ustupiti radnu snagu za pripomoć (bušenje, popravak zida i dr.).

Ako se radovi obavljaju za vrijeme jake zime, kiše ili Ijetnih vrućina, Izvođač treba osigurati konstrukcije od oštećenja. U slučaju da dođe do oštećenja uslijed atmosferskih utjecaja, Izvođač će izvršiti popravke o svom trošku. Izvođač je dužan, bez posebne naplate, osigurati investitoru i projektantima potrebnu pomoć u pomagalima i Ijudima, pri obilasku gradilišta radi nadzora, uzimanja uzoraka i sl.

Nakon dovršetka svih radova Izvođač treba, zajedno s nadzornim inženjerom, izvršiti pregled i o tomu sastaviti zapisnik o preuzimanju, u kojemu treba navesti:

- površine ili mjesta na kojima je izvršen pregled;
- vrstu rada, konstrukcije i građevinskog elementa i način izrade/ugradbe te eventualne posebne zahtjeve za izvedbu;
- dokumentaciju o vrsti i kvaliteti upotrebljenog materijala, kao i podatke o proizvođaču /isporučitelju;
- nalaz pregleda odnosno popis eventualnih nedostataka i rok njihova otklanjanja.

Izvođač je dužan dobaviti i čuvati sve ateste o ispitivanju upotrebljenih materijala i

konstrukcija, te ih nakon primopredaje građevine dostaviti investitoru. Kod primopredaje građevine izvođač je dužan predati sve ateste o ispravnosti instalacija investitoru. Za sve materijale primijenjene u ovom projektu primjenjuju se HRN standardi na temelju Zakona o normizaciji (NN br. 80/13) i Pravilnika o hrvatskim normama (NN 22/96).

Po završetku radova investitor je dužan izvršiti tehnički pregled i ishoditi uporabnu dozvolu.

TEHNIČKI UVJETI ZA IZVOĐENJE GRAĐEVINSKIH RADOVA

Detaljna razrada programa kontrole i osiguranja kvalitete bit će sadržana u troškovniku projektiranih radova.

1.1. Pripremni radovi i uređenje gradilišta

Prije davanja ponude, Izvođač treba pregledati užu i širu lokaciju građevine te provjeriti mogućnosti i uvjete pristupa gradilištu i prijevoza na deponiju, privremenih priključka na instalacije i dr. Također, Izvođač svakako mora (za

interne potrebe) razraditi tehnologiju izvedbe pojedinih radova, radi optimalne organizacije građenja, nabave materijala, kalkulacije i sl.

Pripremni radovi ne mogu započeti prije nego Investitor odabranog Izvođača ne "uvede u posao", što podrazumijeva minimalno sljedeće obveze:

- predaju gradilišta odnosno osiguranje prava pristupa na građevnu česticu na kojoj će se izvoditi ugovoreni radovi, s obilježenim granicama čestice, horizontalnim osovinama (ishodištem) te stalnom visinskom točkom, i iskolčenja odnosno određivanja visinskih kota objekta;
- predaju izvedbene projektne dokumentacije u potrebnom (ugovorenom) broju primjeraka;

Prije početka izvedbe pripremnih radova, Izvođač je dužan dostaviti plan organizacije građenja odnosno shemu uređenja gradilišta, u sklopu kojeg treba:

- predvidjeti prostorije za urede, boravak radnika, sanitarije/garderobe i dr.;
- ograditi gradilište odgovarajućim elementima, radi zaštite i sigurnosti Ijudi, prometa i objekata;
  postaviti natpisnu ploču s potrebnim podacima o investitoru, projektantu i Izvođaču;
- postaviti potreban broj pomoćnih prostornija, uređenih skladišta, nadstrešnica za opremu i građevinski materijal;
- dostaviti i popis radnih strojeva i opreme koja će biti raspoloživa na gradilištu te satnice za rad i upotrebu svakog stroja;
- odrediti i urediti prometne i parkirne površine za osobne automobile, kamione, građevinske strojeve i dr.;
- osigurati dovod svih potrebnih instalacija do potrošača (vode, elektrike, grijanja i dr.);
- postaviti funkcionalnu i pouzdanu rasvjetu, radi sigurnog kretanja i/ili izvođenja radova noću;
- uvesti i primjenjivati sve HTZ mjere prema postojećim propisima.

Izvođač je dužan redovito održavati i čistiti gradilište sa svim prostorijama i cjelokupnim inventarom te odstranjivati svu površinsku vodu u granicama gradilišta odnosno nasipavati ugrožene površine. Sve otpadne materijale (šuta, lomovi, mort, ambalaža i sl.) treba odmah odvesti. Ukoliko se ovo neće izvršavati, investitor ima pravo ove poslove povjeriti drugome, a na teret glavnog ugovaratelja radova.

Izvođač radova dužan je voditi računa o postojećim instalacijama i cjevovodima i sl. kako u terenu tako i izvan terena jer će sam snositi štete uslijed eventualnog oštećenja istih.

Po završetku svih radova, Izvođač je dužan skinuti i odvesti sve nasipe, betonske podloge, temelje strojeva, radnih i pomoćnih prostorija i sl., tj radilište kompletno očistiti do zdrave zemlje kako bi se moglo pristupiti hortikulturnom uređenju odnosno zemljište vratiti u prvobitno stanje.

Sve stavke uključuju odvoz i skladištenje ili odvoz na mjesni deponij. Sve stavke uključuju sav potrebni alat, materijal i pomoćne skele, zaštitne sredstva - sve potrebno do gotovosti. U svaku jediničnu cijenu uključiti odvoz srušenog materijala na gradilišnu i mjesnu deponiju, max. udaljenu 20 km, te razvrstavanje materijala prema uvjetima za istovar materijala mjesnog deponija i plaćanje pristojbi.

1.2. Zemljani radovi

Izvođač treba izvršiti sva potrebna iskolčenja s potrebnom točnošću, a na zahtjev nadzornog inženjera izvršit će se i potrebna kontrolna mjerenja. Međutim, Izvođač ostaje i nadalje odgovoran za sve eventualne greške kod iskolčenja, iako je ova kontrola obavljena.

Ako su opis i predmjer zemljanih radova za iskope dani prema projektiranim dimenzijama Izvođač mora uzeti u obzir potrebna povećanja zbog karakteristika terena, postavljanja oplate, vertikalne hidroizolacije i dr.

Tijekom iskapanja rovova i kanala te nakon dovršetka iskopa, a posebno prije betoniranja Izvođač je dužan pozvati na pregled nadzornog inženjera odnosno geomehaničara i konstruktera. Podupiranja, razupiranja i crpljenje vode uslijed kiše treba obuhvatiti jediničnim cijenama i neće se posebno naplaćivati.

Ako u opisu stavki nije navedena udaljenost prijevoza materijala od iskopa do stalne deponije odnosno do privremene deponije u neposrednoj blizini gradnje, to će pravovremeno odrediti nadzorni inženjer. Izvođač mora u ponudi ukalkulirati realnu udaljenost.

Izvođač je dužan redovito održavati i čistiti gradilište sa svim prostorijama i cjelokupnim inventarom te odstranjivati svu površinsku vodu u granicama gradilišta odnosno nasipavati ugrožene površine. Sve otpadne materijale (šuta, lomovi, mort, ambalaža i sl.) treba odmah odvesti. Ukoliko se ovo neće izvršavati, investitor ima pravo ove poslove povjeriti drugome, a na teret glavnog ugovaratelja radova.

1.3. Betonski, armiranobetonski i armirački radovi

Svi radovi na betoniranju i u svezi betonskih i armiranobetonskih radova moraju se obavljati sukladno Tehničkom propisu za građevinske konstrukcije (NN br. 17/17, 75/20, 7/22). Tehnička svojstva građevnih proizvoda (materijala) od kojih se beton proizvodi (cement, agregat, dodatak betonu, voda) moraju ispunjavati zahtjeve normi na koje upućuje norma HRN EN 206-1 i zahtjeve prema odredbama iz Tehničkog propisa za građevinske konstrukcije (NN br. 17/17, 75/20, 7/22).

Sve betonske i armiranobetonske radove potrebno je izvoditi prema Tehničkom propisu za betonske konstrukcije (NN br. 101/05), HRN EN 206-1 "Beton: Specifikacije, svojstva, proizvodnja i sukladnost", HRN ENV 13670-1 "Izvođenje betonskih konstrukcija" i ostalim pripadajućim hrvatskim normama.

Prikaz usporedbe razreda tlačne čvrstoće prema važećim Tehničkim propisima za betonske konstrukcije i marke betona prema starom propisu (PBAB):

Marka betona prema PBAB-u i odgovarajući razred tlačne čvrstoće prema TPBK						
Marka betona (MB)	15	20	30	40	50	60
Razred tlačne čvrstoće	C12/15	C16/20	C25/30	C30/37	C40/50	C50/60

Agregat

Za spravljanje betona koristit će se samo onaj agregat koji ima svojstva propisana odgovarajućim normama, te su mu svojstva dokazana prethodnim ispitivanjima. Za spravljanje betona nije dozvoljena upotreba prirodnog (nefrakcioniranog agregata).

Optimalni granulometrijski sastav agregata utvrđuje se na osnovi prethodnih laboratorijskih ispitivanja i mora biti sukladan HRN EN 12620. Kvaliteta agregata mora biti osigurana kontrolom proizvodnje tako da zadovoljava sve zahtjeve norme HRN EN 12620. Proizvođač betona dužan je od proizvođača agregata pribaviti i čuvati dokumentaciju o kontroli kvalitete (deklaracija ili certifikat o sukladnosti), tako da je može predočiti u slučaju potrebe. U skladu s normom HRN EN 206-1, proizvođač betona obavezan je kontinuirano provoditi kontrolu kvalitete agregata (izgled, oblik, zagađenje, granulacija sijanjem, upijanje vode) odgovarajućom primjenom nizova normi HRN EN 932, HRN EN 933, HRN EN 1097, HRN EN 1367 i HRN EN 1744, i odredbi Priloga D TPBK, te čuvati dokumentaciju s rezultatima.

Cement

Kod navedenih armirano-betonskih radova, za proizvodnju projektiranog betona smije se upotrijebiti neki od cemenata sljedećih vrsta:

CEM I, CEM II/A-S i II/B-S, CEM II/A-D, CEM II/A-V i II/B-V, CEM III/A, III/B i III/C.

Dopušta se i odabir neke druge vrste, s izuzetkom aluminatnog, ako se dokaže da beton s takvim cementom zadovoljava sve zahtjeve ovog projekta odnosno sukladnost s HRN EN 197-1. Prilikom odabira vrste treba dati prednost cementima s dodacima (tip II) jer se pokazalo da povoljno utječu na svojstva betona (obradivost). Obaveza je proizvođača betona da osigura kontrolu kvalitete upotrijebljenog cementa u skladu s važećim propisima i normama (TPBK, HRN EN 206-1, HRN EN 197-1). Kod svake isporuke cementa treba kontrolirati i sačuvati otpremnicu i deklaraciju ili certifikat o sukladnosti. Preporučljivo je uzimati i odlagati uzorke cementa jednom tjedno za kasnije ispitivanje u slučaju potrebe. Cijela količina cementa treba potjecati od istog proizvođača.

Voda

Voda za pripremu betona treba biti čista i bez štetnih sastojaka, što se potvrđuje ispitivanjem prema normi HRN EN 1008. Ako se upotrebljava voda za piće iz gradskog vodovoda, nije potrebno dokazivati kvalitetu.

Armatura

Sva armatura mora imati minimalnu vlačnu čvrstoću od 500 N/mm². Prije ugradnje betona sva armatura mora biti očišćena od hrđe, ulja, boje ili bilo kojeg materijala koji može štetno utjecati na vezu betona i čelika. Sav čelik za armaturu izvesti će od zavarljivog čelika prema Hrvatskim normama HRN EN 10080-1 do 5. Armatura mora biti savijena točno prema nacrtima savijanja. Svaka šipka mora biti iz jednog komada, a prije savijanja treba ju očistiti od korozije. Prigodom betoniranja treba paziti da se armatura ne pomakne iz svog položaja te da bude obuhvaćena betonom u čitavoj dužini i opsegu.

Za sve vrste navedenih ugrađenih čelika potrebni su atesti proizvođača u skladu s propisima i standardima. Iz atesta moraju biti vidljive mehaničke karakteristike čelika za armaturu po korištenim profilima:

- oznaka armature i mehaničkih karakteristika
- nazivni promjer,
- granice razvlačenja,
- karakteristična vlačna čvrstoća.

Ugradnja betona

Transportirani beton može se upotrijebiti samo iz onih betonara koje su pod stalnom kontrolom ovlaštene stručne organizacije i koje imaju ateste ne starije od 6 mjeseci.

Prije početka ugradnje betona, armatura i prostor između armature i oplate trebaju biti temeljito očišćeni od ostataka betona, nevezane žice i sl. Čišćenje će se obaviti ispiranjem vodom i ispuhivanjem zrakom (upotreba kompresora). Bitno je provjeriti:

- dimenzije konstruktivnog elementa koji se betonira
- ukrućenje, zabrtvljenost i nauljenost oplate

- ispravnost montaže armature, točan položaj i rastojanje armaturnih šipki prema pozicijama iz armaturnih nacrta
- kvalitetu varova
- debljinu zaštitnog sloja betona

S ugradnjom betona može se započeti nakon što nadzorni inženjer upisom u građevinski dnevnik potvrdi pregled armature i oplate. Zbijanje betona obavlja se sredstvima predviđenim za zbijanje svježe betonske mase i to pretežno korištenjem pervibratora s iglama različitog promjera. Iglu je potrebno vertikalno uranjati u beton na razmacima od cca 60 cm. Pri vibriranju svakog narednog sloja igla se uranja do polovice prethodnog sloja betona. Beton se mora posebno pažljivo vibrirati uz pregrade radnih reški.

Betoniranje kod temperature ispod +5 ˚C i iznad +30 ˚C moguće je samo uz pridržavanje posebnih mjera.

Betoniranje pri visokim vanjskim temperaturama

Niska početna temperatura svježeg betona ima višestruko povoljan utjecaj na poboljšanje uvjeta za betoniranje masivnih konstrukcija. Stoga je sniženje temperature svježeg betona i održavanje iste u propisanim granicama od posebnog značaja. Za održavanje temperature svježeg betona unutar dopuštenih 25 °C, neophodno je poduzeti sljedeće mjere: krupne frakcije agregata hladiti raspršivanjem vode po površini deponije, što se ne preporučuje s frakcijama do 8 mm, zbog poteškoća s održavanjem konzistencije betona, deponije pijeska zaštititi nadstrešnicama, silose za cement, rezervoare, miješalicu, cijevi itd. zaštititi od sunca bojenjem u bijelo. Ukoliko ovi postupci hlađenja nisu dostatni, daljnje sniženje temperature može se postići hlađenjem vode u posebnim postrojenjima (coolerima). Za vrijeme visokih dnevnih temperatura (oko 30 °C), kada postoje poteškoće s održavanjem dozvoljene temperature svježeg betona, početak radova na betoniranju treba pomaknuti prema hladnijem dijelu dana (noć, jutro). Vrijeme od spravljanja betona do ugradnje treba biti što kraće, kako bi se izbjegli problemi pri pražnjenju transportnih sredstava i ugradnji zbog smanjenja obradivosti. Ugrađivanje se mora odvijati brzo i bez zastoja. Redoslijed betoniranja mora omogućiti povezivanje novog betona s prethodnim. U uvjetima vrućeg vremena najpogodnije je njegovanje vodom. Njegovanje treba početi čim beton počne očvršćivati. Ako je intenzitet isparavanja blizu kritične granice, površina se može finim raspršivanjem vode održavati vlažnom, bez opasnosti od ispiranja. Čelične oplate treba rashlađivati vodom, a podloga prije betoniranja mora biti dobro nakvašena. Ukoliko se u svježem betonu pojave pukotine, treba ih zatvoriti revibriranjem. Voda koja se upotrebljava za njegovanje ne smije biti mnogo hladnija od betona, kako razlike između temperature betona na površini i unutar jezgre ne bi prouzročile pojavu pukotina. Stoga je efikasan način njegovanja pokrivanje betona materijalima koji vodu upijaju i zadržavaju (juta, spužvasti materijal i sl.) te dodatno prekrivanje plastičnom folijom. Prekrivanje povoljno djeluje i na utjecaj razlika temperatura noć - dan.

Betoniranje pri niskim vanjskim temperaturama

Betoniranje pri temperaturama nižim od +5 °C moguće je uz pridržavanje mjera za zimsko betoniranje. Upotreba smrznutog agregata u mješavini nije dozvoljena, a zagrijavanje pijeska parom nije preporučljivo zbog poteškoća s održavanjem konzistencije betona. Pri ugradnji svježi beton mora imati minimalnu temperaturu od +6 °C, koja se na nižim temperaturama zraka (0<t< +5 °C) može postići samo zagrijavanjem vode, pri čemu temperatura mješavine agregata i vode prije dodavanja cementa ne smije prijeći +25 °C. Temperatura svježeg betona u zimskom periodu na mjestu ugradnje mora biti od +6 °C do +15 °C. Da bi se omogućio normalni tok procesa stvrdnjavanja i spriječilo smrzavanje, odmah poslije ugradnje, beton se toplinski zaštićuje prekrivanjem otvorenih površina izolacijskim materijalima i izolacijom čeličnih oplata. Toplinska izolacija betona mora biti takva da osigura postizanje najmanje 50 % projektirane čvrstoće na pritisak prije nego što beton bude izložen djelovanju mraza. Pri temperaturama zraka nižim od +5 °C, temperatura svježeg betona mjeri se najmanje jedanput u toku 2 h.

Nakon završetka betoniranja, čim to dopušta stanje površine, potrebno je započeti s njegom ugrađenog betona. Beton treba zaštiti od:

- prebrzog isušivanja
- brzih izmjena topline između betona i zraka
- ekstremnih temperatura
- oborina
- vibracija koje mogu promijeniti unutrašnju strukturu i prionljivost betona i armature
- mogućih mehaničkih oštećenja u vrijeme vezivanja i početka očvršćivanja

Gotove betonske konstrukcije moraju udovoljavati sljedećim zahtjevima:

- površine moraju imati homogenu i glatku strukturu, jednolične boje i po mogućnosti bez pora;
- dimenzije se moraju točno održavati, a rubovi i bridovi moraju biti neoštećeni;
- sastavci, nastali uslijed prekida rada, moraju biti neupadljivi.

1.4. Tesarski radovi

Oplata, kao i razna podupiranja i razupiranja, moraju imati takvu sigurnost da bez slijeganja i štetnih deformacija mogu primiti opterećenja i utjecaje koji nastaju za vrijeme izvedbe radova. Prije betoniranja mora biti kontrolirana. Za izradu oplate koristiti daske, gredice i letve od jelove rezane građe prema HRN D.C1.041. Korištenje građe dozvoljeno je

više puta, osim na onim dijelovima konstrukcija gdje se izričito traži glatka oplata. Prema zahtjevu Izvođača, uz odobrenje nadzornog inženjera, mogu se upotrijebiti i montažne oplate od građevinskih ploča.

Kad se oplata premazuje uljem, mora se spriječiti prljanje betona i armature. Oplata, ako je drvena, mora prije betoniranja biti natopljena vodom na svim površinama koje će doći u dodir s betonom i zaštićena od prianjanja za beton premazom vapnom. Skidanje oplate se mora izvršiti čim je to provedivo, naročito tamo gdje oplata ne dozvoljava polijevanje betona, ali nakon što je beton dovoljno očvrsnuo. Svi popravci betona trebaju se izvršiti na predviđen način i to što je prije moguće.

Skele, podupore i razupore, zaštitne ograde te rampe za prijevoz materijala po građevini i sl. treba u pravilu izvoditi na osnovi statičkih proračuna i nacrta, a u skladu s propisima HTZ. Skele moraju biti na vrijeme postavljene kako ne bi došlo do zastoja u radu.

1.5. Zidane konstrukcije

Sve konstruktivne zidove treba izvesti u skladu s Tehničkim propisom za zidane konstrukcije (NN br. 1/07).

Kod opeke je potrebno kontrolirati dozvoljeno odstupanje od dimenzija te čvrstine. Za mort kontrolirati kvalitetu vode, pijeska, vapna i cementa te kontrolirati marku morta. U toku građenja kontrolirati okomice i ravninu zida te geometriju zidova u odnosu na projekt. Pri ugradbi tvorničkih materijala obvezatno treba postupati prema uputi proizvođača odnosno isporučitelja.

Izvođač je dužan izvesti dimnjake prema uputstvima proizvođača te garantirati kvalitetu izvedbe. Prije eksploatacije izvođač je dužan izvesti provjeru funkcioniranja dimnjaka.

1.6. Hidroizolacije

Provjeravati vrste i ateste po šaržama ljepenke i spojnog materijala u odnosu na projekt. Prije polaganja hidroizolacije provjeriti hrapavost podloge. U toku radova rukovoditelj treba propisati i provesti potrebne mjere zaštite kako ne bi došlo do oštećenja izvedene hidroizolacije, a naročito pažljivo izvoditi zaštitu hidroizolacije betonom.

1.7. Termoizolacije

Potrebno je provjeravati da li se upotrebljavaju materijali predviđeni projektom te dostaviti ateste proizvođača kako za izolacijski materijal tako i za sidra kojima se učvršćuje na konstrukciju.

1.8. Fasaderski radovi

Prije otpočinjanja radova izvođač je obvezan dostaviti projektantu na ovjeru uzorke. Radovi se moraju izvesti u skladu s projektom uz prethodnu provjeru kvalitete zidane konstrukcije u pogledu geometrije i čvrstoće, a posebno na betonskim dijelovima gdje se moraju odstraniti eventualne masnoće i sredstva kojima se premazuje oplata radi lakšeg odvajanja od betona.

Svi materijali primijenjeni na fasadi moraju imati potrebne ateste proizvođača i dokumente o ispravnosti isporučenog materijala. Izvedene zidarske i arm. betonske radove izvođač fasade preuzima zapisnikom.

1.9. Stolarski radovi

Drvo koje se upotrebljava za stolariju treba biti bez kvrga i smole. Drvo treba biti suho,a postotak vlage dokazan atestom. Za sve ostale materijale iverice, panel ploče, iveral i sl. pribaviti ateste o kvaliteti. Sav okov treba biti odabran u skladu s projektom te pravilom struke. Sve plohe trebaju biti ravne i glatke, spremne za završnu obradu.

1.10. Aluminijska bravarija i staklarski radovi

Izvođač radova obavezan je izraditi radioničku dokumentaciju i dostaviti je na ovjeru projektantu. Potrebno je dostaviti ateste o kvaliteti materijala za aluminijske profile. Gotovi elementi trebaju biti provjereni na propuštanje vode i zraka. Za izo staklo trebaju biti priloženi potrebni atesti.

1.11. Crna bravarija

Svi profili i limovi trebaju biti odmašćeni, a hrđa odstranjena. Za varive elemente varioci trebaju posjedovati atest o kategoriji, a svi radovi trebaju biti atestirani. Svi varovi u interijeru trebaju biti obrušeni. Sav materijal mora odgovarati važećim standardima, propisima i normama.

1.12. Protupožarna bravarija

Izvođač radova obavezan je izraditi radioničku dokumentaciju i dostaviti je na ovjeru projektantu. Za sva vrata dostaviti ateste od referentne ustanove.

1.13. Keramičarski radovi

Prilikom izvedbe keramičarskih radova moraju se u potpunosti primjenjivati postojeći propisi: Pravilnik o tehničkim mjerama u uvjetima za završne radove u građevinarstvu, Tehnički uvjeti za izvođenje keramičarskih radova. Rad i materijal mora odgovarati standardima, važećim tehničkim pravilnicima i normama za: izvođenje radova, cement, cementni mort, glazirane podne pločice, keramičke pločice za unutarnje oblaganje i ljepila.

Prije preuzimanja radova izvođač treba provjeriti kvalitetu prethodnih radova te zajedno s rukovoditeljem gradilišta sastaviti zapisnik o kvaliteti.

Izvođač treba dostaviti i provjeriti ateste za pločice, a tijekom radova obavezno provjeravati kakvoću (reške te ravnine ploha i bridova). Uzorci keramičarskih pločica trebaju biti dostavljeni projektantu na odobrenje. Kao vezni materijal za opločenje podova upotrijebit će se odgovarajuće ljepilo za pločice. Tijekom radova provjeravati kakvoću (reške, ravnine ploha i bridova). Potrebno je priložiti ateste o apsorpciji vode, čvrstoći, tvrdoći, otpornosti na habanje, mraz, kemijske utjecaje i udarce, te o sigurnosti od klizanja.

Podne ravnine moraju biti potpuno ravne i horizontalne, osim u prostorijama s podnim odvodima, gdje se izvode minimalni padovi prema tim odvodima. Uz podne rešetke, sifone i uz ostale rubove sve podne pločice moraju biti obrezane na potrebnu mjeru i pravilno obrubljene. Sve keramičarske radove treba izvesti prema nacrtima, opisima troškovnika, postojećim tehničkim Propisima, te uputama projektanta i nadzornog inženjera.

1.14. Kamenorezački radovi

Provjeriti ateste za kamen (čvrstoća, habanje). Provjeriti završnu obradu kamena (poliranje). Dokazati nosivost sponki. Prije preuzimanja radova izvođač treba izvršiti kontrolu izvedene konstrukcije te o tome sačiniti pismeni izvještaj, o odstupanju od projektiranih mjera. Tijekom ugradnje provjeravati kakvoću radova. Sve reške trebaju biti ravne i jednake, ploče položene u ravnini, a bridovi vertikalni. Uzorci kamena trebaju biti dostavljeni projektantu na ovjeru.

1.15. Limarski radovi

Upotrijebljeni materijal mora imati ateste o kvaliteti. Izrada limarije je u svemu prema projektnom rješenju, važećim propisima i pravilima dobrog zanata. Za limarske radove izvođač je obavezan dostaviti radioničke nacrte, uzorke i detalje postave projektantu na ovjeru. Postava limarije ne može započeti prije zapisničkog preuzimanja izvedene tesarske krovne konstrukcije i oplate tj. podloge na koju se limarija polaže.

Limarski radovi obuhvaćaju sve vrste opšivanja limom kod postave fotonaponske elektrane, kao i izradu te montažu vertikalnih odvodnih cijevi i ventilacijskih cijevi. U principu se ne smije upotrijebiti više vrsta limova na istom elementu, a ako se iznimno upotrijebi, onda spojeve treba na pogodan način izolirati (premaz, izolacijske trake i sl.) kako ne bi došlo do pojave galvanskog elektriciteta.

Za krovopokrivačke radove izvođač je obavezan dostaviti radioničke nacrte projektantu na ovjeru. Pokrivanje krova ne može započeti prije zapisničkog preuzimanja izvedene tesarske krovne konstrukcije i oplate na koju se lim polaže.

Potrebno je provjeravati da li se upotrebljavaju materijali predviđeni projektom te dostaviti ateste proizvođača o kvaliteti. Materijali moraju zadovoljavati odgovarajuće propise i standarde. Izrada limarije je u svemu prema projektnom rješenju i pravilima zanata. Svi ostali materijali, koji nisu obuhvaćeni standardima, moraju imati ateste od za to ovlaštenih organizacija. Eventualne izmjene materijala, detalja, te načina izvedbe tijekom gradnje, moraju se izvršiti isključivo pismenim dogovorom s Projektantom i Nadzornim inženjerom. Ako se traži stavkom troškovnika materijal koji nije obuhvaćen propisima, ima se u svemu izvesti prema uputama proizvođača, te s garancijom i certifikatima od za to ovlaštenih ustanova.

1.16. Parketarski radovi

Upotrijebljeni materijal mora imati ateste o kvaliteti. Polaganje parketa može otpočeti nakon provjere vlažnosti podloge i pregleda njenog kvaliteta o čemu mora biti sačinjen zapisnik.

1.17. Gipsarski radovi

Gipsarski radovi moraju se izvesti solidno i stručno prema važećim propisima i pravilima dobrog zanata. Obuhvaćaju izradu laganih montažnih stropova, protupožarnih i običnih pregradnih stijena i obloga instalacionih šahtova kojima je glavna komponenta gips.

Gipskartonske ploče se sastoje od gipsa debljine 9, 12,5, 15 mm, obostrano zaštićenog/armiranog kartonom, a najčešće se pričvršćuju na potkonstrukciju od pocinčanog lima debljine 0,6 mm. Izvode se kao standardne (GK) - za suhe prostore, vlagootporne (GKI) - za vlažne prostore i vatrootporne (GKF). Ploče se proizvode se u dimenzijama 122 x 244 do 366 cm, te se postavljaju na metalnu pocinčanu konstrukciju. Spojevi ploča se nakon montaže zapune ispunjačem reški i zaglade lopaticom. Vezu s dilatacijama i žbukom potrebno je obraditi posebnim elastičnim kitovima da se spriječi pucanje.

1.18. Soboslikarsko-ličilački radovi

Prije preuzimanja radova izvođač treba provjeriti kvalitetu prethodnih radova, upozoriti nadzornog inženjera na sve eventualne manjkavosti podloga, odnosno radova ostalih obrtnika, kako bi se na vrijeme otklonile, te zajedno s rukovoditeljem gradilišta sastaviti zapisnik o kvaliteti. Tijekom radova provjeravati kakvoću obrade.

Za sve radove potrebno je izraditi uzorke te ih dostaviti na uvid i odobrenje.

Materijali za izradu moraju zadovoljavati odgovarajuće propise i standarde te moraju odgovarati Tehničkim uvjetima za izvođenje soboslikarskih radova. Materijal za izvedbu soboslikarskih radova treba biti prvorazredan. Sredstva za temeljni nalič upotrebljavaju se prema uputstvu proizvođača.

Na oličenim površinama ne smiju se poznati tragovi četke ili valjka, ne smije biti mrlja, a ton boje treba biti ujednačen. Eventualne izmjene materijala te načina izvedbe tijekom gradnje moraju se izvršiti isključivo pismenim dogovorom s projektantom i nadzornim inženjerom.

Slatina, srpanj 2026.

Projektant:

Snježana Stipeč, dipl.ing.arh., A 56

ARHITEKTONSKI PROJEKT

3. GRAFIČKI PRILOZI
ARHITEKTURA

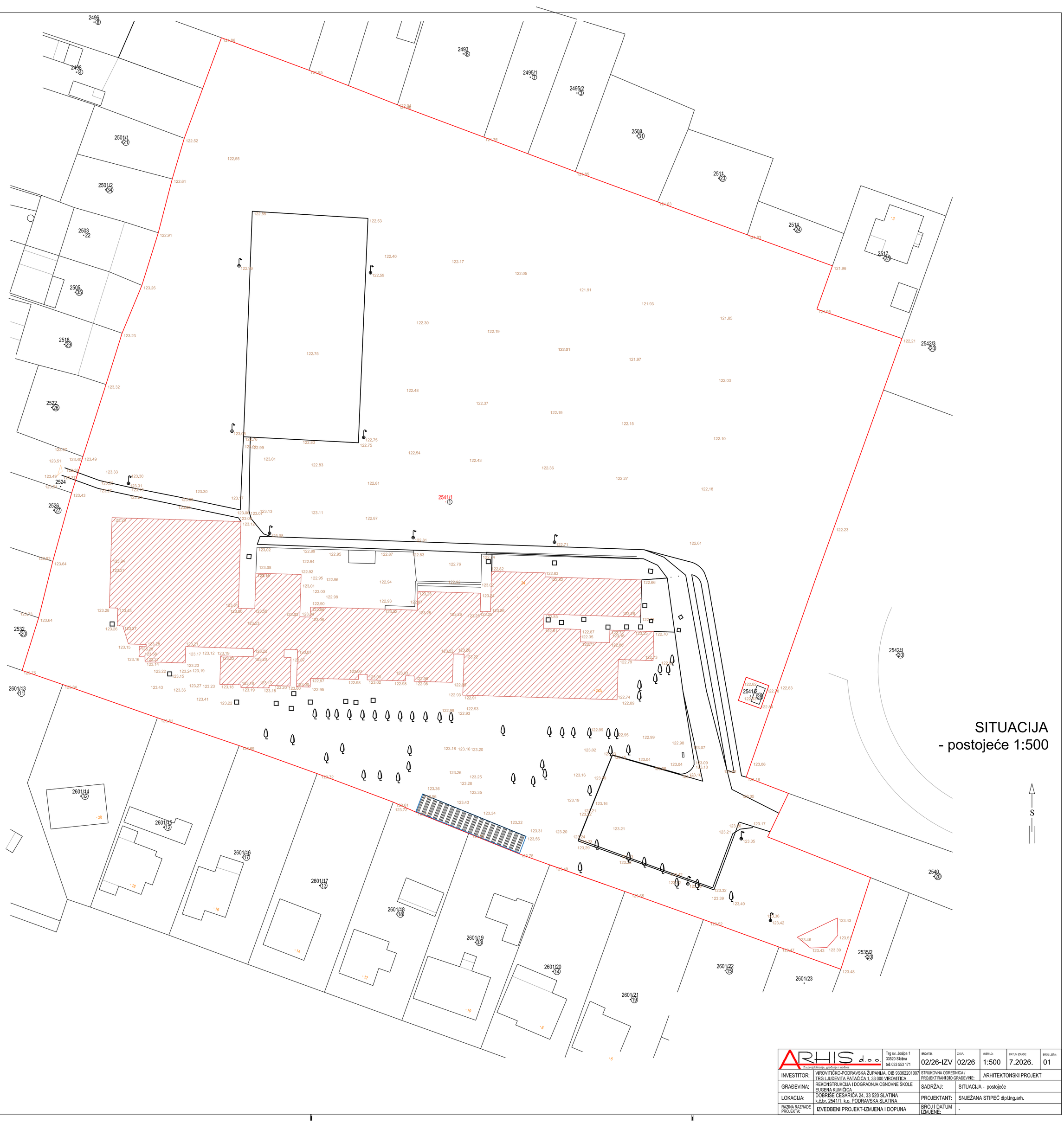

SITUACIJA
- postojeće 1:500

ARHIS d.o.o. Za projektiranje, građenje i nadzor	Trg sv. Josipa 1 33520 Slatina tel: 033 553 171	BROJ T.D. 02/26-IZV	Z.O.P. 02/26	MJERILO: 1:500	DATUM IZRADE: 7.2026.	BROJ LISTA: 01
INVESTITOR:	VIROVITIČKO-PODRAVSKA ŽUPANIJA, OIB 93362201007 TRG LJUDEVITA PATAČIĆA 1, 33 000 VIROVITICA	STRUKOVNA ODREDNICA / PROJEKTIRANI DIO GRAĐEVINE:	ARHITEKTONSKI PROJEKT			
GRAĐEVINA:	REKONSTRUKCIJA I DOGRADNJA OSNOVNE ŠKOLE EUGENA KUMIČIĆA	SADRŽAJ:	SITUACIJA - postojeće			
LOKACIJA:	DOBRIŠE CESARIĆA 24, 33 520 SLATINA k.č.br. 2541/1, k.o. PODRAVSKA SLATINA	PROJEKTANT:	SNJEŽANA STIPEČ dipl.ing.arh.			
RAZINA RAZRADE PROJEKTA:	IZVEDBENI PROJEKT-IZMJENA I DOPUNA	BROJ I DATUM IZMJENE:	-			

SITUACIJA
- novoprojektirano stanje
1:500

vježbalište sa spravama 27x15 m

stanica za punjenje električnih vozila

dizalica topline

parkirna podizna rampa

stajalište za školski autobus

prostor za odlaganje smeća

glazbeni paviljon

LEGENDA:

- GRANICA GRAĐEVINSKE PARCELE k.č.br. 2541/1, k.o. Podravska Slatina
- POSTOJEĆA ZGRADE ŠKOLE
- DOGRADNJA ŠKOLE
- POMOĆNA ZGRADA
- ZELENE POVRŠINE
- ASFALTIRANA POVRŠINA (cesta/staza)
- ASFALTIRANA POVRŠINA - NOVO (cesta)
- TRAVNI OPLOČNICI
- BETONSKI OPLOČNICI
- SADNJA NOVIH STABALA
- STALCI ZA BICIKL
- KOŠ ZA SMEĆE
- KLUPE
- KOMPOST
- OZNAKA KOLNOG PRISTUPA
- OZNAKA PJEŠAČKOG PRISTUPA
- OZNAKA ULAZA U ZGRADU

ARHIS d.o.o. za projektiranje, građenje i nadzor	Trg sv. Josipa 1, 33520 Slatina, tel: 033 553 171	BROJ T.D. 02/26-IZV	Z.O.P. 02/26	MJERILO: 1:500	DATUM IZRADE: 7.2026.	BROJ LISTA: 02	
INVESTITOR:	VIROVITIČKO-PODRAVSKA ŽUPANIJA, OIB 93362201007, TRG LJUDEVITA PATAČIĆA 1, 33 000 VIROVITICA	STRUKOVNA ODREDNICA / PROJEKTIRANI DIO GRAĐEVINE:	ARHITEKTONSKI PROJEKT				
GRAĐEVINA:	REKONSTRUKCIJA I DOGRADNJA OSNOVNE ŠKOLE EUGENA KUMIČIĆA	SADRŽAJ:	SITUACIJA - novoprojektirano stanje				
LOKACIJA:	DOBRIŠE CESARIĆA 24, 33 520 SLATINA, k.č.br. 2541/1, k.o. PODRAVSKA SLATINA	PROJEKTANT:	SNJEŽANA STIPEČ dipl.ing.arh.				
RAZINA RAZRADE PROJEKTA:	IZVEDBENI PROJEKT-IZMJENA I DOPUNA	BROJ I DATUM IZMJENE:	-				

SITUACIJA - uži obuhvat
- novoprojektirano stanje
1:500

preklopni branik

dizalica topline

stanica za punjenje električnih vozila

info panel

parkirna podizna rampa

stajalište za školski autobus

prostor za odlaganje smeća

glazbeni paviljon

2601/23

NH DN100

S

LEGENDA:

- GRANICA GRAĐEVINSKE PARCELE k.č.br. 2541/1, k.o. Podravska Slatina
- POSTOJEĆA ZGRADE ŠKOLE
- DOGRADNJA ŠKOLE
- POMOĆNA ZGRADA
- ZELENE POVRŠINE
- ASFALTIRANA POVRŠINA (cesta/staza)
- ASFALTIRANA POVRŠINA - NOVO (cesta)
- TRAVNI OPLOČNICI
- BETONSKI OPLOČNICI
- OZNAKA KOLNOG PRISTUPA
- OZNAKA PJEŠAČKOG PRISTUPA
- OZNAKA ULAZA U ZGRADU
- RUŠENJE POSTOJEĆIH STABALA
- SADNJA NOVIH STABALA
- STALCI ZA BICIKL
- KOŠ ZA SMEĆE
- KLUPE
- KOMPOST
- UKLANJANJE RASVJETNOG STUPA
- POSTAVA NOVOG RSVJETNOG STUPA
- IZMJEŠTENA RASVJETA
- PRIPREMA ZA PUNIONICU

ARHIS d.o.o. Za projektiranje, inženjering i nadzor	Trg sv. Josipa 1, 33520 Slatina, tel: 033 553 171	BROJ T.D. 02/26-IZV	Z.O.P. 02/26	MJERILO: 1:500	DATUM IZRADE: 7.2026.	BROJ LISTA: 03

INVESTITOR:	VIROVITIČKO-PODRAVSKA ŽUPANIJA, OIB 93382201007, TRG LJUDEVITA PATAČIĆA 1, 33 000 VIROVITICA	STRUKOVNA ODREDNICA / PROJEKTIRANI DIO GRAĐEVINE:	ARHITEKTONSKI PROJEKT
GRAĐEVINA:	REKONSTRUKCIJA I DOGRADNJA OSNOVNE ŠKOLE EUGENA KUMIČIĆA	SADRŽAJ:	SITUACIJA - uži obuhvat - novoprojektirano stanje
LOKACIJA:	DOBRIŠE CESARIĆA 24, 33 520 SLATINA k.č.br. 2541/1, k.o. PODRAVSKA SLATINA	PROJEKTANT:	SNJEŽANA STIPEČ dipl.ing.arh.
RAZINA RAZRADE PROJEKTA:	IZVEDBENI PROJEKT-IZMJENA I DOPUNA	BROJ I DATUM IZMJENE:	

SITUACIJA
- radovi okoliš 1:500

vježbalište sa spravama 27x15 m

preklopni branik

ograda

info panel

NH DN100

2541/1

2542/1

2542/2

2542/3

2496 (8)
2498 (4)
2493 (6)
2495/1 (7)
2495/2 (3)
2508 (31)
2511 (23)
2514 (24)
2517 (25)
2501/1 (21)
2501/2 (34)
2503 (22)
2505 (35)
2518 (29)
2522 (26)
2524
2526 (27)
2532 (20)
2540 (20)
2535/2 (20)
2601/13 (11)
2601/14 (32)
2601/15 (12)
2601/16 (17)
2601/17 (13)
2601/18 (18)
2601/19 (33)
2601/20 (14)
2601/21 (19)
2601/22 (15)
2601/23

LEGENDA:

- GRANICA GRAĐEVINSKE PARCELE k.č.br. 2541/1, k.o. Podravska Slatina
- POSTOJEĆA ZGRADE ŠKOLE
- POMOĆNA ZGRADA
- ISKOP ZA DOGRADNJU ŠKOLE
- ISKOP ZA VJEŽBALIŠTE
- ISKOP ZA PARKIRALIŠTE
- ISKOP ZA STAZU, SMEĆE I STALKE ZA BICIKL
- ISKOP ZA TRAVNE OPLOČNIKE
- ISKOP ZA DIZALICU TOPLINE
- SANACIJA MANIPULATIVNIH POVRŠINA
- UKLANJANJE ASFALTA DO NASIPA
- UKLANJANJE I PONOVNA POSTAVA BETONSKIH OPLOČNIKA
- RUŠENJE POSTOJEĆIH STABALA
- SADNJA NOVIH STABALA
- UKLANJANJE RASVJETNOG STUPA
- POSTAVA NOVOG RASVJETNOG STUPA
- IZMJEŠTENA RASVJETA
- PRIPREMA ZA PUNIONICU

ARHIS d.o.o. Za projektiranje, građenje i nadzor	Trg sv. Josipa 1 33520 Slatina tel: 033 553 171	BROJ T.D. 02/26-IZV	Z.O.P. 02/26	MJERILO: 1:500	DATUM IZRADE: 7.2026.	BROJ LIST.: 04	
INVESTITOR:	VIROVITIČKO-PODRAVSKA ŽUPANIJA, OIB 93362201007 TRG LJUDEVITA PATAČIĆA 1, 33 000 VIROVITICA	STRUKOVNA ODREDNICA / PROJEKTIRANI DIO GRAĐEVINE:	ARHITEKTONSKI PROJEKT				
GRAĐEVINA:	REKONSTRUKCIJA I DOGRADNJA OSNOVNE ŠKOLE EUGENA KUMIČIĆA	SADRŽAJ:	SITUACIJA - radovi okoliš				
LOKACIJA:	DOBRIŠE CESARIĆA 24, 33 520 SLATINA k.č.br. 2541/1, k.o. PODRAVSKA SLATINA	PROJEKTANT:	SNJEŽANA STIPEČ dipl.ing.arh.				
RAZINA RAZRADE PROJEKTA:	IZVEDBENI PROJEKT-IZMJENA I DOPUNA	BROJ I DATUM IZMJENE:	-				

SITUACIJA - preklop instalacija
1:500

NN KABEL NXY 5x95 mm²)
u kabelskom rovu

NN KABEL NAYY 4x120 mm²)
u kabelskom rovu

NN KABEL NXY 5x95 mm²)
u kabelskom rovu
PROTURNA CIJEV
ISPOD TEMELJA

NN KABEL NXY 5x95 mm²)
dio po zidu dio u kabelskom
rovu

NN KABEL NAYY x(4x150 mm²)
postojeći

NN KABEL NAYY (4x150 mm²)
NN SPOJNICA

NN KABEL NAYY (4x150 mm²)
dionica koja se napušta

NN KABEL NAYY 3x(4x150 mm²) u kabelskom rovu
+ Cu 35 mm² u PVC cijevi 3xØ 100

NN KABEL NYY 3x4 mm²) u kabelskom rovu
+ + PHD 50

priprema za punionicu
PHD 100 u kabelskom rovu

POSTOJEĆE RO
POKLOPAC 122,67 m.n.m.
KDK 122,00m.n.m

POSTOJEĆE
VODOMJERNO OKNO

PEHD d110
PEHD d140
PEHD d160
PVC d125
PVC d160 J=1%
POSTOJEĆA K.C. d200 J=1%
POSTOJEĆA K.C. d250 J=1%
NH DN100

R.O. 6 DN630
POKLOPAC 122,80 m.n.m.
KDK 122,24 m.n.m.

R.O. 5 DN630
POKLOPAC 122,80 m.n.m.
KDK 122,22 m.n.m.

R.O. 4 DN630
POKLOPAC 122,70 m.n.m.
KDK 122,10m.n.m.

MASTOLOV
POKLOPAC 122,80 m.n.m
KOTA ULAZA 122,20 m.n.m.
KOTA IZLAZA 122,12m.n.m.

POSTOJEĆE RO
POKLOPAC 122,95 m.n.m.
KDK 121,97 m.n.m.
KOTA PRIKLJUČKA 122,25 m.n.m.

NOVO
R.O. 3 80x80cm
POKLOPAC 122,93 m.n.m.
KDK 121,75 m.n.m.
KOTA PRIKLJUČKA 121,90 m.n.m.

NOVO
R.O. 4 80x80cm
POKLOPAC 122,93 m.n.m.
KDK 121,57 m.n.m.
KOTA PRIKLJUČKA 122,06 m.n.m.

POSTOJEĆE RO6 FEKALNI
POKLOPAC 122,93 m.n.m.
KDK 121,70 m.n.m.
KOTA PRIKLJUČKA 122,00 m.n.m.

POSTOJEĆE RO6 OBORINSKI
POKLOPAC 122,95 m.n.m.
KDK 121,37 m.n.m.
KOTA PRIKLJUČKA 121,50 m.n.m.

R.O. 2 DN630
POKLOPAC 123,25 m.n.m.
KDK 121,89 m.n.m.

R.O. 1 DN630
POKLOPAC 123,25 m.n.m.
KDK 121,67 m.n.m.

POSTOJEĆE RO
POKLOPAC 122,95 m.n.m.
KDK 121,83 m.n.m.
KOTA PRIKLJUČKA 122,00 m.n.m.

2524 · 27
2526 · 27
2532 · 20
2601/13 · 11
2601/14 · 32
2601/15 · 12
2601/16 · 17
2601/17 · 13
2601/18 · 18
2601/19 · 33
2601/20 · 14
2601/21 · 19
2601/22 · 15
2601/23
2540 · 20
2535/2 · 20
2541/1 · 1
2541/2 · 28
2542/1 · 20

ARHIS d.o.o. Za projektiranje, građenje i nadzor	Trg sv. Josipa 1 33520 Slatina tel: 033 553 171	BROJ T.D. 02/26-IZV	Z.O.P. 02/26	MJERILO: 1:500	DATUM IZRADE: 7.2026.	BROJ LISTA: 04a

INVESTITOR:	VIROVITIČKO-PODRAVSKA ŽUPANIJA, OIB 93362201007 TRG LJUDEVITA PATAČIĆA 1, 33 000 VIROVITICA	STRUKOVNA ODREDNICA / PROJEKTIRANI DIO GRAĐEVINE:	ARHITEKTONSKI PROJEKT
GRAĐEVINA:	REKONSTRUKCIJA I DOGRADNJA OSNOVNE ŠKOLE EUGENA KUMIČIĆA	SADRŽAJ:	SITUACIJA - preklop instalacija
LOKACIJA:	DOBRIŠE CESARIĆA 24, 33 520 SLATINA k.č.br. 2541/1, k.o. PODRAVSKA SLATINA	PROJEKTANT:	SNJEŽANA STIPEČ dipl.ing.arh.
RAZINA RAZRADE PROJEKTA:	IZVEDBENI PROJEKT-IZMJENA I DOPUNA	BROJ I DATUM IZMJENE:	-

TLOCRT PRIZEMLJA -kuhinja
-rekonstrukcijski zahvat 1:50

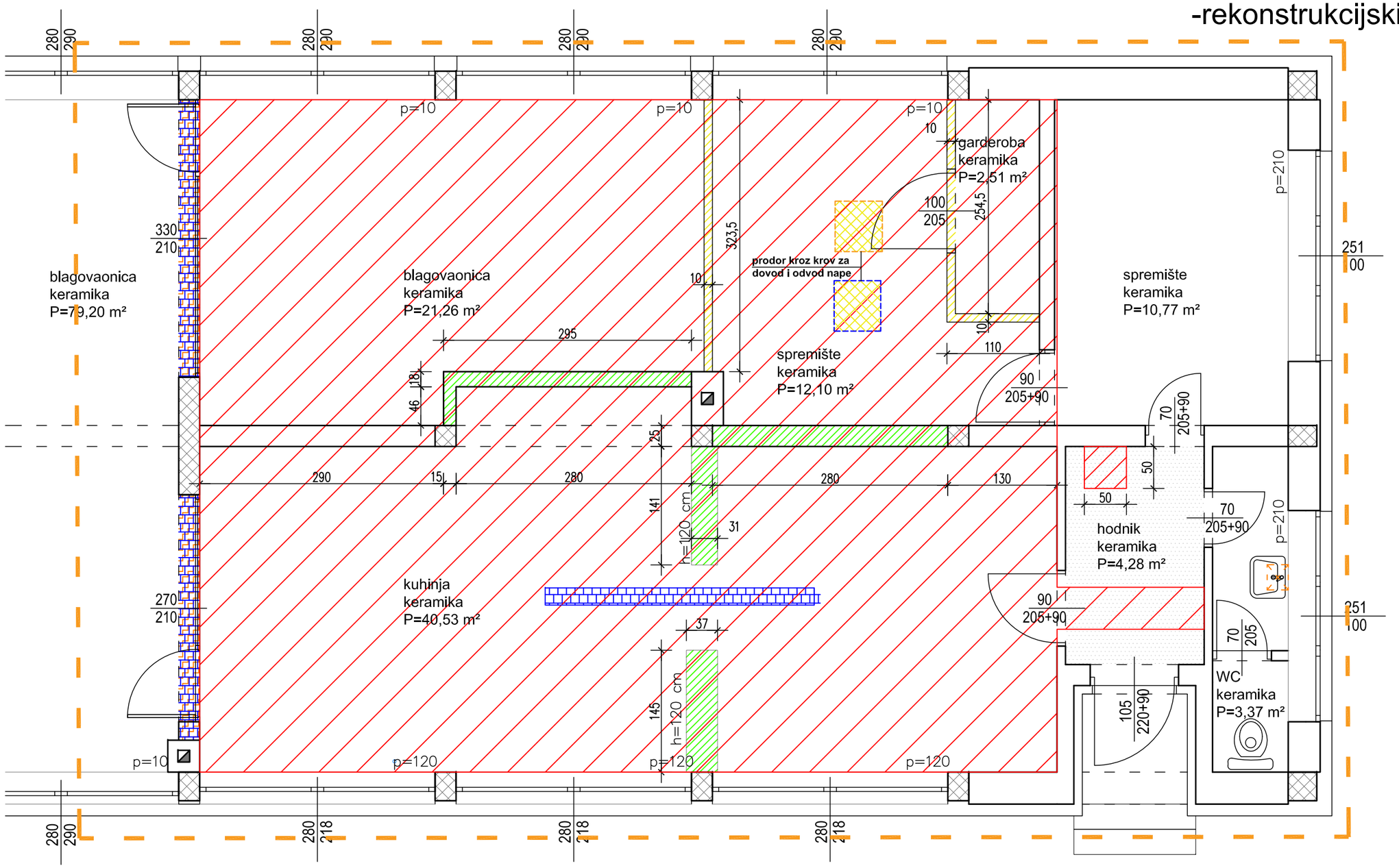

REKONSTRUKCIJA KUHINJE UNUTAR POSTOJEĆIH GABARITA ZGRADE

-izrezivanje slojeva poda do nasipa

uklanjanje/zamjena bravarije/stolarije

- rušenje dijela postojećih AB elemenata, zidova od blok opeke zajedno s otvorima

-uklanjanje gipskartonskih zidova

- zidanje novih zidova i zazidavanje postojećih otvora blokom opekom u debljini postojećeg zida

-uklanjanje postojeće podne keramike i postava nove

ARHIS d.o.o. Za projektiranje, građenje i nadzor	Trg sv. Josipa 1 33520 Slatina tel: 033 553 171	BROJ T.D. 02/26-IZV	Z.O.P. 02/26	MJERILO: 1:50	DATUM IZRADE: 7.2026.	BROJ LISTA: 05
INVESTITOR:	VIROVITIČKO-PODRAVSKA ŽUPANIJA, OIB 93362201007 TRG LJUDEVITA PATAČIĆA 1, 33 000 VIROVITICA	STRUKOVNA ODREDNICA / PROJEKTIRANI DIO GRAĐEVINE:	ARHITEKTONSKI PROJEKT			
GRAĐEVINA:	REKONSTRUKCIJA I DOGRADNJA OSNOVNE ŠKOLE EUGENA KUMIČIĆA	SADRŽAJ:	TLOCRT PRIZEMLJA-kuhinja -rekonstrukcijski zahvat			
LOKACIJA:	DOBRIŠE CESARIĆA 24, 33 520 SLATINA k.č.br. 2541/1, k.o. PODRAVSKA SLATINA	PROJEKTANT:	SNJEŽANA STIPEČ dipl.ing.arh.			
RAZINA RAZRADE PROJEKTA:	IZVEDBENI PROJEKT-IZMJENA I DOPUNA	BROJ I DATUM IZMJENE:	-			

TLOCRT PRIZEMLJA -spremišta
-rekonstrukcijski zahvat
1:50

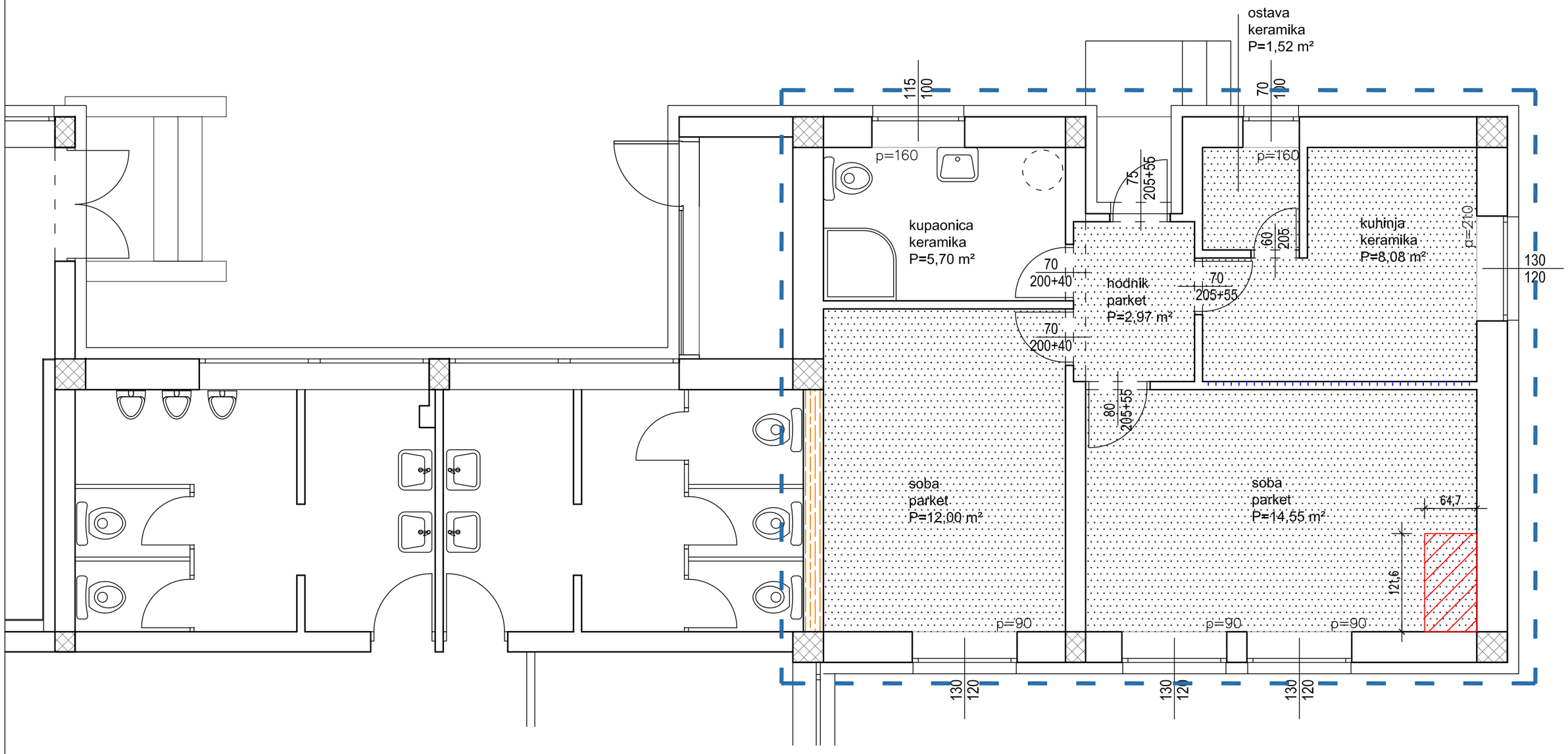

-uklanjanje završnog poda

-sanacija zida od vlage

-uklanjanje zidne keramike

-izrezivanje slojeva poda do nasipa

ARHIS d.o.o. Za projektiranje, građenje i nadzor	Trg sv. Josipa 1 33520 Slatina tel: 033 553 171	BROJ T.D. 02/26-IZV	Z.O.P. 02/26	MJERILO: 1:50	DATUM IZRADE: 7.2026.	BROJ LISTA: 06

INVESTITOR:	VIROVITIČKO-PODRAVSKA ŽUPANIJA, OIB 93362201007 TRG LJUDEVITA PATAČIĆA 1, 33 000 VIROVITICA	STRUKOVNA ODREDNICA / PROJEKTIRANI DIO GRAĐEVINE:	ARHITEKTONSKI PROJEKT
GRAĐEVINA:	REKONSTRUKCIJA I DOGRADNJA OSNOVNE ŠKOLE EUGENA KUMIČIĆA	SADRŽAJ:	TLOCRT PRIZEMLJA-spremišta -rekonstrukcijski zahvat
LOKACIJA:	DOBRIŠE CESARIĆA 24, 33 520 SLATINA k.č.br. 2541/1, k.o. PODRAVSKA SLATINA	PROJEKTANT:	SNJEŽANA STIPEČ dipl.ing.arh.
RAZINA RAZRADE PROJEKTA:	IZVEDBENI PROJEKT-IZMJENA I DOPUNA	BROJ I DATUM IZMJENE:	-

REKONSTRUKCIJA KUHINJE UNUTAR POSTOJEĆIH GABARITA ZGRADE

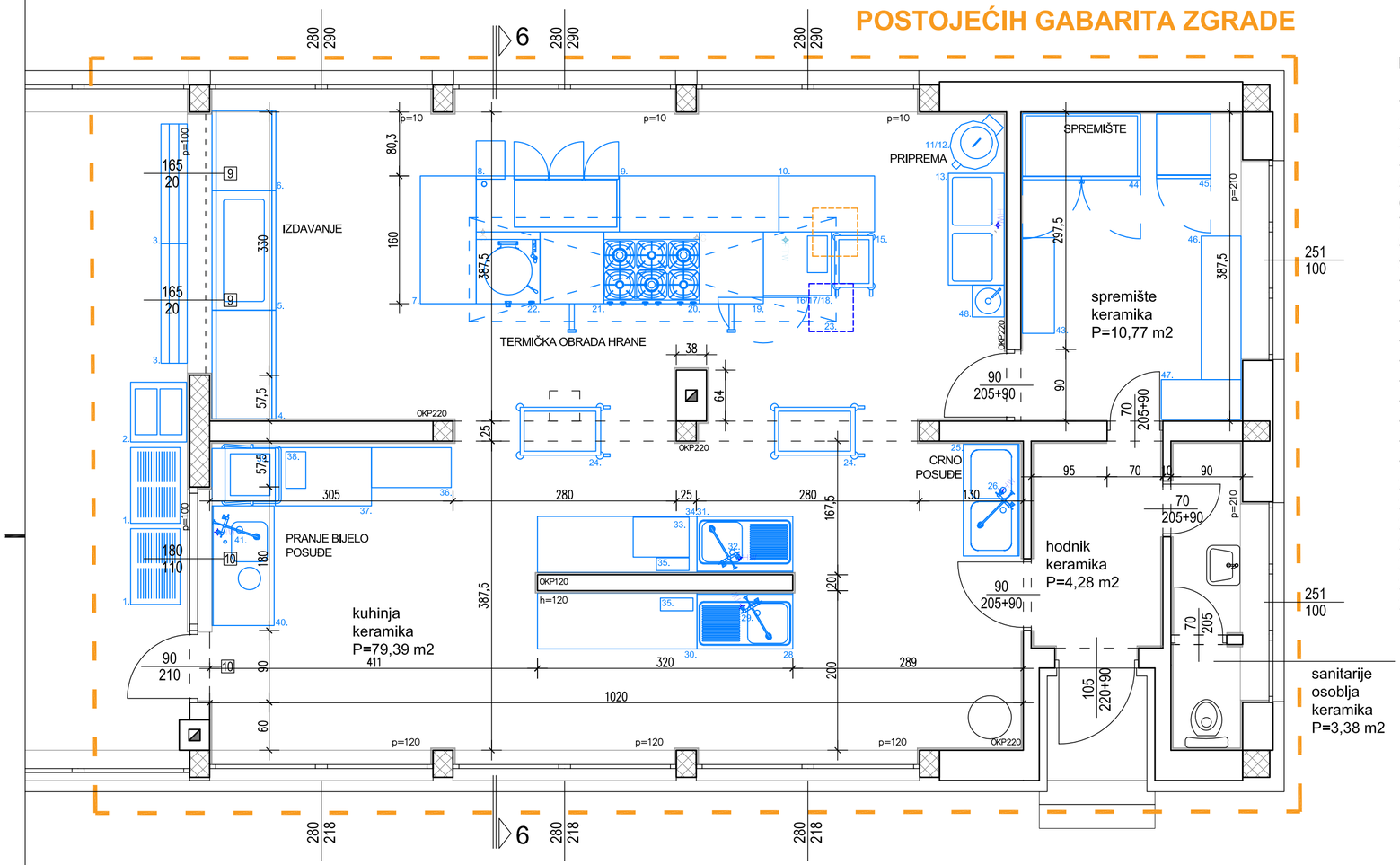

POPIS KUHINJSKE OPREME:

1. dupla transportna kolica 30xGN1/1
2. element za kruh, pribor i pladnjeve
3. klizna polica za tacne - 3 cijevi
4. hlađeni pult
5. toplovodna kupka
6. kutni pult
7. zatvoreni pult s 3 ladice
8. hlađeni pult
9. zatvoreni pult s 3 ladice
10. zatvoreni pult s kliznim vratima
11. ljuštilica krumpira na postolju
12. posuda za filtriranje otpadaka za ppf
13. sudoper s donjom policom
14. stolni tuš
15. kolica za 14xGN-1/1
16. el. parnokonvekcijska pećnica
17. postolje za parnokonvekcijsku peć
18. automatski omekšivač vode
19. blok pult s ladicom
20. plinski štednjak
21. blok pult s ladicom
22. plinski kotao 150L
23. zidna napa s upuhivanjem
24. kolica s 3 police
25. sudoper s donjom policom
26. stolni tuš
27. ormar s kliznim vratima
28. sudoper s donjom policom
29. stolni tuš
30. zatvoreni pult s 3 ladice
31. sudoper s donjom policom
32. stolni tuš
33. polietilenski panj 80 mm na inox postolju
34. zatvoreni pult s 3 police
35. zidni UV sterilizator
36. regal s 4 pune police (sastavljiv)
37. izlazni stol - desni
38. automatski omekšivač vode
39. perilica za tanjure/pladnjeve
40. ulazni stol - lijevi
41. stolni tuš
42. kolica za smeće s poklopcem, bez pedale
43. regal s 4 pune police (sastavljiv)
44. hladnjak
45. zamrzivač
46. regal s 4 pune police (sastavljiv)
47. regal s 4 pune police (sastavljiv)
48. sanitarni umivaonik (zidni)

TLOCRT PRIZEMLJA

±0.00=+123,26 m.n.m.

- rekonstruirano stanje

1:50

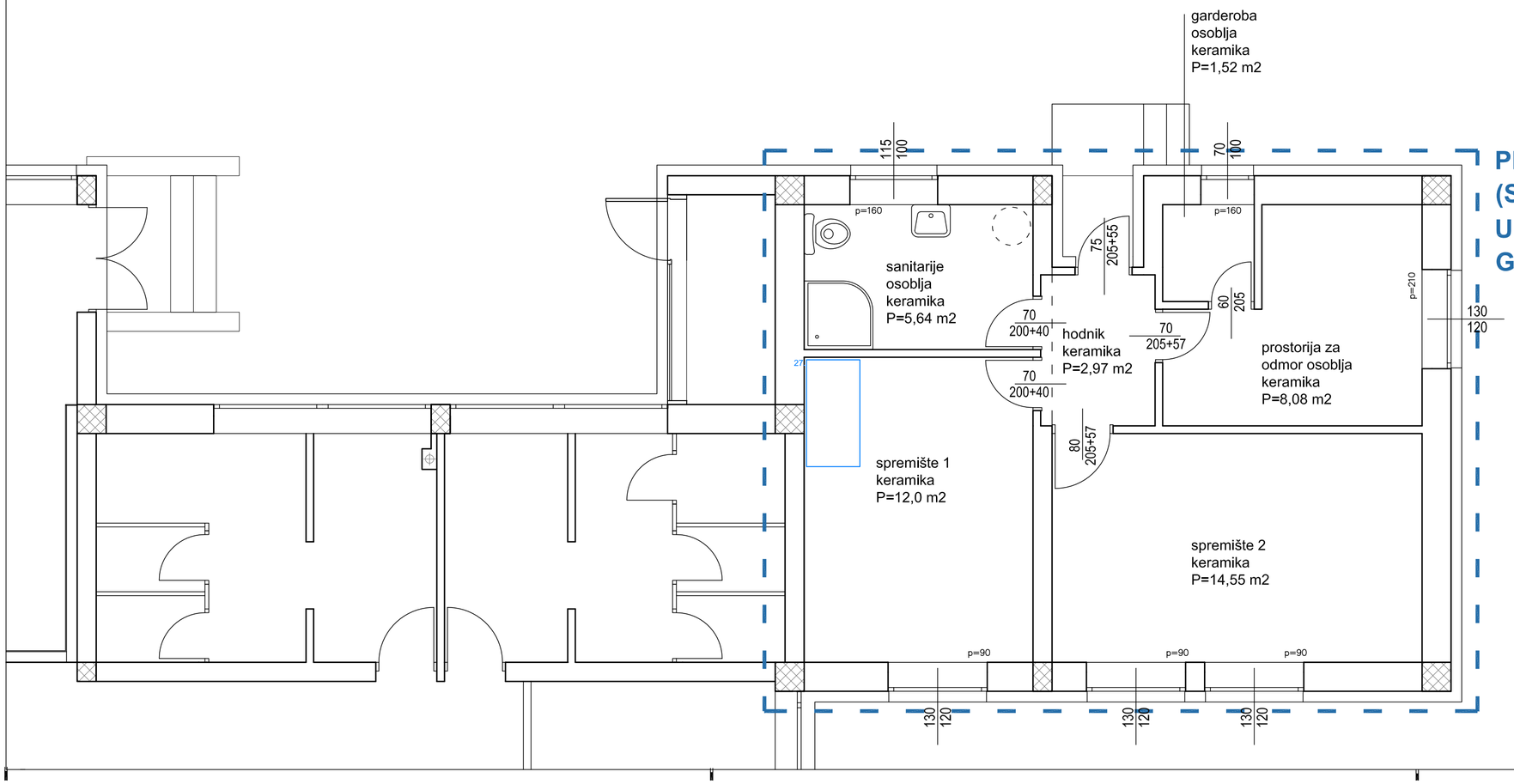

PRENAMJENA PROSTORA (SPREMIŠTA) UNUTAR POSTOJEĆIH GABARITA ZGRADE

ARHIS d.o.o. Za projektiranje, građenje i nadzor	Trg sv. Josipa 1, 33520 Slatina, tel: 033 553 171	BROJ T.D. 02/26-IZV	Z.O.P. 02/26	MJERILO: 1:50	DATUM IZRADE: 7.2026.	BROJ LISTA: 07
INVESTITOR:	VIROVITIČKO-PODRAVSKA ŽUPANIJA, OIB 93362201007 TRG LJUDEVITA PATAČIĆA 1, 33 000 VIROVITICA	STRUKOVNA ODREDNICA / PROJEKTIRANI DIO GRAĐEVINE:	ARHITEKTONSKI PROJEKT			
GRAĐEVINA:	REKONSTRUKCIJA I DOGRADNJA OSNOVNE ŠKOLE EUGENA KUMIČIĆA	SADRŽAJ:	TLOCRT PRIZEMLJA - kuhinja, spremišta - rekonstruirano stanje			
LOKACIJA:	DOBRIŠE CESARIĆA 24, 33 520 SLATINA k.č.br. 2541/1, k.o. PODRAVSKA SLATINA	PROJEKTANT:	SNJEŽANA STIPEČ dipl.ing.arh.			
RAZINA RAZRADE PROJEKTA:	IZVEDBENI PROJEKT-IZMJENA I DOPUNA	BROJ I DATUM IZMJENE:	-			

TLOCRT DIJELA PRIZEMLJA

±0.00=+123,26 m.n.m.

- rekonstruirano stanje

1:200

S

REKONSTRUKCIJA KUHINJE UNUTAR POSTOJEĆIH GABARITA ZGRADE

PRENAMJENA PROSTORA UNUTAR POSTOJEĆIH GABARITA ZGRADE

-skidanje i postava nove zidne keramike

-skidanje i postava nove podne keramike

izrezivanje slojeva poda do hidroizolacije

RAZREDNA NASTAVA

RAZREDNA NASTAVA

RAZREDNA NASTAVA

RAZREDNA NASTAVA

spojni hodnik keramika P=29,79 m2

±0,00 (+123,26)

-0,02 (+123,24)

DIZALICA TOPLINE

DOGRADNJA OSNOVNE ŠKOLE (novi školski prostor)

KORISNA NETO POVRŠINA DOGRADNJE: 400,22 m^2

GRAĐEVINSKA BRUTO POVRŠINA DOGRADNJE: 449,54 m^2

ARHIS d.o.o. Za projektiranje, građenje i nadzor	Trg sv. Josipa 1 33520 Slatina tel: 033 553 171	BROJ T.D. 02/26-IZV	Z.O.P. 02/26	MJERILO: 1:200	DATUM IZRADE: 7.2026.	BROJ LISTA: 08	
INVESTITOR:	VIROVITIČKO-PODRAVSKA ŽUPANIJA, OIB 93362201007 TRG LJUDEVITA PATAČIĆA 1, 33 000 VIROVITICA	STRUKOVNA ODREDNICA / PROJEKTIRANI DIO GRAĐEVINE:	ARHITEKTONSKI PROJEKT				
GRAĐEVINA:	REKONSTRUKCIJA I DOGRADNJA OSNOVNE ŠKOLE EUGENA KUMIČIĆA	SADRŽAJ:	TLOCRT DIJELA PRIZEMLJA - rekonstruirano stanje				
LOKACIJA:	DOBRIŠE CESARIĆA 24, 33 520 SLATINA k.č.br. 2541/1, k.o. PODRAVSKA SLATINA	PROJEKTANT:	SNJEŽANA STIPEČ dipl.ing.arh.				
RAZINA RAZRADE PROJEKTA:	IZVEDBENI PROJEKT-IZMJENA I DOPUNA	BROJ I DATUM IZMJENE:	-				

TLOCRT TEMELJA

±0.00=+123.26 m.n.m.

- novoprojektirano stanje

1:50

TEMELJ DIZALICE TOPLINE

POSTOJEĆA ZGRADA ŠKOLE

NAPOMENA:
kote prodora kroz temelje
uskladiti s projektima
instalacija

ARHIS d.o.o.	Trg sv. Josipa 1 35000 Slavonski Brod tel: 035 / 033 171	BROJ TD: 02/26-IZV	ZVJ: 02/26	MJERILO: 1:50	DATUM PROSINAC: 7.2026.	BROJ LISTA: 09

INVESTITOR:	I.REPUBLIKE HRVATSKE 1, 33 520 SLATINA	STRUKOVNA ODREDNICA / PROJEKTIRANJE I GRAĐENJE:	ARHITEKTONSKI PROJEKT
GRAĐEVINA:	REKONSTRUKCIJA I DOGRADNJA OSNOVNE ŠKOLE EUGENA KUMIČIĆA	SADRŽAJ:	TLOCRT TEMELJA - novoprojektirano stanje
LOKACIJA:	DOBRIŠE CESARIĆA 24, 33 520 SLATINA K.O.br. 20411, k.o. PODRAVSKA SLATINA	PROJEKTANT:	SNJEŽANA STIPEČ, dipl.ing.arh.
RAZINA NAZIVNOG PROJEKTA:	IDEJNI PROJEKT IZVEDBENI PROJEKT IZMJENA I DOPUNA	BROJ I DATUM IZMJENE:	-

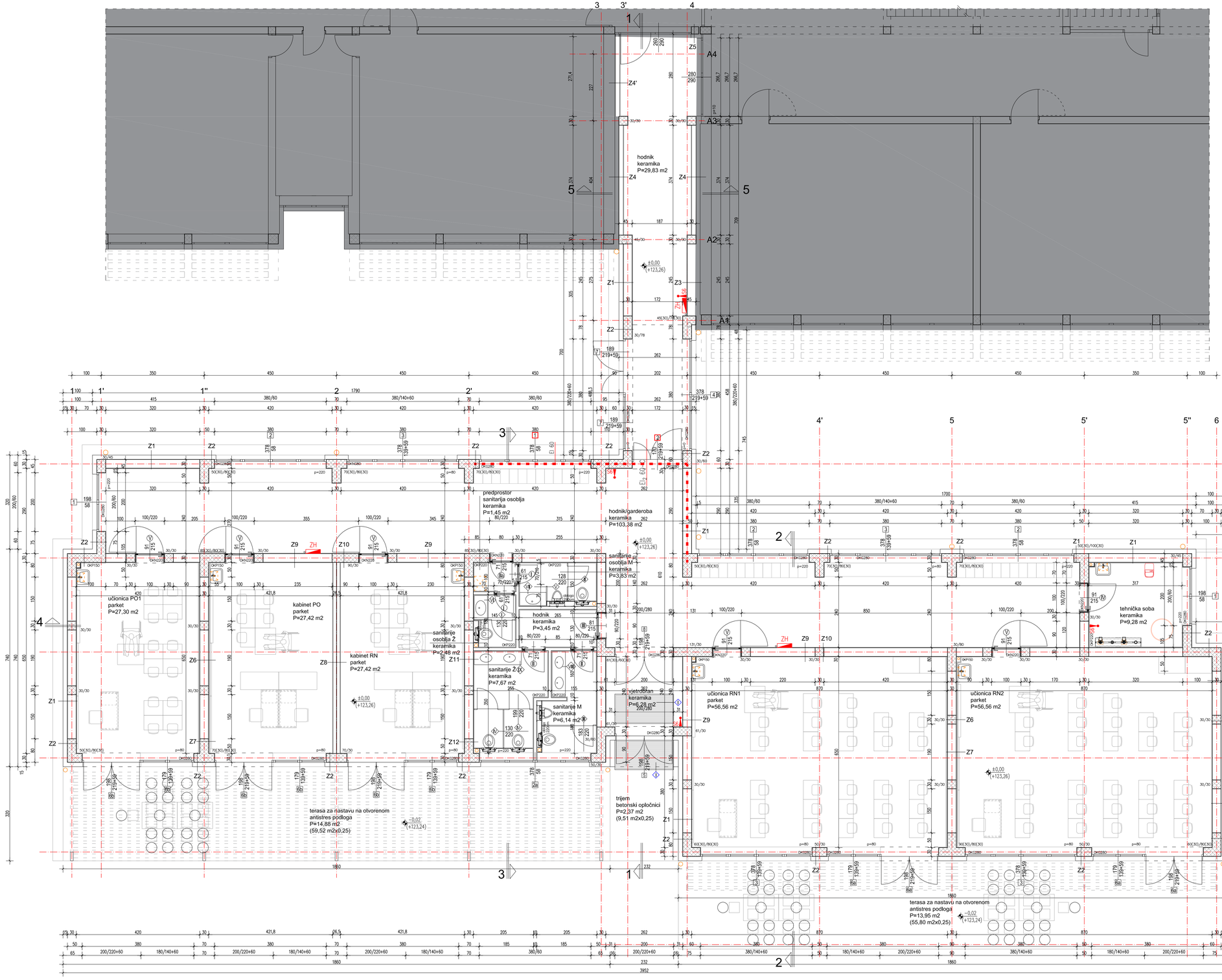

Z1 / VANJSKI ZIDANI ZID

-VAPNENO-CEMENTNA ŽBUKA	2,0 cm
-ŠUPLJI BLOKOVI OD GLINE	29,0 cm
-POLIMER-CEMENTNO LIJEPILO	0,3 cm
-MINERALNA VUNA (MW)	14,0 cm
-POLIMER-CEMENTNO LIJEPILO, ARMIRANO MREŽICOM OD STAKLENIH VLAKANA	0,3 cm
-AKRILATNA ŽBUKA	0,2 cm

Z2 / VANJSKI AB ZID

-VAPNENO-CEMENTNA ŽBUKA	2,0 cm
-ARMIRANI BETON	29,0 cm
-POLIMER-CEMENTNO LIJEPILO	0,3 cm
-MINERALNA VUNA(MW)	14,0 cm
-POLIMER-CEMENTNO LIJEPILO, ARMIRANO MREŽICOM OD STAKLENIH VLAKANA	0,3 cm
-AKRILATNA ŽBUKA	0,2 cm

Z3 / ZID PREMA POSTOJEĆOJ ZGRADI ŠKOLE (GRIJANI PROSTOR)

-VAPNENO-CEMENTNA ŽBUKA	2,0 cm
-ŠUPLJI BLOKOVI OD GLINE	29,0 cm
-SILIKATNA ŽBUKA	0,5 cm
-POLIMER-CEMENTNO LIJEPILO	0,5 cm
-EKSPANDIRANI POLISTIREN	14,0 cm
-POLIMER-CEMENTNO LIJEPILO	0,5 cm
-VAPNENO-CEMENTNA ŽBUKA	2,0 cm
-ŠUPLJI BLOKOVI OD GLINE	38,0 cm
-VAPNENO-CEMENTNA ŽBUKA	2,0 cm

Z4 / ZID PREMA POSTOJEĆOJ ZGRADI ŠKOLE (GRIJANI PROSTOR)

-VAPNENO-CEMENTNA ŽBUKA	2,0 cm
-ŠUPLJI BLOKOVI OD GLINE	15,0 cm
-SILIKATNA ŽBUKA	0,5 cm
-POLIMER-CEMENTNO LIJEPILO	0,5 cm
-EKSPANDIRANI POLISTIREN	14,0 cm
-POLIMER-CEMENTNO LIJEPILO	0,5 cm
-VAPNENO-CEMENTNA ŽBUKA	2,0 cm
-ŠUPLJI BLOKOVI OD GLINE	38,0 cm
-VAPNENO-CEMENTNA ŽBUKA	2,0 cm

Z4' / ZID PREMA POSTOJEĆOJ ZGRADI ŠKOLE (GRIJANI PROSTOR)

-VAPNENO-CEMENTNA ŽBUKA	2,0 cm
-ŠUPLJI BLOKOVI OD GLINE	15,0 cm
-- VAPNENO-CEMENTNA ŽBUKA	2,0 cm
-ŠUPLJI BLOKOVI OD GLINE	38,0 cm
-VAPNENO-CEMENTNA ŽBUKA	2,0 cm

Z5 / ZID PREMA POSTOJEĆOJ ZGRADI ŠKOLE (GRIJANI PROSTOR)

-SILIKATNA ŽBUKA	0,5 cm
-POLIMER-CEMENTNO LIJEPILO	0,5 cm
-EKSPANDIRANI POLISTIREN	14,0 cm
-POLIMER-CEMENTNO LIJEPILO	0,5 cm
-VAPNENO-CEMENTNA ŽBUKA	2,0 cm
-ŠUPLJI BLOKOVI OD GLINE	38,0 cm
-VAPNENO-CEMENTNA ŽBUKA	2,0 cm

Z6 / ZIDANI ZID IZMEĐU UČIONICA I UČIONICA I KABINETA

-GIPSKARTONSKE PLOČE(2x1,25 cm)	2,5 cm
-ČELIČNA PODKONSTRUKCIJA	2,7 cm
-ŠUPLJI BLOKOVI OD GLINE	29,0 cm
-ČELIČNA PODKONSTRUKCIJA	2,7 cm
-GIPSKARTONSKE PLOČE(2x1,25 cm)	2,5 cm

Z7 / AB ZID IZMEĐU UČIONICA I UČIONICA I KABINETA

-GIPSKARTONSKE PLOČE(2x1,25 cm)	2,5 cm
-ČELIČNA PODKONSTRUKCIJA	2,7 cm
-ARMIRANI BETON	29,0 cm
-ČELIČNA PODKONSTRUKCIJA	2,7 cm
-GIPSKARTONSKE PLOČE(2x1,25 cm)	2,5 cm

Z8 / GK ZID IZMEĐU KABINETA

-GIPSKARTONSKE PLOČE(2x1,25 cm)	2,5 cm
-ČELIČNA PODKONSTR./MINERALNA VUNA (MW)	10,0 cm
-GIPSKARTONSKA PLOČA	1,25 cm
-ČELIČNA PODKONSTR./MINERALNA VUNA (MW)	10,0 cm
-GIPSKARTONSKE PLOČE(2x1,25 cm)	2,5 cm

Z9 / ZIDANI ZID UČIONICE PREMA HODNIKU

-VAPNENO-CEMENTNA ŽBUKA	2,0 cm
-ŠUPLJI BLOKOVI OD GLINE	29,0 cm
-VAPNENO-CEMENTNA ŽBUKA	2,0 cm

Z10 / AB ZID UČIONICE PREMA HODNIKU

-VAPNENO-CEMENTNA ŽBUKA	2,0 cm
-ARMIRANI BETON	29,0 cm
-VAPNENO-CEMENTNA ŽBUKA	2,0 cm

Z11/ ZIDANI ZID UČIONICE PREMA SANITARIJAMA

-VAPNENO-CEMENTNA ŽBUKA	2,0 cm
-ŠUPLJI BLOKOVI OD GLINE	29,0 cm
-VAPNENO-CEMENTNA ŽBUKA	2,0 cm
-KERAMIČKE PLOČICE	1,0 cm

Z12 / AB ZID UČIONICE PREMA SANITARIJAMA

-VAPNENO-CEMENTNA ŽBUKA	2,0 cm
-ARMIRANI BETON	29,0 cm
-VAPNENO-CEMENTNA ŽBUKA	2,0 cm
-KERAMIČKE PLOČICE	1,0 cm

NOVI SLOJEVI

POSTOJEĆI SLOJEVI

POSTOJEĆA ZGRADA ŠKOLE

KORISNA NETO POVRŠINA ETAŽE: 400,22 m^2

GRAĐEVINSKA BRUTO POVRŠINA ETAŽE: 449,54 m^2

POVRŠINA UČIONICA NA OTVORENOM: 31,21 m^2 (124,83 m^2)

TLOCRT PRIZEMLJA

±0.00=+123,26 m.n.m.

- novoprojektirano stanje

1:50

ARHIS d.o.o.	Trg kr. Zrinjskih 1 23000 Zadar tel: 023 693 171	MJ.MJ.:	02/26-IZV	02/26	1:50	7.2026.	10
INVESTITOR:	VRHOVEČKO-PODRAVSKA ŽUPANIJA, OIB: 91936230157 TRG LUDBEGITA PATAČIĆA 1, 31.000 VRBOVEC	STRUČNI VODITELJ PROJEKTIRANJA OIB GRAĐENJE:		ARHITEKTONSKI PROJEKT			
GRAĐEVINA:	REKONSTRUKCIJA I DOGRADNJA OSNOVNE ŠKOLE EUGENA KUMIČIĆA	SADRŽAJ:	TLOCRT PRIZEMLJA - novoprojektirano stanje				
LOKACIJA:	DOBRIĆE ČESARIĆA 24, 33 520 SLATINA k.č.br. 2541/1, k.o. PODRAVSKA SLATINA	PROJEKTANT:	SNJEŽANA STIPEC dipl.ing.arh.				
RAZINA RAZVOJA PROJEKTA:	IZVEDBENI PROJEKT IZMJENA I DOPUNA	BROJ I DATUM IZMJENE:	-				

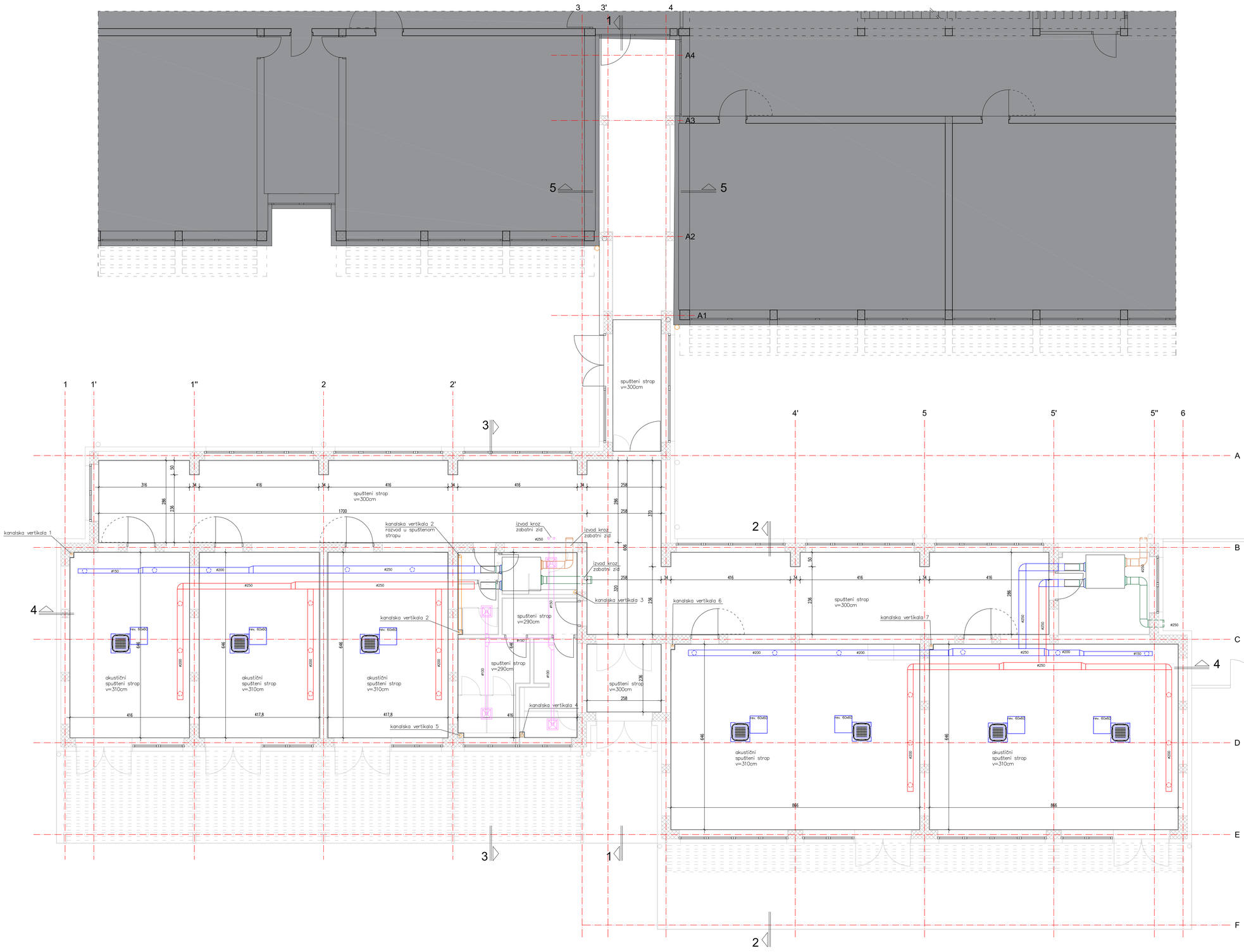

TLOCRT SPUŠTENOG STROPA

±0.00=+123,26 m.n.m.

- novoprojektirano stanje

1:50

S

POSTOJEĆA ZGRADA ŠKOLE

ARHIS d.o.o.	Trg sv. Jurja 7 33000 Slatina tel: 033 555 171	mj.r.b. 02/26-IZV	list 02/26	razmj. 1:50	datum 7.2026.	prilog br. 11
INVESTITOR:	VIROVITIČKO-PODRAVSKA ŽUPANIJA, OIB 93382201007, TRG LUDBREŠKA RATKAJA 1, 33 000 VIROVITICA	STRUKOVNI OGRDEHNIK / PROJEKTIRANJE GRAĐEVINE:		ARHITEKTONSKI PROJEKT		
GRAĐEVINA:	REKONSTRUKCIJA I DOGRADNJA OSNOVNE ŠKOLE ĐURĐENA KUNIĆKA	SADRŽAJ:		TLOCRT SPUŠTENOG STROPA - novoprojektirano stanje		
LOKACIJA:	DOBRIŠE CESARIĆA 24, 33 520 SLATINA K.O.br. 20417, k.o. PODRAVSKA SLATINA	PROJEKTANT:		SNJEŽANA STIPEČ, dipl.ing.arh.		
RAZINA RAZRADE PROJEKTA:	IZVEDBENI PROJEKT+DNUEVNA I DOPUNA	BROJ I DATUM IZVJEŠĆA:		-		

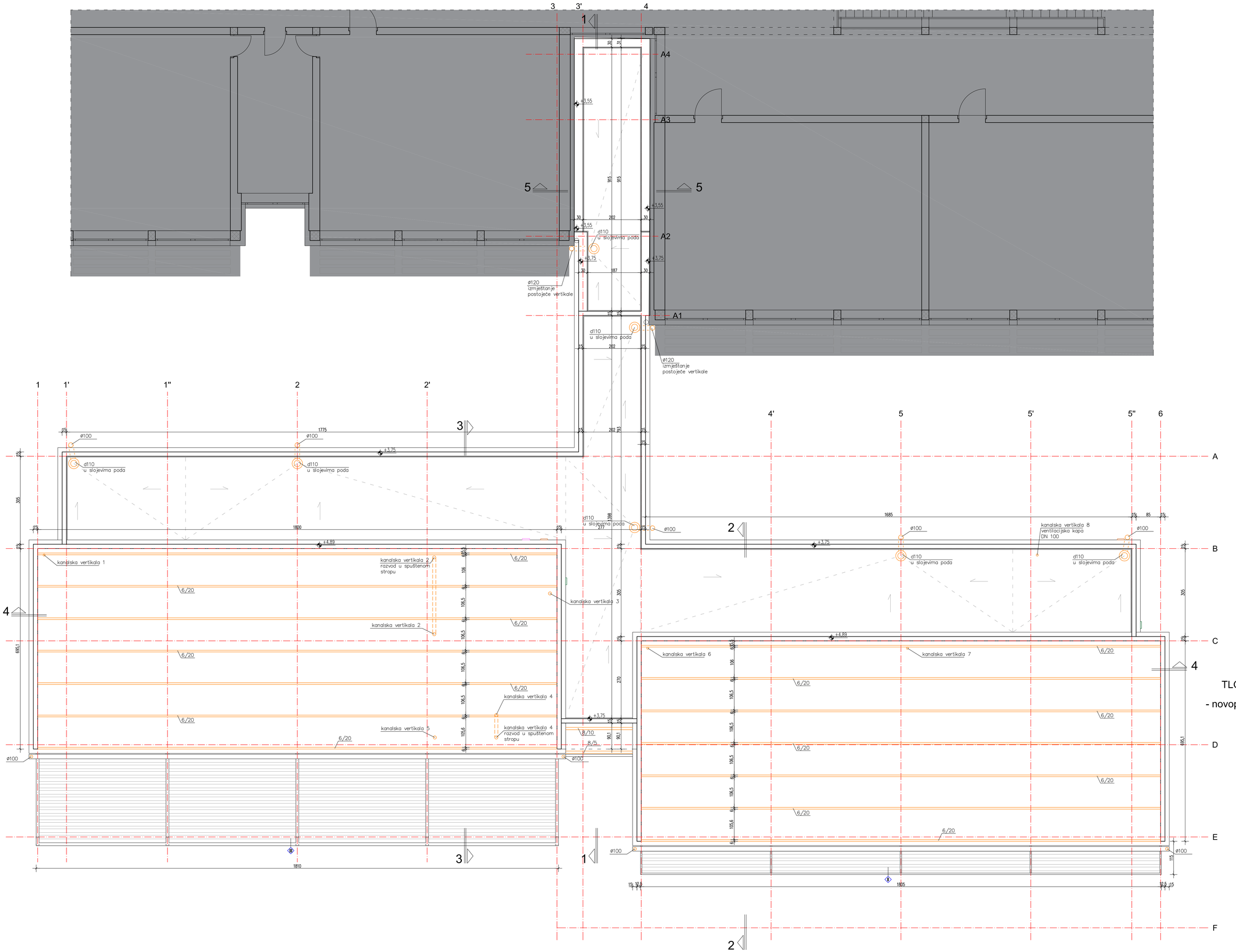

TLOCRT KROVIŠTA

±0,00=+123,26 m.n.m.

- novoprojektirano stanje

1:50

S

ARHIS d.o.o. ARHITEKTONSKI, graditeljski i dizajn	Trg sv. Josipa 1 33520 Slatina tel: 033 553 171	BROJ/TB: 02/26-IZV	ZIP: 02/26	MJERILO: 1:50	DATUM IZRADE: 7.2026.	SREDJENO: 12
INVESTITOR:	VIROVITIČKO-PODRAVSKA ŽUPANIJA, OIB 93382201007 TRG LJUDEVITA PATAČIĆA 1, 33.000 VIROVITICA		STRUKOVNA ODREDNICA / PROJEKTIRANJE GRAĐEVINE:		ARHITEKTONSKI PROJEKT	
GRAĐEVINA:	REKONSTRUKCIJA I DOGRADNJA OSNOVNE ŠKOLE EUGENA KUMIČIĆA		SADRŽAJ:		TLOCRT KROVIŠTA - novoprojektirano stanje	
LOKACIJA:	DOBRIŠE CESARIĆA 24, 33 520 SLATINA k.č.br. 2541/1, k.o. PODRAVSKA SLATINA		PROJEKTANT:		SNJEŽANA STIPEČ dipl.ing.arh.	
RAZINA RAZRADE PROJEKTA:	IZVEDBENI PROJEKT-IZMJENA I DOPUNA		BROJ I DATUM IZMJENE:		-	

TLOCRT KROVNIH PLOHA

±0.00=+123,26 m.n.m.

- novoprojektirano stanje

1:100

S

POSTOJEĆA ZGRADA ŠKOLE

ARHIS d.o.o. Za projektiranje, građenje i nadzor	Trg sv. Josipa 1 33520 Slatina tel: 033 553 171	BROJ T.D. 02/26-IZV	Z.O.P. 02/26	MJERILO: 1:100	DATUM IZRADE: 7.2026.	BROJ LISTA: 13

INVESTITOR:	VIROVITIČKO-PODRAVSKA ŽUPANIJA, OIB 93362201007 TRG LJUDEVITA PATAČIĆA 1, 33 000 VIROVITICA	STRUKOVNA OREDNICA / PROJEKTIRANI DIO GRAĐEVINE:	ARHITEKTONSKI PROJEKT
GRAĐEVINA:	REKONSTRUKCIJA I DOGRADNJA OSNOVNE ŠKOLE EUGENA KUMIČIĆA	SADRŽAJ:	TLOCRT KROVNIH PLOHA - novoprojektirano stanje
LOKACIJA:	DOBRIŠE CESARIĆA 24, 33 520 SLATINA k.č.br. 2541/1, k.o. PODRAVSKA SLATINA	PROJEKTANT:	SNJEŽANA STIPEČ dipl.ing.arh.
RAZINA RAZRADE PROJEKTA:	IZVEDBENI PROJEKT-IZMJENA I DOPUNA	BROJ I DATUM IZMJENE:	-

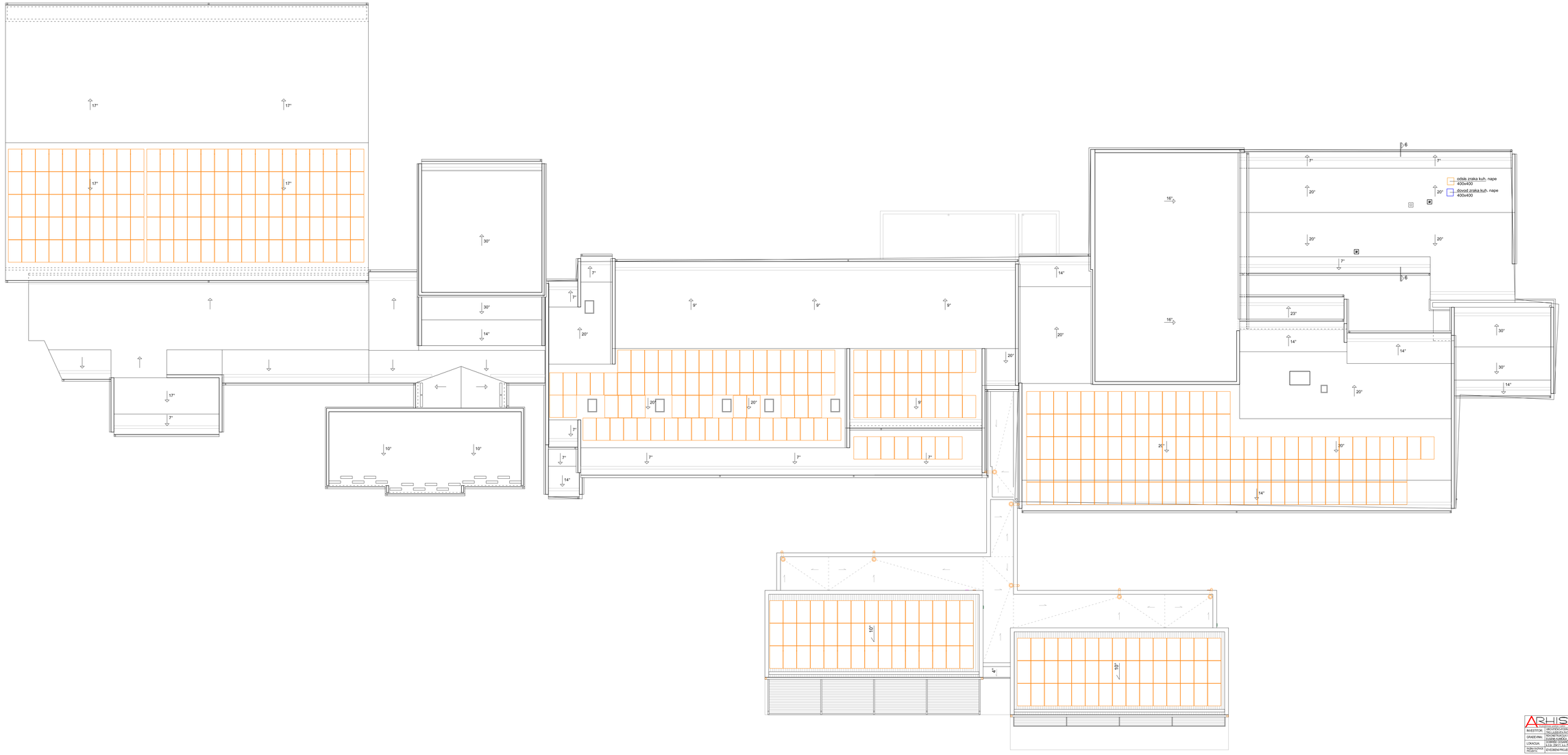

TLOCRT KROVNIH PLOHA

±0.00=+123.26 m.n.m.

- fotonaponske ćelije

1:100

S

ARHIS d.o.o.	TEL/fax: 01/6861 777 GSM: 091/ 511 7777 e-mail: arhis@arhis.hr	BROJ: 02/26-AZV	02/26	MJERILO: 1:100	DATUM: 7.2026.	BR.LIST: 14

INVESTITOR:	GRADSKO KOMUNALNO ČLANSKO DRUŠTVO "SLJEME" ZAGREB, ULICA GRADA VUKOVARA 271
GRAĐEVINA:	ZGRADA ZA SMJEŠTAJ I ČUVANJE DJECE U DJEČJEM VRTIĆU "SLJEME" U ZAGREBU, ULICA GRADA VUKOVARA 271
LOKACIJA:	k.o. Gornji Stenjevec, k.č. 37,37/1 (z.č.)
FAZA IZRADE PROJEKTA:	IZVEDBENI PROJEKT

STUDIJSKI VORONOI:	ARHITEKTONSKI PROJEKT
SADRŽAJ:	TLOCRT KROVNIH PLOHA - fotonaponske ćelije
PROJEKTANT:	Ing.građ. STIPIĆ Ružica, dipl.ing.arh.
SURADNICI:	
SURADNICI:	

PRESJEK 1-1

±0.00=+123,26 m.n.m.

- novoprojektirano stanje

1:50

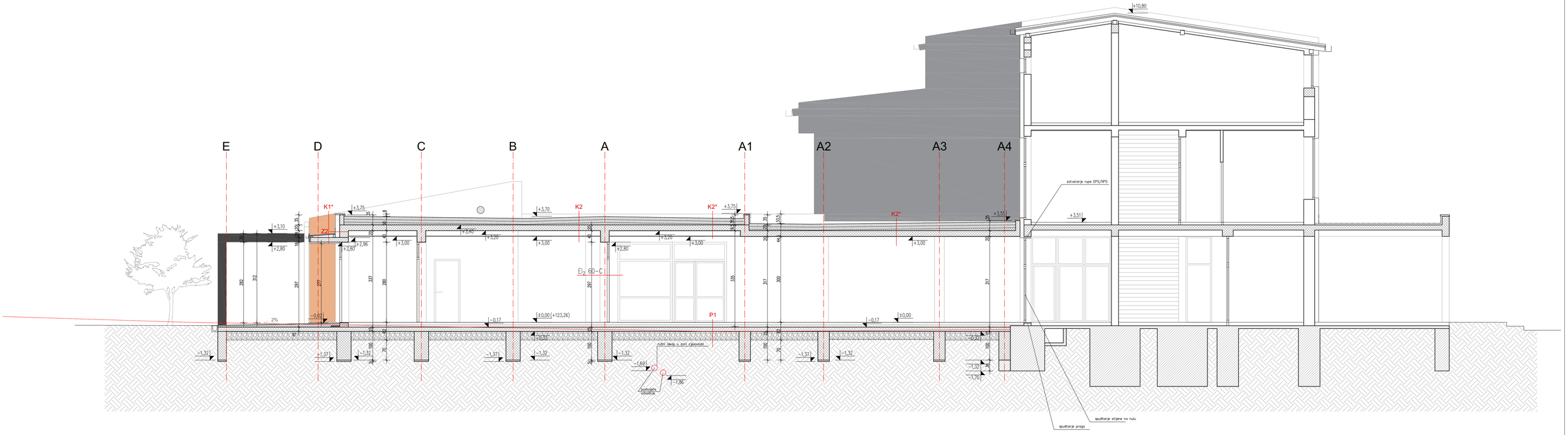

K1/KOSI KROV IZNAD GRIJANOG PROSTORA

-TRAPEZNI LIM	0,07 cm
-KIŠNA BRANA	0,1 cm
- SLABO PROVJETRAVANI ZRAČNI SLOJ	5,0 cm
-MINERALNA VUNA (MW)	18,0 cm
-PE FOLIJA	0,025 cm
-ARMIRANO-BETONSKA PLOČA	24,0 cm
- ZRAČNI SLOJ	6,0-123,0 cm
- GK PLOČA	1,25 cm

K1*/KOSI KROV IZNAD OTVORENOG PROSTORA

-TRAPEZNI LIM	0,07 cm
-KIŠNA BRANA	0,1 cm
- SLABO PROVJETRAVANI ZRAČNI SLOJ	5,0 cm
-ARMIRANO-BETONSKA PLOČA	16,0 cm
-MINERALNA VUNA(MW)	5,0 cm

K2/RAVNI KROV IZNAD GRIJANOG PROSTORA

-PVC-P HIDROIZOLACIJSKA FOLIJA	0,2 cm
-GEOTEKSTIL	0,2 cm
-MINERALNA VUNA (MW)	20,0 cm
-PARNA BRANA-BIT.TRAKA S AL. FOLIJOM	0,1 cm
-CEM. ESTRIH U PADU	2,0 - 10,0 cm
-ARMIRANO-BETONSKA PLOČA	20,0 cm
- ZRAČNI SLOJ	38,0 cm
- GK PLOČA	1,25 cm

K2*/RAVNI KROV IZNAD GRIJANOG PROSTORA

-PVC-P HIDROIZOLACIJSKA FOLIJA	0,2 cm
-GEOTEKSTIL	0,2 cm
-MINERALNA VUNA (MW)	20,0 cm
-PARNA BRANA-BIT.TRAKA S AL. FOLIJOM	0,1 cm
-CEM. ESTRIH U PADU	2,0 - 10,0 cm
-ARMIRANO-BETONSKA PLOČA	20,0 cm
-VAPNENO-CEMENTNA ŽBUKA	2,0 cm

P1 / POD NA TLU GRIJANOG PROSTORA

-ZAVRŠNI POD(KERAMIKA, PARKET)	2,0 cm
-RABICIRANI CEM. ESTRIH	6,0 cm
-POLIETILENSKA FOLIJA	0,015 cm
-EKSPANDIRANI POLISTIREN (EPS)	4,0 cm
-EKSTRUDIRANI POLISTIREN (XPS)	4,0 cm
-BITUMENSKA TRAKA S ULOŠKOM OD STAKLENE TKANINE, DVA SLOJA POLOŽENA PUNOPLOŠNIM ZAVARIVANJEM	0,8 cm
-ARMIRANO-BETONSKA PLOČA	15,0 cm
-NABIJENI ŠLJUNAK/TUCANIK	30,0 cm

Z2 / VANJSKI AB ZID

-VAPNENO-CEMENTNA ŽBUKA	2,0 cm
-ARMIRANI BETON	29,0 cm
-POLIMER-CEMENTNO LIJEPILO	0,3 cm
-MINERALNA VUNA(MW)	14,0 cm
-POLIMER-CEMENTNO LIJEPILO, ARMIRANO MREŽICOM OD STAKLENIH VLAKANA	0,3 cm
-AKRILATNA ŽBUKA	0,2 cm

ARHIS d.o.o. Za projektiranje, građenje i nadzor	Trg sv. Josipa 1 33520 Slatina tel: 033 553 171	BROJ T.D. 02/26-IZV	Z.O.P. 02/26	MJERILO: 1:50	DATUM IZRADE: 7.2026.	BROJ LISTA: 15
INVESTITOR:	VIROVITIČKO-PODRAVSKA ŽUPANIJA, OIB 93362201007 TRG LJUDEVITA PATAČIĆA 1, 33 000 VIROVITICA	STRUKOVNA ODREDNICA / PROJEKTIRANI DIO GRAĐEVINE:	ARHITEKTONSKI PROJEKT			
GRAĐEVINA:	REKONSTRUKCIJA I DOGRADNJA OSNOVNE ŠKOLE EUGENA KUMIČIĆA	SADRŽAJ:	PRESJEK 1-1 - novoprojektirano stanje			
LOKACIJA:	DOBRIŠE CESARIĆA 24, 33 520 SLATINA k.č.br. 2541/1, k.o. PODRAVSKA SLATINA	PROJEKTANT:	SNJEŽANA STIPEČ dipl.ing.arh.			
RAZINA RAZRADE PROJEKTA:	IZVEDBENI PROJEKT-IZMJENA I DOPUNA	BROJ I DATUM IZMJENE:	-			

PRESJEK 2-2

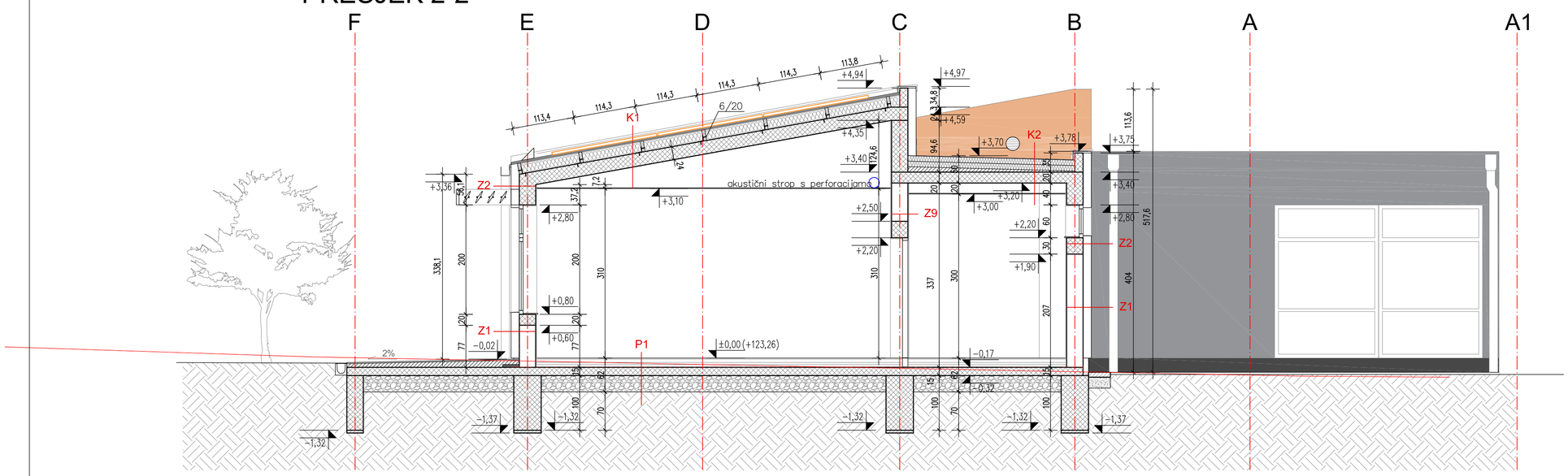

PRESJEK 3-3

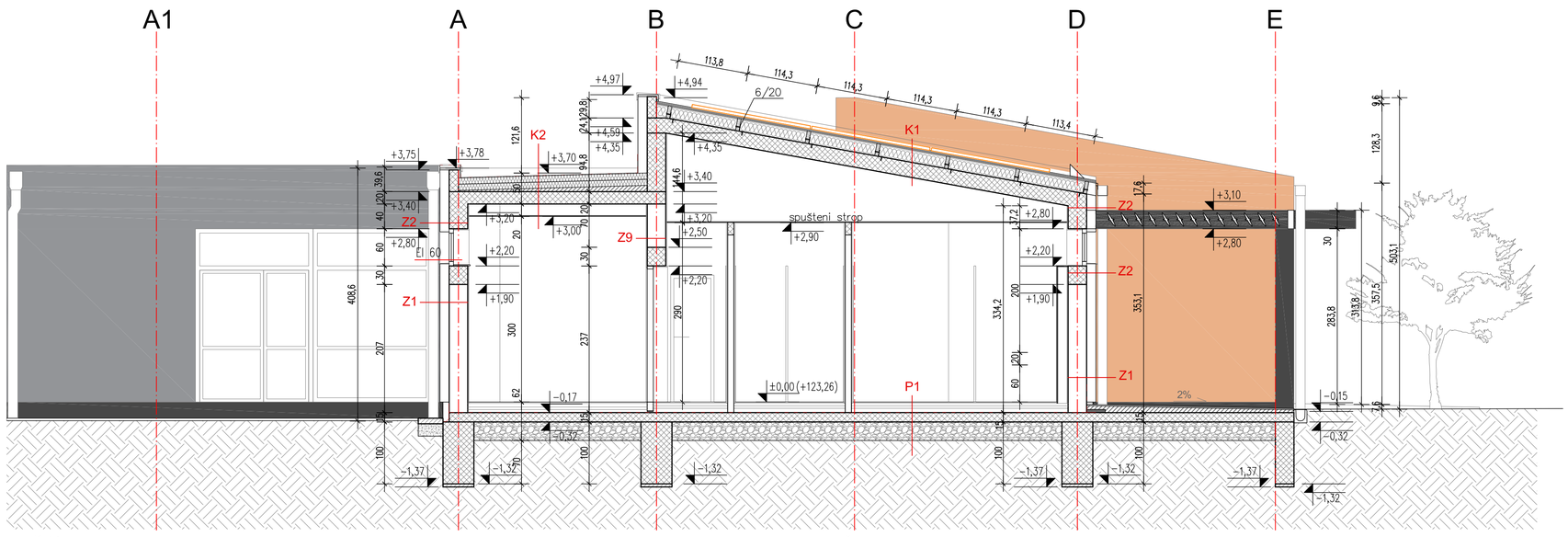

PRESJECI

±0.00=+123,26 m.n.m.

- novoprojektirano stanje

1:50

K1/KOSI KROV IZNAD GRIJANOG PROSTORA

-TRAPEZNI LIM	0,07 cm
-KIŠNA BRANA	0,1 cm
- SLABO PROVJETRAVANI ZRAČNI SLOJ	5,0 cm
-MINERALNA VUNA (MW)	18,0 cm
-PE FOLIJA	0,025 cm
-ARMIRANO-BETONSKA PLOČA	24,0 cm
- ZRAČNI SLOJ	6,0-123,0 cm
- GK PLOČA	1,25 cm

K2/RAVNI KROV IZNAD GRIJANOG PROSTORA

-PVC-P HIDROIZOLACIJSKA FOLIJA	0,2 cm
-GEOTEKSTIL	0,2 cm
-MINERALNA VUNA (MW)	20,0 cm
-PARNA BRANA-BIT.TRAKA S AL. FOLIJOM	0,1 cm
-CEM. ESTRIH U PADU	2,0 - 10,0 cm
-ARMIRANO-BETONSKA PLOČA	20,0 cm
- ZRAČNI SLOJ	38,0 cm
- GK PLOČA	1,25 cm

K2*/RAVNI KROV IZNAD GRIJANOG PROSTORA

-PVC-P HIDROIZOLACIJSKA FOLIJA	0,2 cm
-GEOTEKSTIL	0,2 cm
-MINERALNA VUNA (MW)	20,0 cm
-PARNA BRANA-BIT.TRAKA S AL. FOLIJOM	0,1 cm
-CEM. ESTRIH U PADU	2,0 - 10,0 cm
-ARMIRANO-BETONSKA PLOČA	20,0 cm
-VAPNENO-CEMENTNA ŽBUKA	2,0 cm

P1 / POD NA TLU GRIJANOG PROSTORA

-ZAVRŠNI POD(KERAMIKA, PARKET)	2,0 cm
-RABICIRANI CEM. ESTRIH	6,0 cm
-POLIETILENSKA FOLIJA	0,015 cm
-EKSPANDIRANI POLISTIREN (EPS)	4,0 cm
-EKSTRUDIRANI POLISTIREN (XPS)	4,0 cm
-BITUMENSKA TRAKA S ULOŠKOM OD STAKLENE TKANINE, DVA SLOJA POLOŽENA PUNOPLOŠNIM ZAVARIVANJEM	0,8 cm
-ARMIRANO-BETONSKA PLOČA	15,0 cm
-NABIJENI ŠLJUNAK/TUCANIK	30,0 cm

Z1 / VANJSKI ZIDANI ZID

-VAPNENO-CEMENTNA ŽBUKA	2,0 cm
-ŠUPLJI BLOKOVI OD GLINE	29,0 cm
-POLIMER-CEMENTNO LJEPILO	0,3 cm
-MINERALNA VUNA (MW)	14,0 cm
-POLIMER-CEMENTNO LJEPILO, ARMIRANO MREŽICOM OD STAKLENIH VLAKANA	0,3 cm
-AKRILATNA ŽBUKA	0,2 cm

Z2 / VANJSKI AB ZID

-VAPNENO-CEMENTNA ŽBUKA	2,0 cm
-ARMIRANI BETON	29,0 cm
-POLIMER-CEMENTNO LJEPILO	0,3 cm
-MINERALNA VUNA(MW)	14,0 cm
-POLIMER-CEMENTNO LJEPILO, ARMIRANO MREŽICOM OD STAKLENIH VLAKANA	0,3 cm
-AKRILATNA ŽBUKA	0,2 cm

Z9 / ZIDANI ZID UČIONICE PREMA HODNIKU

-VAPNENO-CEMENTNA ŽBUKA	2,0 cm
-ŠUPLJI BLOKOVI OD GLINE	29,0 cm
-VAPNENO-CEMENTNA ŽBUKA	2,0 cm

linija postojećeg terena

ARHIS d.o.o. Za projektiranje, gradnju i nadzor	Trg sv. Josipa 1 33520 Slatina tel: 033 553 171	BROJ T.D. 02/26-IZV	D.P. 02/26	MJERILO 1:50	DATUM IZRADE 7.2026.	BROJ LISTA 16
INVESTITOR:	VIROVITIČKO-PODRAVSKA ŽUPANIJA, OIB 93362201007 TRG LJUDEVITA PATAČIĆA 1, 33.000 VIROVITICA	STRUKOVNA ODREDNICA / PROJEKTIRANA OID GRAĐEVINE:		ARHITEKTONSKI PROJEKT		
GRAĐEVINA:	REKONSTRUKCIJA I DOGRADNJA OSNOVNE ŠKOLE EUGENA KUMIČIĆA	SADRŽAJ:		PRESJECI 2-2, 3-3 - novoprojektirano stanje		
LOKACIJA:	DOBRIŠE CESARIĆA 24, 33 520 SLATINA k.č.br. 2541/1, k.o. PODRAVSKA SLATINA	PROJEKTANT:		SNJEŽANA STIPEČ dipl.ing.arh.		
RAZINA RAZRADE PROJEKTA:	IZVEDBENI PROJEKT-IZMJENA I DOPUNA	BROJ I DATUM IZMJENE:		-		

PRESJEK 4-4

±0.00=+123,26 m.n.m.

- novoprojektirano stanje

1:100

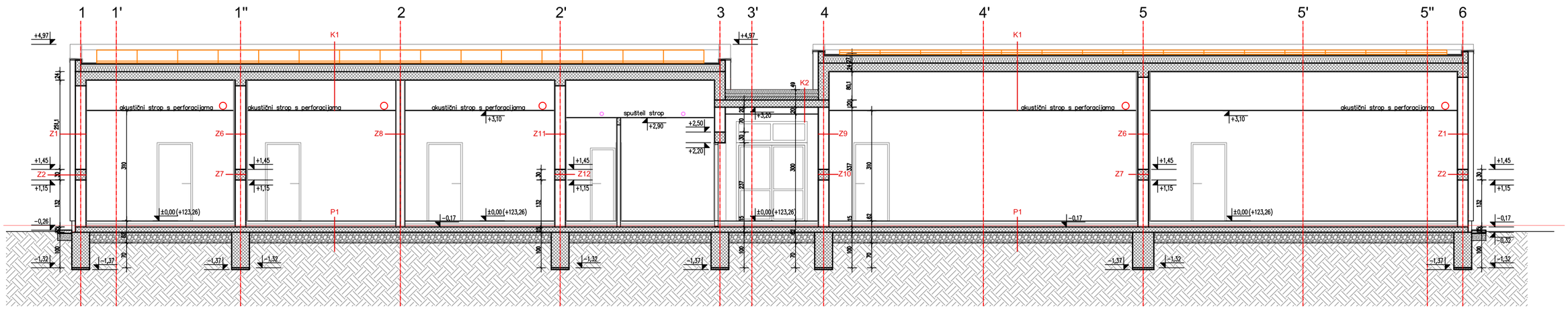

linija postojećeg terena

K1/KOSI KROV IZNAD GRIJANOG PROSTORA

-TRAPEZNI LIM	0,07 cm
-KIŠNA BRANA	0,1 cm
- SLABO PROVJETRAVANI ZRAČNI SLOJ	5,0 cm
-MINERALNA VUNA (MW)	18,0 cm
-PE FOLIJA	0,025 cm
-ARMIRANO-BETONSKA PLOČA	24,0 cm
- ZRAČNI SLOJ	6,0-123,0 cm
- GK PLOČA	1,25 cm

K2/RAVNI KROV IZNAD GRIJANOG PROSTORA

-PVC-P HIDROIZOLACIJSKA FOLIJA	0,2 cm
-GEOTEKSTIL	0,2 cm
-MINERALNA VUNA (MW)	20,0 cm
-PARNA BRANA-BIT.TRAKA S AL. FOLIJOM	0,1 cm
-CEM. ESTRIH U PADU	2,0 - 10,0 cm
-ARMIRANO-BETONSKA PLOČA	20,0 cm
- ZRAČNI SLOJ	38,0 cm
- GK PLOČA	1,25 cm

K2*/RAVNI KROV IZNAD GRIJANOG PROSTORA

-PVC-P HIDROIZOLACIJSKA FOLIJA	0,2 cm
-GEOTEKSTIL	0,2 cm
-MINERALNA VUNA (MW)	20,0 cm
-PARNA BRANA-BIT.TRAKA S AL. FOLIJOM	0,1 cm
-CEM. ESTRIH U PADU	2,0 - 10,0 cm
-ARMIRANO-BETONSKA PLOČA	20,0 cm
-VAPNENO-CEMENTNA ŽBUKA	2,0 cm

P1 / POD NA TLU GRIJANOG PROSTORA

-ZAVRŠNI POD(KERAMIKA, PARKET)	2,0 cm
-RABICIRANI CEM. ESTRIH	6,0 cm
-POLIETILENSKA FOLIJA	0,015 cm
-EKSPANDIRANI POLISTIREN (EPS)	4,0 cm
-EKSTRUDIRANI POLISTIREN (XPS)	4,0 cm
-BITUMENSKA TRAKA S ULOŠKOM OD STAKLENE TKANINE, DVA SLOJA POLOŽENA PUNOPLOŠNIM ZAVARIVANJEM	0,8 cm
-ARMIRANO-BETONSKA PLOČA	15,0 cm
-NABIJENI ŠLJUNAK/TUCANIK	30,0 cm

Z1 / VANJSKI ZIDANI ZID

-VAPNENO-CEMENTNA ŽBUKA	2,0 cm
-ŠUPLJI BLOKOVI OD GLINE	29,0 cm
-POLIMER-CEMENTNO LJEPILO	0,3 cm
-MINERALNA VUNA (MW)	14,0 cm
-POLIMER-CEMENTNO LJEPILO, ARMIRANO MREŽICOM OD STAKLENIH VLAKANA	0,3 cm
-AKRILATNA ŽBUKA	0,2 cm

Z2 / VANJSKI AB ZID

-VAPNENO-CEMENTNA ŽBUKA	2,0 cm
-ARMIRANI BETON	29,0 cm
-POLIMER-CEMENTNO LJEPILO	0,3 cm
-MINERALNA VUNA(MW)	14,0 cm
-POLIMER-CEMENTNO LJEPILO, ARMIRANO MREŽICOM OD STAKLENIH VLAKANA	0,3 cm
-AKRILATNA ŽBUKA	0,2 cm

Z6 / ZIDANI ZID IZMEĐU UČIONICA I UČIONICA I KABINETA

-GIPSKARTONSKE PLOČE(2x1,25 cm)	2,5 cm
-ČELIČNA PODKONSTRUKCIJA	2,7 cm
-ŠUPLJI BLOKOVI OD GLINE	29,0 cm
-ČELIČNA PODKONSTRUKCIJA	2,7 cm
-GIPSKARTONSKE PLOČE(2x1,25 cm)	2,5 cm

Z7 / AB ZID IZMEĐU UČIONICA I UČIONICA I KABINETA

-GIPSKARTONSKE PLOČE(2x1,25 cm)	2,5 cm
-ČELIČNA PODKONSTRUKCIJA	2,7 cm
-ARMIRANI BETON	29,0 cm
-ČELIČNA PODKONSTRUKCIJA	2,7 cm
-GIPSKARTONSKE PLOČE(2x1,25 cm)	2,5 cm

Z8 / GK ZID IZMEĐU KABINETA

-GIPSKARTONSKE PLOČE(2x1,25 cm)	2,5 cm
-ČELIČNA PODKONSTR./MINERALNA VUNA (MW)	10,0 cm
-GIPSKARTONSKA PLOČA	1,25 cm
-ČELIČNA PODKONSTR./MINERALNA VUNA (MW)	10,0 cm
-GIPSKARTONSKE PLOČE(2x1,25 cm)	2,5 cm

Z9 / ZIDANI ZID UČIONICE PREMA HODNIKU

-VAPNENO-CEMENTNA ŽBUKA	2,0 cm
-ŠUPLJI BLOKOVI OD GLINE	29,0 cm
-VAPNENO-CEMENTNA ŽBUKA	2,0 cm

Z10 / AB ZID UČIONICE PREMA HODNIKU

-VAPNENO-CEMENTNA ŽBUKA	2,0 cm
-ARMIRANI BETON	29,0 cm
-VAPNENO-CEMENTNA ŽBUKA	2,0 cm

Z11 / ZIDANI ZID UČIONICE PREMA SANITARIJAMA

-VAPNENO-CEMENTNA ŽBUKA	2,0 cm
-ŠUPLJI BLOKOVI OD GLINE	29,0 cm
-VAPNENO-CEMENTNA ŽBUKA	2,0 cm
-KERAMIČKE PLOČICE	1,0 cm

Z12 / AB ZID UČIONICE PREMA SANITARIJAMA

-VAPNENO-CEMENTNA ŽBUKA	2,0 cm
-ARMIRANI BETON	29,0 cm
-VAPNENO-CEMENTNA ŽBUKA	2,0 cm
-KERAMIČKE PLOČICE	1,0 cm

ARHIS d.o.o. Za projektiranje, građenje i nadzor	Trg sv. Josipa 1 33520 Slatina tel: 033 553 171	BROJ T.D. 02/26-IZV	Z.O.P. 02/26	M.JERILO: 1:100	DATUM IZRADE: 7.2026.	BROJ LISTA: 17	
INVESTITOR:	VIROVITIČKO-PODRAVSKA ŽUPANIJA, OIB 93362201007 TRG LJUDEVITA PATAČIĆA 1, 33 000 VIROVITICA	STRUKOVNA ODREDNICA / PROJEKTIRANI DIO GRAĐEVINE:	ARHITEKTONSKI PROJEKT				
GRAĐEVINA:	REKONSTRUKCIJA I DOGRADNJA OSNOVNE ŠKOLE EUGENA KUMIČIĆA	SADRŽAJ:	PRESJEK 4-4 - novoprojektirano stanje				
LOKACIJA:	DOBRIŠE CESARIĆA 24, 33 520 SLATINA k.č.br. 2541/1, k.o. PODRAVSKA SLATINA	PROJEKTANT:	SNJEŽANA STIPEČ dipl.ing.arh.				
RAZINA RAZRADE PROJEKTA:	IZVEDBENI PROJEKT-IZMJENA I DOPUNA	BROJ I DATUM IZMJENE:	-				

PRESJEK 5-5

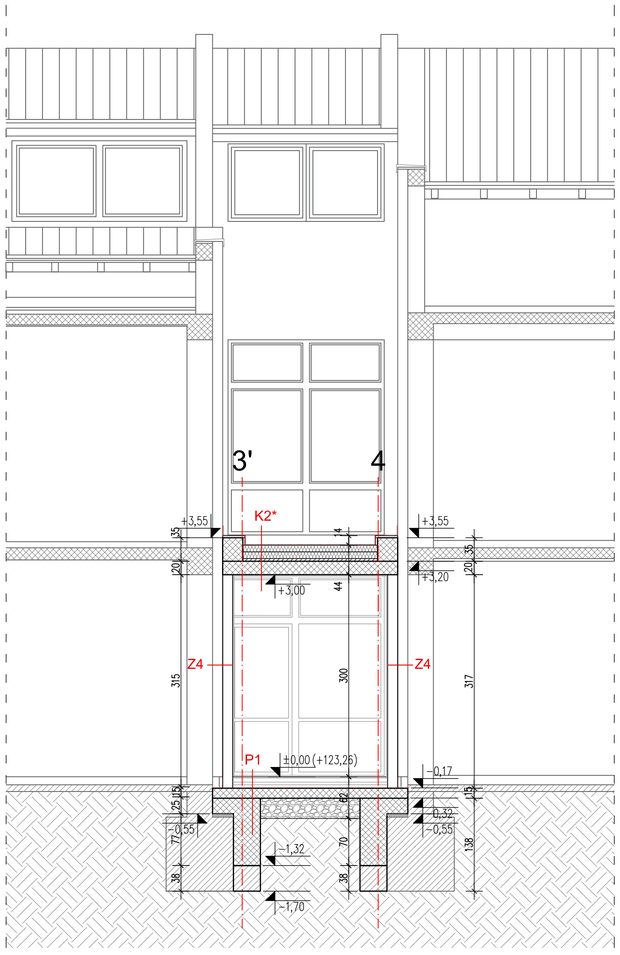

PRESJEK 6-6

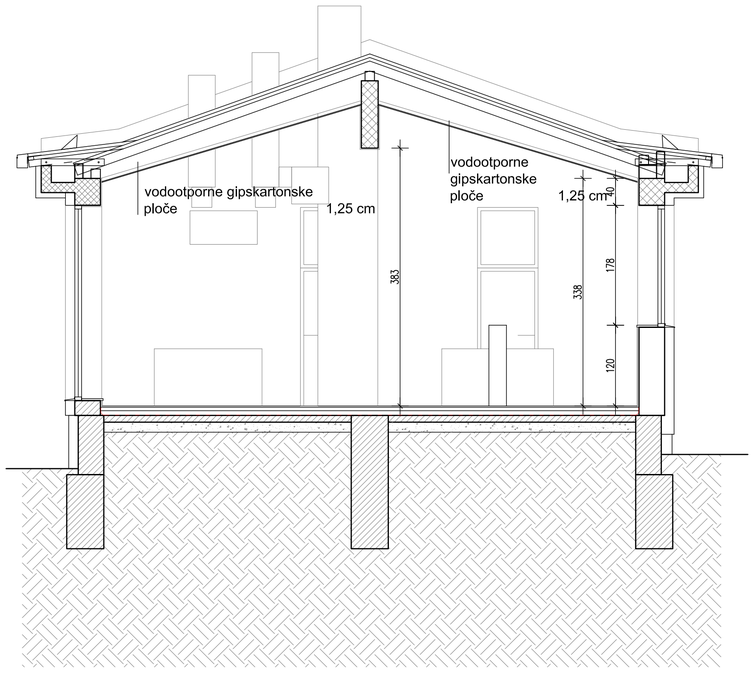

PRESJECI
±0.00=+123,26 m.n.m.
- novoprojektirano stanje
1:50

K1/KOSI KROV IZNAD GRIJANOG PROSTORA

-TRAPEZNI LIM	0,07 cm
-KIŠNA BRANA	0,1 cm
- SLABO PROVJETRAVANI ZRAČNI SLOJ	5,0 cm
-MINERALNA VUNA (MW)	18,0 cm
-PE FOLIJA	0,025 cm
-ARMIRANO-BETONSKA PLOČA	24,0 cm
- ZRAČNI SLOJ	6,0-123,0 cm
- GK PLOČA	1,25 cm

K2/RAVNI KROV IZNAD GRIJANOG PROSTORA

-PVC-P HIDROIZOLACIJSKA FOLIJA	0,2 cm
-GEOTEKSTIL	0,2 cm
-MINERALNA VUNA (MW)	20,0 cm
-PARNA BRANA-BIT.TRAKA S AL. FOLIJOM	0,1 cm
-CEM. ESTRIH U PADU	2,0 - 10,0 cm
-ARMIRANO-BETONSKA PLOČA	20,0 cm
- ZRAČNI SLOJ	38,0 cm
- GK PLOČA	1,25 cm

K2*/RAVNI KROV IZNAD GRIJANOG PROSTORA

-PVC-P HIDROIZOLACIJSKA FOLIJA	0,2 cm
-GEOTEKSTIL	0,2 cm
-MINERALNA VUNA (MW)	20,0 cm
-PARNA BRANA-BIT.TRAKA S AL. FOLIJOM	0,1 cm
-CEM. ESTRIH U PADU	2,0 - 10,0 cm
-ARMIRANO-BETONSKA PLOČA	20,0 cm
-VAPNENO-CEMENTNA ŽBUKA	2,0 cm

P1 / POD NA TLU GRIJANOG PROSTORA

-ZAVRŠNI POD(KERAMIKA, PARKET)	2,0 cm
-RABICIRANI CEM. ESTRIH	6,0 cm
-POLIETILENSKA FOLIJA	0,015 cm
-EKSPANDIRANI POLISTIREN (EPS)	4,0 cm
-EKSTRUDIRANI POLISTIREN (XPS)	4,0 cm
-BITUMENSKA TRAKA S ULOŠKOM OD STAKLENE TKANINE, DVA SLOJA POLOŽENA PUNOPLOŠNIM ZAVARIVANJEM	0,8 cm
-ARMIRANO-BETONSKA PLOČA	15,0 cm
-NABIJENI ŠLJUNAK/TUCANIK	30,0 cm

Z4 / ZID PREMA POSTOJEĆOJ ZGRADI ŠKOLE (GRIJANI PROSTOR)

-VAPNENO-CEMENTNA ŽBUKA	2,0 cm
-ŠUPLJI BLOKOVI OD GLINE	15,0 cm
-SILIKATNA ŽBUKA	0,5 cm
-POLIMER-CEMENTNO LJEPILO	0,5 cm
-EKSPANDIRANI POLISTIREN	14,0 cm
-POLIMER-CEMENTNO LJEPILO	0,5 cm
-VAPNENO-CEMENTNA ŽBUKA	2,0 cm
-ŠUPLJI BLOKOVI OD GLINE	38,0 cm
-VAPNENO-CEMENTNA ŽBUKA	2,0 cm

ARHIS d.o.o. Za projektiranje, gradnju i nadzor	Trg sv. Josipa 1 33520 Slatina tel: 033 553 171	BROJ T.D.	Z.O.P.	MJERILO	DATUM IZRADE	BROJ LISTA	
		02/26-IZV	02/26	1:100	7.2026.	18	
INVESTITOR:	VIROVITIČKO-PODRAVSKA ŽUPANIJA, OIB 93362201007 TRG LJUDEVITA PATAČIĆA 1, 33.000 VIROVITICA	STRUKOVNA ODREDNICA / PROJEKTIRANI DIO GRAĐEVINE:	ARHITEKTONSKI PROJEKT				
GRAĐEVINA:	REKONSTRUKCIJA I DOGRADNJA OSNOVNE ŠKOLE EUGENA KUMIČIĆA	SADRŽAJ:	PRESJECI 5-5, 6-6 - novoprojektirano stanje				
LOKACIJA:	DOBRIŠE CESARIĆA 24, 33 520 SLATINA k.č.br. 2541/1, k.o. PODRAVSKA SLATINA	PROJEKTANT:	SNJEŽANA STIPEČ dipl.ing.arh.				
RAZINA RAZRADE PROJEKTA:	IZVEDBENI PROJEKT-IZMJENA I DOPUNA	BROJ I DATUM IZMJENE:	-				

PROČELJA - SJEVER, JUG

±0.00=+123,26 m.n.m.

- novoprojektirano stanje

1:100



JUŽNO PROČELJE

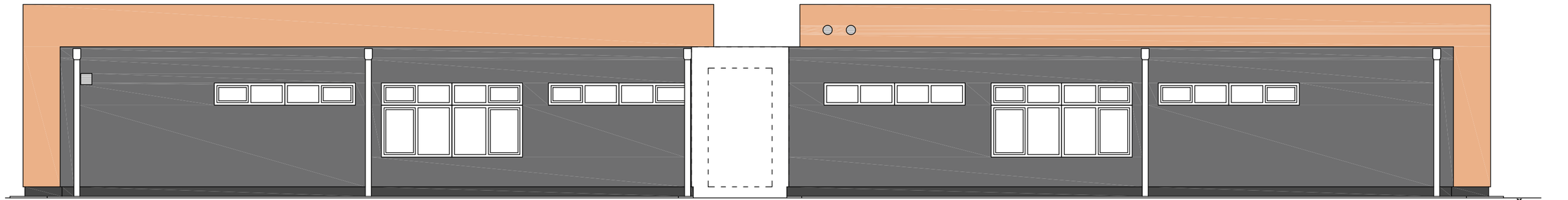

SJEVERNO PROČELJE

ARHIS d.o.o. Za projektiranje, građenje i nadzor	Trg sv. Josipa 1 33520 Slatina tel: 033 553 171	BROJ T.D. 02/26-IZV	Z.O.P. 02/26	MJERILO: 1:100	DATUM IZRADE: 7.2026.	BROJ LISTA: 19

INVESTITOR:	VIROVITIČKO-PODRAVSKA ŽUPANIJA, OIB 93362201007 TRG LJUDEVITA PATAČIĆA 1, 33 000 VIROVITICA	STRUKOVNA ODREDNICA / PROJEKTIRANI DIO GRAĐEVINE:	ARHITEKTONSKI PROJEKT
GRAĐEVINA:	REKONSTRUKCIJA I DOGRADNJA OSNOVNE ŠKOLE EUGENA KUMIČIĆA	SADRŽAJ:	PROČELJA - SJEVER, JUG - novoprojektirano stanje
LOKACIJA:	DOBRIŠE CESARIĆA 24, 33 520 SLATINA k.č.br. 2541/1, k.o. PODRAVSKA SLATINA	PROJEKTANT:	SNJEŽANA STIPEČ dipl.ing.arh.
RAZINA RAZRADE PROJEKTA:	IZVEDBENI PROJEKT-IZMJENA I DOPUNA	BROJ I DATUM IZMJENE:	-

ISTOČNO PROČELJE

±0.00=+123,26 m.n.m.

- novoprojektirano stanje

1:100

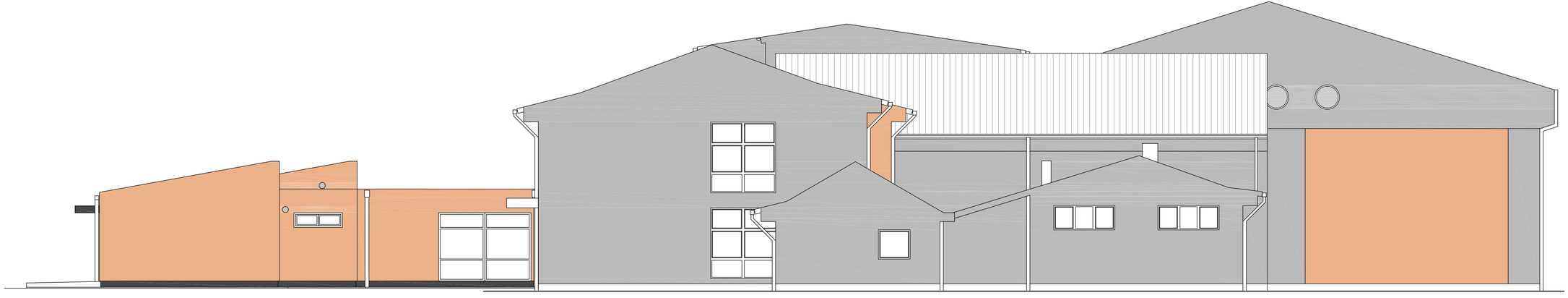

ARHIS d.o.o. Za projektiranje, gradnju i nadzor	Trg sv. Josipa 1 33520 Slatina tel: 033 553 171	BROJ T.D.	02/26-IZV	Z.O.P.	02/26	KARTA/D:	1:100	DATUM IZRADE:	7.2026.	BROJ LISTA:	20
INVESTITOR:	VIROVITIČKO-PODRAVSKA ŽUPANIJA, OIB 93362201007 TRG LJUDEVITA PATAČIĆA 1, 33 000 VIROVITICA	STRUKOVNA ODREDNICA / PROJEKTIRANI DIO GRAĐEVINE:	ARHITEKTONSKI PROJEKT								
GRAĐEVINA:	REKONSTRUKCIJA I DOGRADNJA OSNOVNE ŠKOLE EUGENA KUMIČIĆA	SADRŽAJ:	ISTOČNO PROČELJE - novoprojektirano stanje								
LOKACIJA:	DOBRIŠE CESARIĆA 24, 33 520 SLATINA k.č.br. 2541/1, k.o. PODRAVSKA SLATINA	PROJEKTANT:	SNJEŽANA STIPEČ dipl.ing.arh.								
RAZINA RAZRADE PROJEKTA:	IZVEDBENI PROJEKT-IZMJENA I DOPUNA	BROJ I DATUM IZMJENE:	-								

ZAPADNO PROČELJE

±0.00=+123,26 m.n.m.

- novoprojektirano stanje

1:100

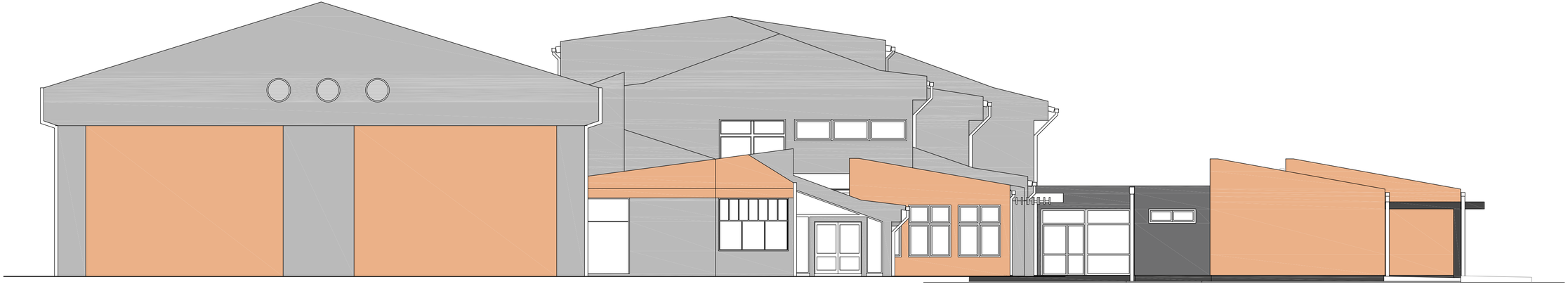

ARHIS d.o.o. Za projektiranje, gradnju i nadzor	Trg sv. Josipa 1 33520 Slatina tel: 033 553 171	BROJ T.D.	Z.O.P.	KAPELO	DATUM IZRADE:	BROJ LISTA:	
		02/26-IZV	02/26	1:100	7.2026.	21	
INVESTITOR:	VIROVITIČKO-PODRAVSKA ŽUPANIJA, OIB 93362201007 TRG LJUDEVITA PATAČIĆA 1, 33 000 VIROVITICA	STRUKOVNA ODREDNICA / PROJEKTIRANI DIO GRAĐEVINE:	ARHITEKTONSKI PROJEKT				
GRAĐEVINA:	REKONSTRUKCIJA I DOGRADNJA OSNOVNE ŠKOLE EUGENA KUMIČIĆA	SADRŽAJ:	ZAPADNO PROČELJE - novoprojektirano stanje				
LOKACIJA:	DOBRIŠE CESARIĆA 24, 33 520 SLATINA k.č.br. 2541/1, k.o. PODRAVSKA SLATINA	PROJEKTANT:	SNJEŽANA STIPEČ dipl.ing.arh.				
RAZINA RAZRADE PROJEKTA:	IZVEDBENI PROJEKT-IZMJENA I DOPUNA	BROJ I DATUM IZMJENE:	-				

JUŽNO PROČELJE

±0.00=+123,26 m.n.m.

- novoprojektirano stanje

1:150



ARHIS d.o.o. arhitektonski projektni centar	Trg sv. Josipa 1 33520 Slatina tel.:033 553 171	BROJ T.D.	02/26-IZV	02/26	1:150	7.2026.	22
INVESTITOR:	VIROVITIČKO-PODRAVSKA ŽUPANIJA, OIB 93062201007 TRG LJUDEVITA PATAČIĆA 1, 33 000 VIROVITICA	STRUKOVNA OZNAČNKA / PROJEKTIRANE DIO GRAĐEVINE:		ARHITEKTONSKI PROJEKT			
GRAĐEVINA:	REKONSTRUKCIJA I DOGRAĐNJA OSNOVNE ŠKOLE EUGENA KUMIČIĆA	SADRŽAJ:		JUŽNO PROČELJE - novoprojektirano stanje			
LOKACIJA:	DOBRIŠE CESARIĆA 24, 33 520 SLATINA k.č.br. 2541/1, k.o. PODRAVSKA SLATINA	PROJEKTANT:		SNJEŽANA STIPEČ dipl.ing.arh.			
RAZINA RAZRADE PROJEKTA:	IDEJNI PROJEKT	BROJ I DATUM IZMJENE:		-			

TLOCRT PRIZEMLJA
- pomoćna zgrada
-rekonstrukcijski zahvat 1:50

±0.00=+123,77

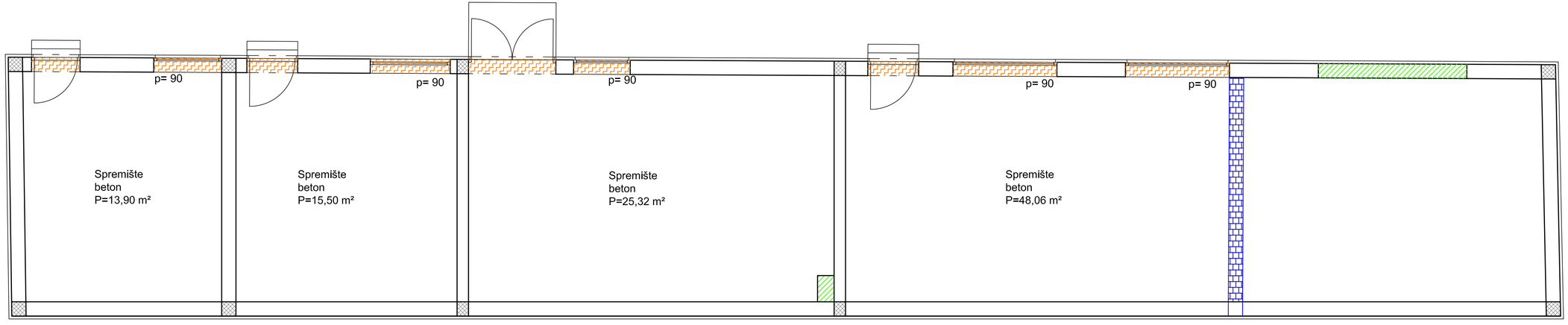

uklanjanje/zamjena bravarije/stolarije

- rušenje dijela postojećih AB elemenata, zidova od blok opeke zajedno s otvorima

- zidanje novih zidova

ARHIS d.o.o. Za projektiranje, građenje i nadzor	Trg sv. Josipa 1 33520 Slatina tel: 033 553 171	BROJ T.D.	02/26-IZV	Z.O.P.	02/26	MJERILO	1:50	DATUM IZRADE:	7.2026.	BROJ LISTA:	23
INVESTITOR:	VIROVITIČKO-PODRAVSKA ŽUPANIJA, OIB 93362201007 TRG LJUDEVITA PATAČIĆA 1, 33.000 VIROVITICA	STRUKOVNA ODREDNICA / PROJEKTIRANI DIO GRAĐEVINE:	ARHITEKTONSKI PROJEKT								
GRAĐEVINA:	REKONSTRUKCIJA I DOGRADNJA OSNOVNE ŠKOLE EUGENA KUMIČIĆA	SADRŽAJ:	TLOCRT PRIZEMLJA -rekonstrukcijski zahvat - pomoćna zgrada								
LOKACIJA:	DOBRIŠE CESARIĆA 24, 33 520 SLATINA k.č.br. 2541/1, k.o. PODRAVSKA SLATINA	PROJEKTANT:	SNJEŽANA STIPEČ dipl.ing.arh.								
RAZINA RAZRADE PROJEKTA:	IZVEDBENI PROJEKT-IZMJENA I DOPUNA	BROJ I DATUM IZMJENE:	-								

TLOCRT PRIZEMLJA
- pomoćna zgrada
1:50

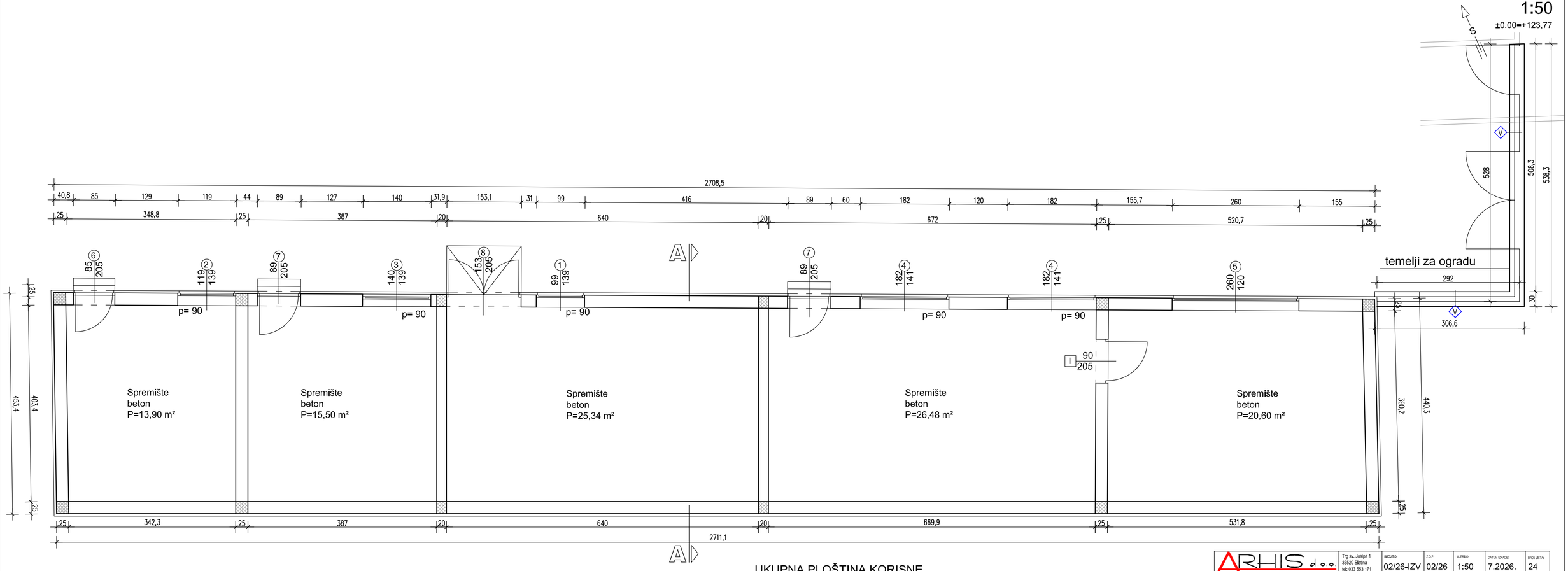

UKUPNA PLOŠTINA KORISNE POVRŠINE ZGRADE (NETTO): *101,82 m²*
UKUPNA PLOŠTINA PODNE POVRŠINE ZGRADE (BRUTTO): 121,00 m²

ARHIS d.o.o. Za projektiranje, građenje i nadzor	Trg sv. Josipa 1 33520 Slatina tel: 033 553 171	BROJ T.D. 02/26-IZV	Z.O.P. 02/26	MJERILO 1:50	DATUM IZRADE 7.2026.	BROJ LISTA 24
INVESTITOR:	VIROVITIČKO-PODRAVSKA ŽUPANIJA, OIB 93362201007 TRG LJUDEVITA PATAČIĆA 1, 33.000 VIROVITICA	STRUKOVNA ODREDNICA / PROJEKTIRANI DIO GRAĐEVINE:	ARHITEKTONSKI PROJEKT			
GRAĐEVINA:	REKONSTRUKCIJA I DOGRADNJA OSNOVNE ŠKOLE EUGENA KUMIČIĆA	SADRŽAJ:	TLOCRT PRIZEMLJA - pomoćna zgrada			
LOKACIJA:	DOBRIŠE CESARIĆA 24, 33 520 SLATINA k.č.br. 2541/1, k.o. PODRAVSKA SLATINA	PROJEKTANT:	SNJEŽANA STIPEČ dipl.ing.arh.			
RAZINA RAZRADE PROJEKTA:	IZVEDBENI PROJEKT-IZMJENA I DOPUNA	BROJ I DATUM IZMJENE:	-			

TLOCRT KROVNIH PLOHA
- pomoćna zgrada

1:50

±0.00=+123,77

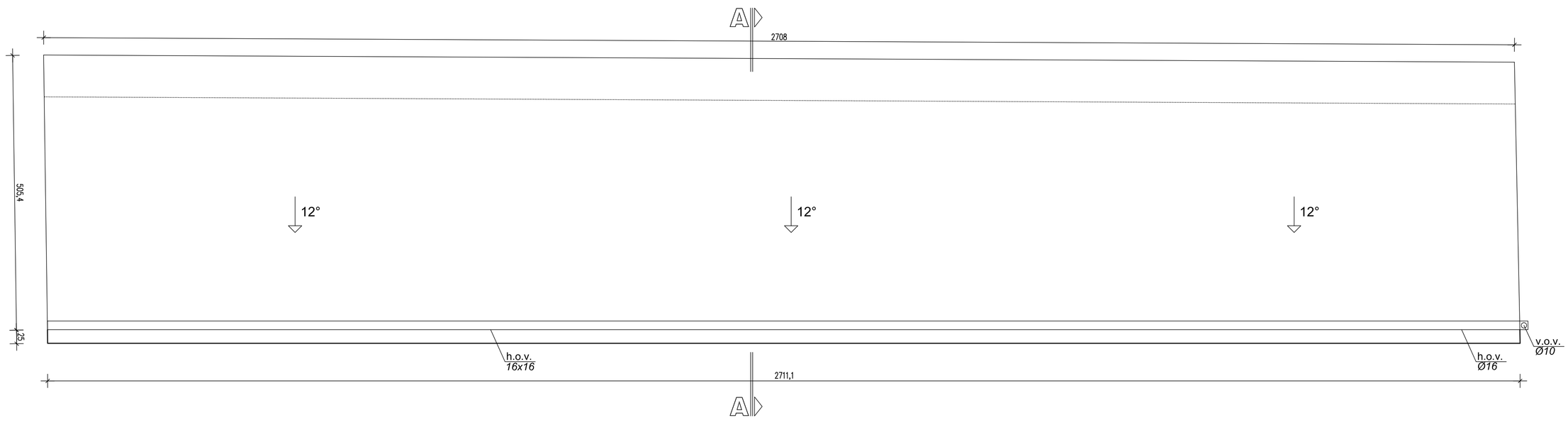

ARHIS d.o.o. Za projektiranje, građenje i nadzor	Trg sv. Josipa 1 33520 Slatina tel: 033 553 171	BROJ T.D.	02/26-IZV	Z.O.P.	02/26	MJERILO: 1:50	DATUM IZRADE: 7.2026.	BROJ LISTA: 25
INVESTITOR:	VIROVITIČKO-PODRAVSKA ŽUPANIJA, OIB 93362201007 TRG LJUDEVITA PATAČIĆA 1, 33.000 VIROVITICA	STRUKOVNA ODREDNICA / PROJEKTIRANI DIO GRAĐEVINE:		ARHITEKTONSKI PROJEKT				
GRAĐEVINA:	REKONSTRUKCIJA I DOGRADNJA OSNOVNE ŠKOLE EUGENA KUMIČIĆA	SADRŽAJ:		TLOCRT KROVNIH PLOHA - pomoćna zgrada				
LOKACIJA:	DOBRIŠE CESARIĆA 24, 33 520 SLATINA k.č.br. 2541/1, k.o. PODRAVSKA SLATINA	PROJEKTANT:		SNJEŽANA STIPEČ dipl.ing.arh.				
RAZINA RAZRADE PROJEKTA:	IZVEDBENI PROJEKT-IZMJENA I DOPUNA	BROJ I DATUM IZMJENE:		-				

PRESJEK A-A
- pomoćna zgrada
1:50

±0.00=+123,77

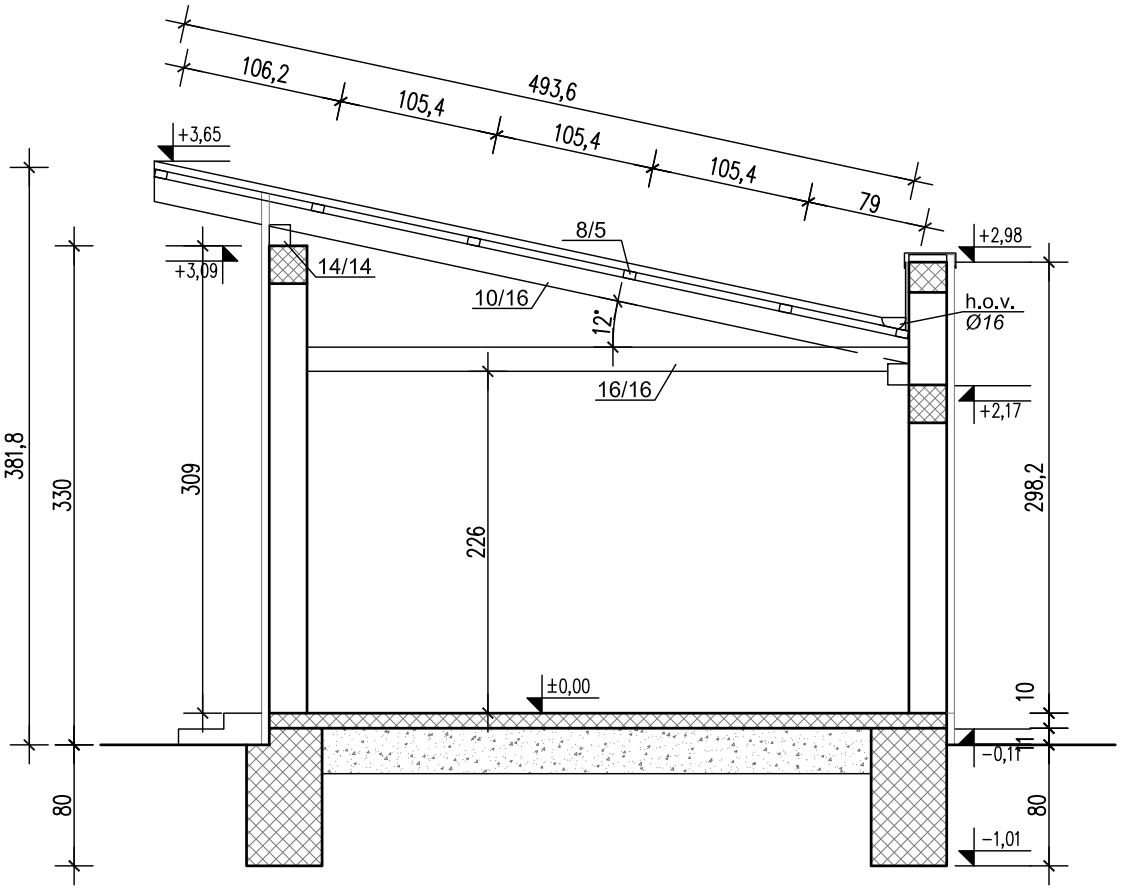

ARHIS d.o.o. Za projektiranje, građenje i nadzor		Trg sv. Josipa 1 33520 Slatina tel: 033 553 171	BROJ T.D. 02/26-IZV	Z.O.P. 02/26	MJERILO: 1:50	DATUM IZRADE: 7.2026.	BROJ LISTA: 26
INVESTITOR:	VIROVITIČKO-PODRAVSKA ŽUPANIJA, OIB 93362201007 TRG LJUDEVITA PATAČIĆA 1, 33 000 VIROVITICA		STRUKOVNA ODREDNICA / PROJEKTIRANI DIO GRAĐEVINE:		ARHITEKTONSKI PROJEKT		
GRAĐEVINA:	REKONSTRUKCIJA I DOGRADNJA OSNOVNE ŠKOLE EUGENA KUMIČIĆA		SADRŽAJ:		PRESJEK A-A - pomoćna zgrada		
LOKACIJA:	DOBRIŠE CESARIĆA 24, 33 520 SLATINA k.č.br. 2541/1, k.o. PODRAVSKA SLATINA		PROJEKTANT:		SNJEŽANA STIPEČ dipl.ing.arh.		
RAZINA RAZRADE PROJEKTA:	IZVEDBENI PROJEKT-IZMJENA I DOPUNA		BROJ I DATUM IZMJENE:		-		

PROČELJA
- pomoćna zgrada
1:100

±0.00=+123,77

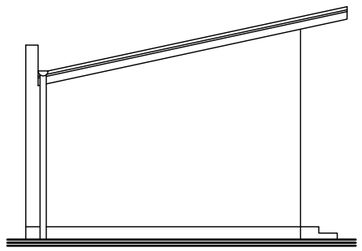

jugoistok

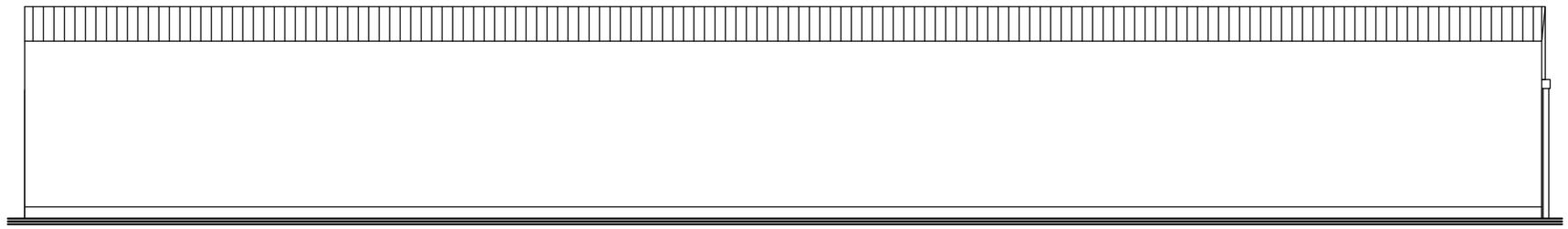

jugozapad

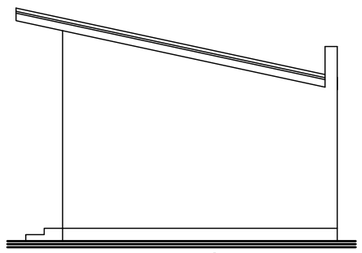

sjeverozapad

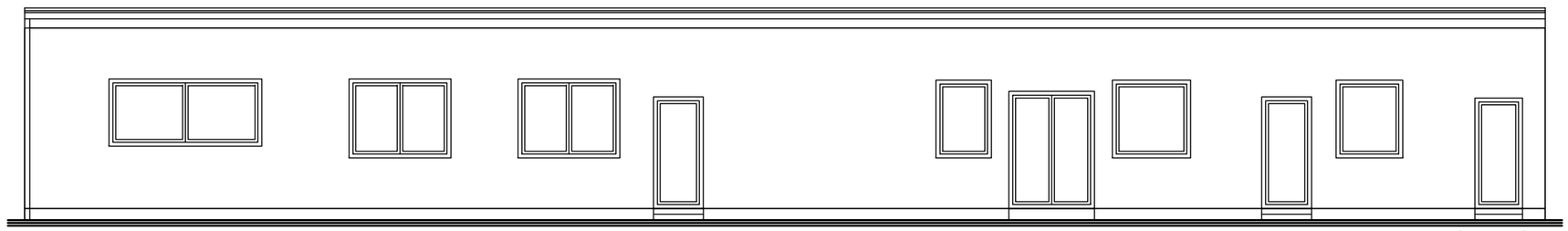

sjeveroistok

ARHIS d.o.o. Za projektiranje, građenje i nadzor	Trg sv. Josipa 1 33520 Slatina tel: 033 553 171	BROJ T.D. 02/26-IZV	Z.O.P. 02/26	MJERILO: 1:100	DATUM IZRADE: 7.2026.	BROJ LISTA: 27
INVESTITOR:	VIROVITIČKO-PODRAVSKA ŽUPANIJA, OIB 93362201007 TRG LJUDEVITA PATAČIĆA 1, 33 000 VIROVITICA	STRUKOVNA ODREDNICA / PROJEKTIRANI DIO GRAĐEVINE:	ARHITEKTONSKI PROJEKT			
GRAĐEVINA:	REKONSTRUKCIJA I DOGRADNJA OSNOVNE ŠKOLE EUGENA KUMIČIĆA	SADRŽAJ:	PROČELJA - pomoćna zgrada			
LOKACIJA:	DOBRIŠE CESARIĆA 24, 33 520 SLATINA k.č.br. 2541/1, k.o. PODRAVSKA SLATINA	PROJEKTANT:	SNJEŽANA STIPEČ dipl.ing.arh.			
RAZINA RAZRADE PROJEKTA:	IZVEDBENI PROJEKT-IZMJENA I DOPUNA	BROJ I DATUM IZMJENE:	-			

ARHITEKTONSKI PROJEKT

PLAN OPLATE

TEMELJ DIZALICE TOPLINE

TLOCRT TEMELJA
±0.00=+123,26 m.n.m.
- plan oplate
1:50

POSTOJEĆA ZGRADA ŠKOLE

ARHIS d.o.o.		Trg sv. Josipa 1 33520 Slatina tel: 033 553 171	BROJ TD: 02/26-IZV	ZVJ: 02/26	MJERILO: 1:50	DATUM PROJEKTA: 7.2026.	BROJ LISTA: 01
INVESTITOR:	1.BROJ ISTOČKO-PODRAVSKA ŽUPANIJA, OIB: 81323237007 TRG LJUDEVITA PATAČIĆA 1, 33 000 VIROVITICA		STRUKOVNIK ODREĐEN/A / PROJEKTIRAO/ZAST.GRAĐEVINE:		ARHITEKTONSKI PROJEKT		
GRAĐEVINA:	REKONSTRUKCIJA I DOGRADNJA OSNOVNE ŠKOLE EUGENA KUMIČIĆA		SADRŽAJ:		TLOCRT TEMELJA - plan oplate		
LOKACIJA:	DOBRIŠE CESARIĆA 24, 33 520 SLATINA K.O.br. 20417, k.o. PODRAVSKA SLATINA		PROJEKTANT:		SNJEŽANA STIPEČ, dipl.ing.arh.		
VRSTA RADNOG PROJEKTA:	IDEJNI PROJEKT	IZVEDBENI PROJEKT	IZMJENA I DOPUNA	BROJ I DATUM IZMJENE:		-	

DIZALICA TOPLINE

TLOCRT PRIZEMLJA

±0.00=+123.26 m.n.m.

- plan oplate

1:50

POSTOJEĆA ZGRADA ŠKOLE

ARHIS d.o.o.	Trg kr. Zvonimira 1 23000 Zadar tel 023 333 171	BROJ TD	02/26-4ZV	FAZA	02/26	MJERILO	1:50	DATUM	7.2026.	REVIZIJA	02
INVESTITOR:	UPRAVNI ODJEL ZA PROSTORNO UREĐENJE, GRADNJU I ZAŠTITU OKOLIŠA, ZAVOD ZA PROSTORNO UREĐENJE ZADARSKE ŽUPANIJE, OIB: 61306220167	STRUČNI VODITELJ PROJEKTIRANJA:		ARHITEKTONSKI PROJEKT			
GRAĐEVINA:	TRG LJUDEVITA PATAČIĆA 1, 23.000 ZBROVNICA	SADRŽAJ:	TLOCRT PRIZEMLJA - plan oplate				
LOKACIJA:	REKONSTRUKCIJA I DOGRADNJA OSNOVNE ŠKOLE EUGENA KUMIČIĆA	PROJEKTANT:	SNJEŽANA STIPEČ, dipl.ing.arh.				
	k.č.br. 2541/1, k.o. PODRAŽNICA SLATINA	BROJ I DATUM IZMJENE:	-				
RAZINA FAZNOSTI PROJEKTA:	IZVEDBENI PROJEKT IZMJENA I DOPUNA						

ARHITEKTONSKI PROJEKT

PRESJECI KROZ OSI

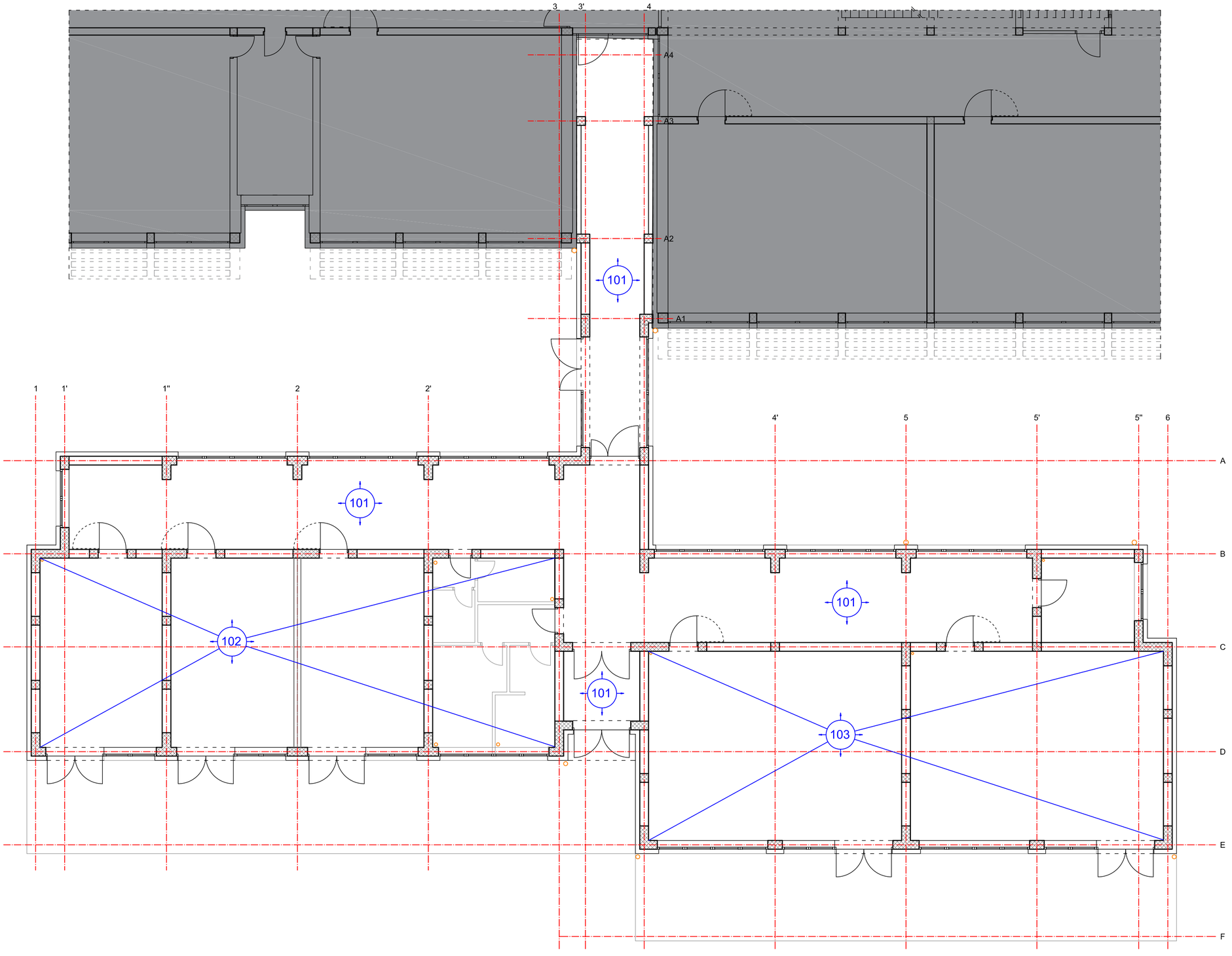

TLOCRT PRIZEMLJA

±0.00=+123,26 m.n.m.

- pozicija stropnih ploča

1:100

S

DIZALICA TOPLINE

ARHIS d.o.o. Za projektiranje, građenje i nadzor	Trg sv. Josipa 1 33520 Slatina tel: 033 553 171	BROJ T.D. 02/26-IZV	Z.O.P. 02/26	MJERILO: 1:100	DATUM IZRADE: 7.2026.	BROJ LISTA: 01	
INVESTITOR:	VIROVITIČKO-PODRAVSKA ŽUPANIJA, OIB 93362201007 TRG LJUDEVITA PATAČIĆA 1, 33 000 VIROVITICA	STRUKOVNA ODREDNICA / PROJEKTIRANI DIO GRAĐEVINE:	ARHITEKTONSKI PROJEKT				
GRAĐEVINA:	REKONSTRUKCIJA I DOGRADNJA OSNOVNE ŠKOLE EUGENA KUMIČIĆA	SADRŽAJ:	TLOCRT PRIZEMLJA - pozicija stropnih ploča				
LOKACIJA:	DOBRIŠE CESARIĆA 24, 33 520 SLATINA k.č.br. 2541/1, k.o. PODRAVSKA SLATINA	PROJEKTANT:	SNJEŽANA STIPEČ dipl.ing.arh.				
RAZINA RAZRADE PROJEKTA:	IZVEDBENI PROJEKT-IZMJENA I DOPUNA	BROJ I DATUM IZMJENE:	-				

OKVIR H7

1:50

±0.00=+123,26

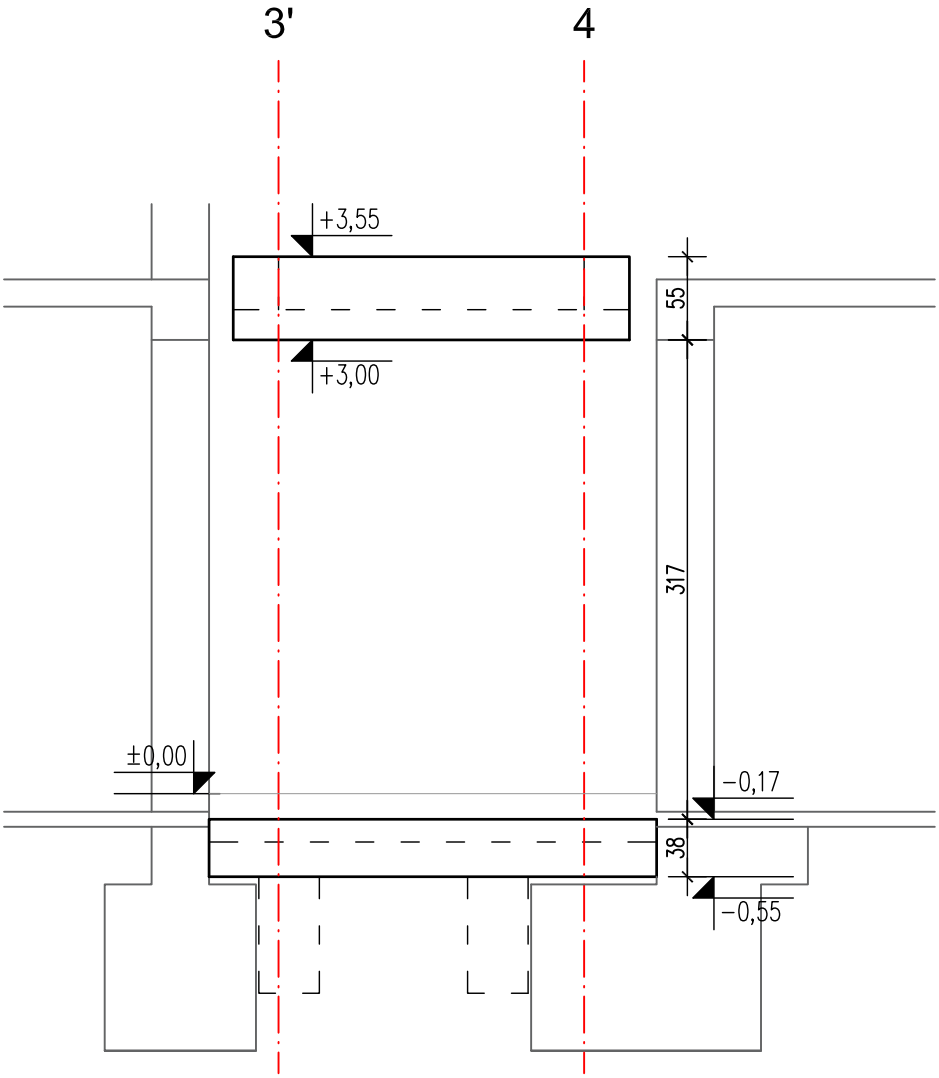

ARHIS d.o.o. Za projektiranje, građenje i nadzor	Trg sv. Josipa 1 33520 Slatina tel: 033 553 171	BROJ T.D. 02/26-IZV	Z.O.P. 02/26	MJERILO: 1:50	DATUM IZRADE: 7.2026.	BROJ LISTA: 02

INVESTITOR:	VIROVITIČKO-PODRAVSKA ŽUPANIJA, OIB 93362201007 TRG LJUDEVITA PATAČIĆA 1, 33 000 VIROVITICA	STRUKOVNA ODREDNICA / PROJEKTIRANI DIO GRAĐEVINE:	ARHITEKTONSKI PROJEKT
GRAĐEVINA:	REKONSTRUKCIJA I DOGRADNJA OSNOVNE ŠKOLE EUGENA KUMIČIĆA	SADRŽAJ:	OKVIR H7
LOKACIJA:	DOBRIŠE CESARIĆA 24, 33 520 SLATINA k.č.br. 2541/1, k.o. PODRAVSKA SLATINA	PROJEKTANT:	SNJEŽANA STIPEČ dipl.ing.arh.
RAZINA RAZRADE PROJEKTA:	IZVEDBENI PROJEKT-IZMJENA I DOPUNA	BROJ I DATUM IZMJENE:	-

OS A4-A4

1:50

±0.00=+123,26

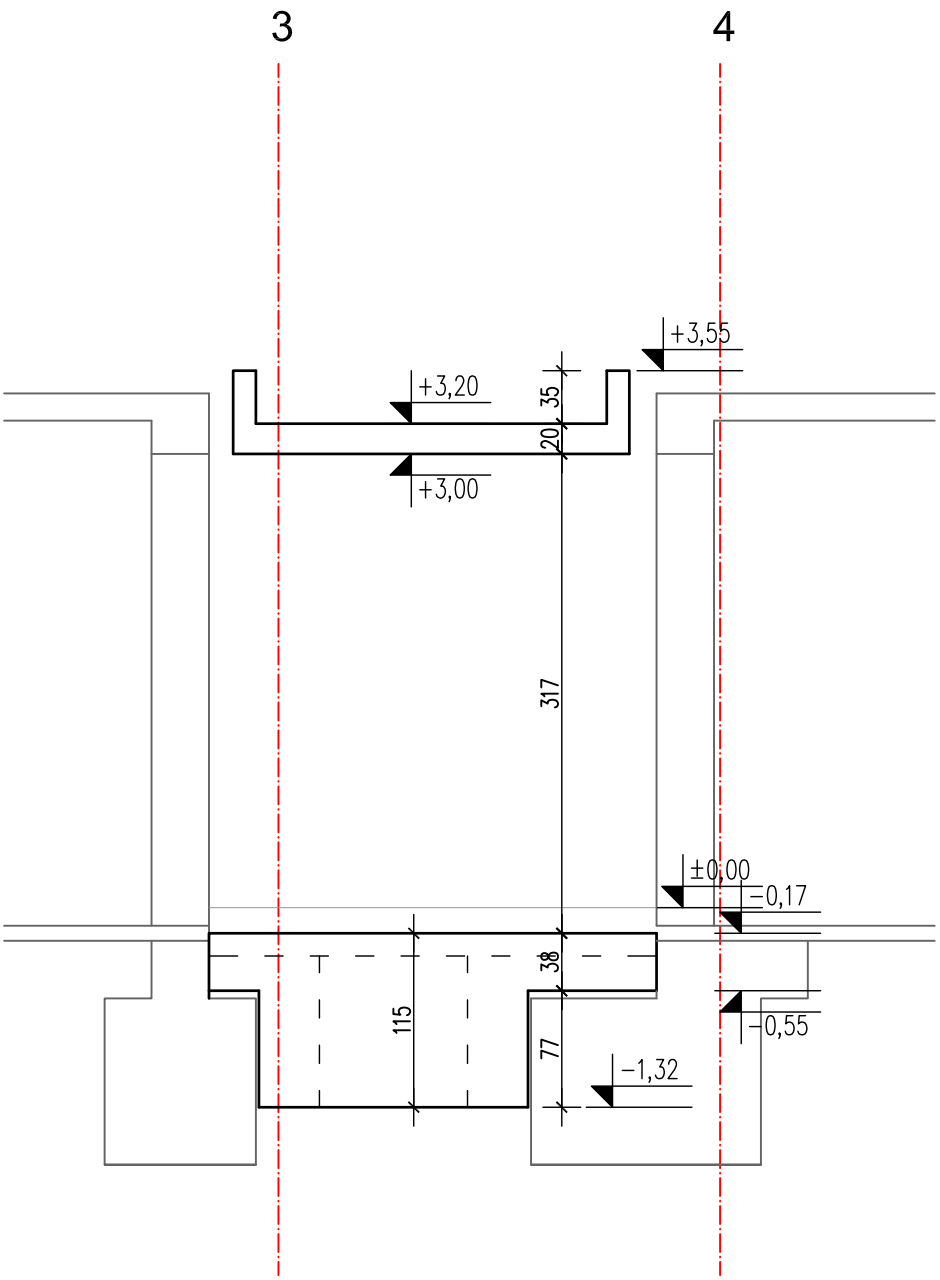

ARHIS d.o.o. Za projektiranje, građenje i nadzor	Trg sv. Josipa 1 33520 Slatina tel: 033 553 171	BROJ T.D. 02/26-IZV	Z.O.P. 02/26	MJERILO: 1:50	DATUM IZRADE: 7.2026.	BROJ LISTA: 03	
INVESTITOR:	VIROVITIČKO-PODRAVSKA ŽUPANIJA, OIB 93362201007 TRG LJUDEVITA PATAČIĆA 1, 33 000 VIROVITICA	STRUKOVNA ODREDNICA / PROJEKTIRANI DIO GRAĐEVINE:	ARHITEKTONSKI PROJEKT				
GRAĐEVINA:	REKONSTRUKCIJA I DOGRADNJA OSNOVNE ŠKOLE EUGENA KUMIČIĆA	SADRŽAJ:	OS A4-A4				
LOKACIJA:	DOBRIŠE CESARIĆA 24, 33 520 SLATINA k.č.br. 2541/1, k.o. PODRAVSKA SLATINA	PROJEKTANT:	SNJEŽANA STIPEČ dipl.ing.arh.				
RAZINA RAZRADE PROJEKTA:	IZVEDBENI PROJEKT-IZMJENA I DOPUNA	BROJ I DATUM IZMJENE:	-				

OS A3-A3
1:50

±0.00=+123,26

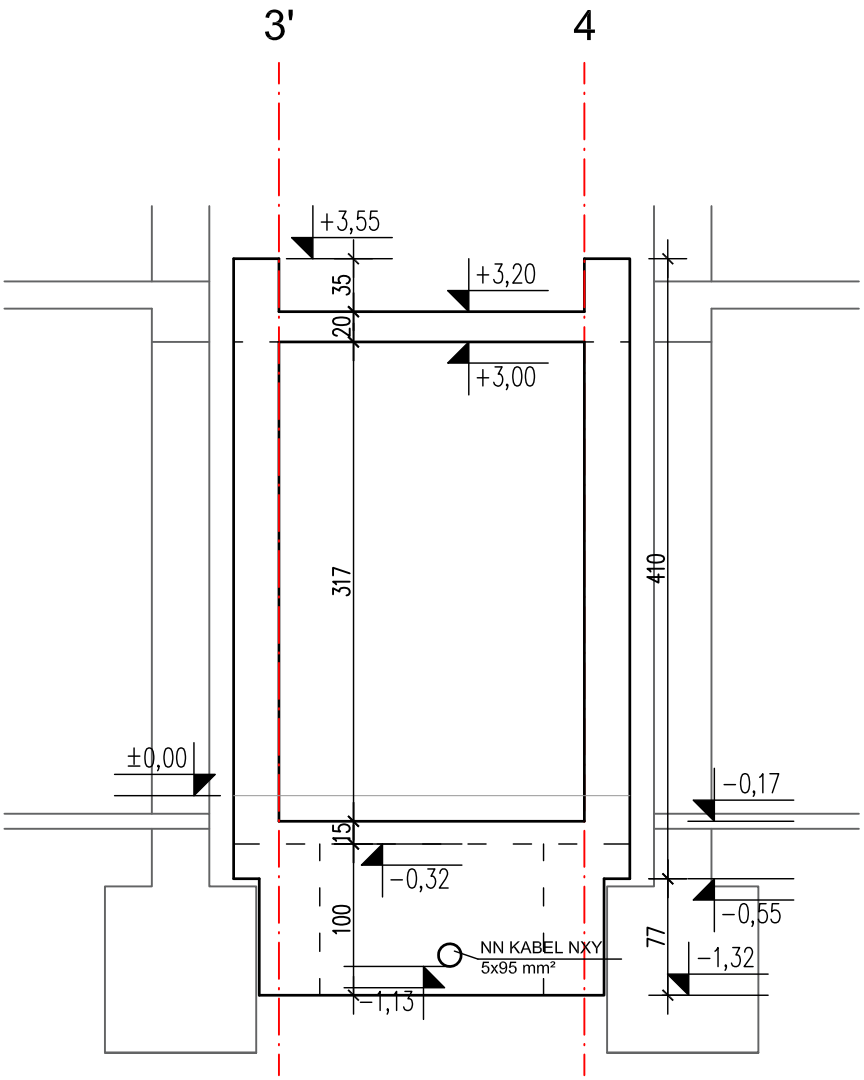

NAPOMENA:
kote prodora kroz temelje uskladiti s projektima instalacija

ARHIS d.o.o. Za projektiranje, građenje i nadzor	Trg sv. Josipa 1 33520 Slatina tel: 033 553 171	BROJ T.D. 02/26-IZV	Z.O.P. 02/26	MJERILO: 1:50	DATUM IZRADE: 7.2026.	BROJ LISTA: 04	
INVESTITOR:	VIROVITIČKO-PODRAVSKA ŽUPANIJA, OIB 93362201007 TRG LJUDEVITA PATAČIĆA 1, 33 000 VIROVITICA	STRUKOVNA ODREDNICA / PROJEKTIRANI DIO GRAĐEVINE:	ARHITEKTONSKI PROJEKT				
GRAĐEVINA:	REKONSTRUKCIJA I DOGRADNJA OSNOVNE ŠKOLE EUGENA KUMIČIĆA	SADRŽAJ:	OS A3-A3				
LOKACIJA:	DOBRIŠE CESARIĆA 24, 33 520 SLATINA k.č.br. 2541/1, k.o. PODRAVSKA SLATINA	PROJEKTANT:	SNJEŽANA STIPEČ dipl.ing.arh.				
RAZINA RAZRADE PROJEKTA:	IZVEDBENI PROJEKT-IZMJENA I DOPUNA	BROJ I DATUM IZMJENE:	-				

OS A2-A2
1:50

±0.00=+123,26

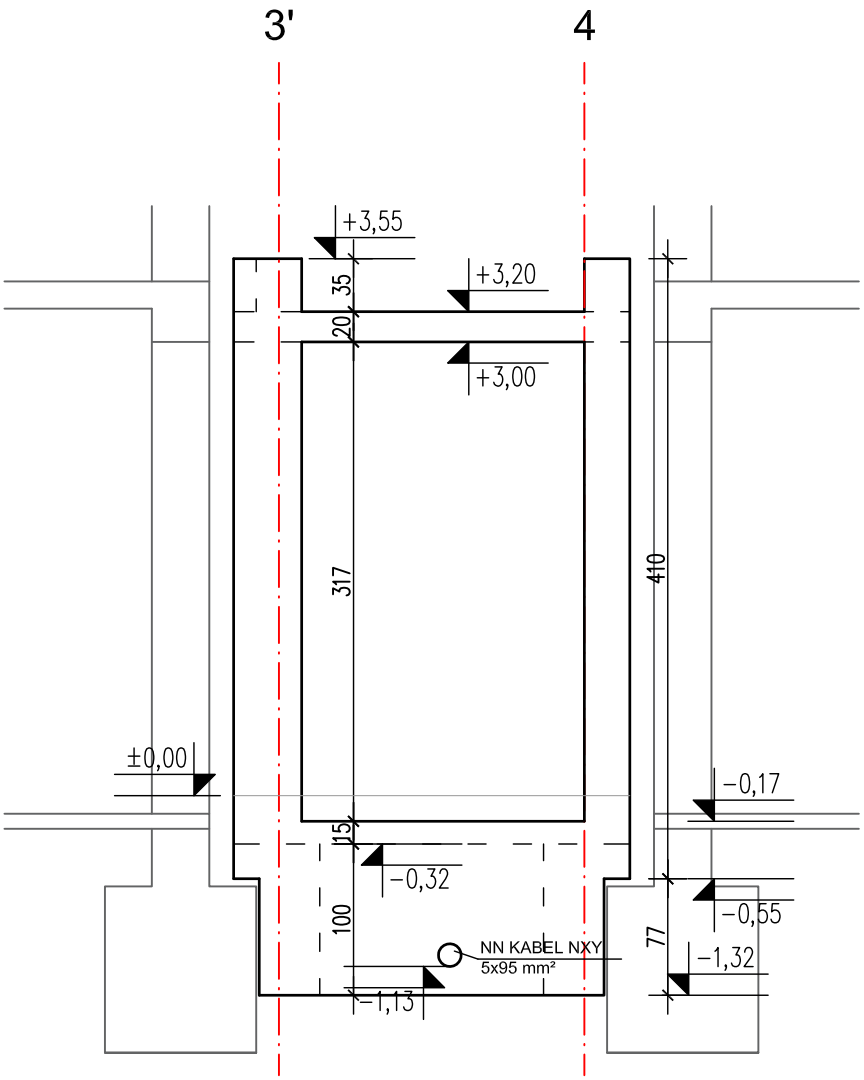

NAPOMENA:
kote prodora kroz temelje uskladiti s projektima instalacija

ARHIS d.o.o. Za projektiranje, građenje i nadzor	Trg sv. Josipa 1 33520 Slatina tel: 033 553 171	BROJ T.D. 02/26-IZV	Z.O.P. 02/26	MJERILO: 1:50	DATUM IZRADE: 7.2026.	BROJ LISTA: 05

INVESTITOR:	VIROVITIČKO-PODRAVSKA ŽUPANIJA, OIB 93362201007 TRG LJUDEVITA PATAČIĆA 1, 33 000 VIROVITICA	STRUKOVNA ODREDNICA / PROJEKTIRANI DIO GRAĐEVINE:	ARHITEKTONSKI PROJEKT
GRAĐEVINA:	REKONSTRUKCIJA I DOGRADNJA OSNOVNE ŠKOLE EUGENA KUMIČIĆA	SADRŽAJ:	OS A2-A2
LOKACIJA:	DOBRIŠE CESARIĆA 24, 33 520 SLATINA k.č.br. 2541/1, k.o. PODRAVSKA SLATINA	PROJEKTANT:	SNJEŽANA STIPEČ dipl.ing.arh.
RAZINA RAZRADE PROJEKTA:	IZVEDBENI PROJEKT-IZMJENA I DOPUNA	BROJ I DATUM IZMJENE:	-

OS A1-A1
1:50

±0.00=+123,26

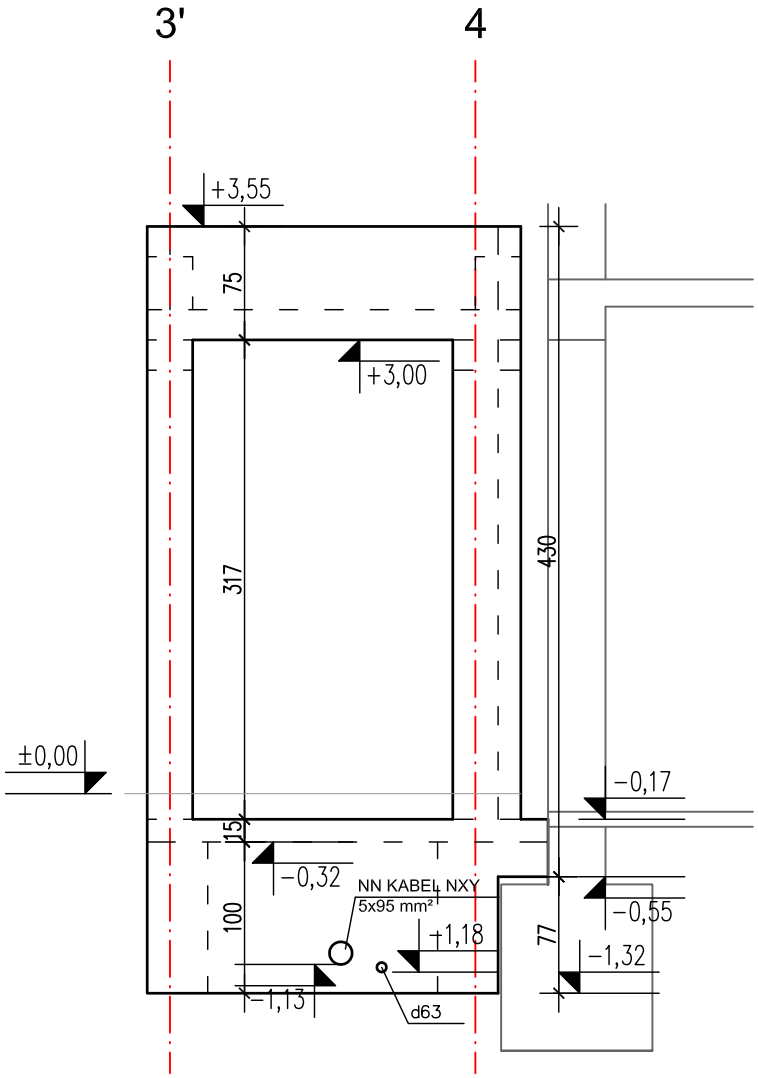

NAPOMENA:
kote prodora kroz temelje uskladiti s projektima instalacija

ARHIS d.o.o. Za projektiranje, građenje i nadzor	Trg sv. Josipa 1 33520 Slatina tel: 033 553 171	BROJ T.D. 02/26-IZV	Z.O.P. 02/26	MJERILO: 1:50	DATUM IZRADE: 7.2026.	BROJ LISTA: 06

INVESTITOR:	VIROVITIČKO-PODRAVSKA ŽUPANIJA, OIB 93362201007 TRG LJUDEVITA PATAČIĆA 1, 33 000 VIROVITICA	STRUKOVNA ODREDNICA / PROJEKTIRANI DIO GRAĐEVINE:	ARHITEKTONSKI PROJEKT
GRAĐEVINA:	REKONSTRUKCIJA I DOGRADNJA OSNOVNE ŠKOLE EUGENA KUMIČIĆA	SADRŽAJ:	OS A1-A1
LOKACIJA:	DOBRIŠE CESARIĆA 24, 33 520 SLATINA k.č.br. 2541/1, k.o. PODRAVSKA SLATINA	PROJEKTANT:	SNJEŽANA STIPEČ dipl.ing.arh.
RAZINA RAZRADE PROJEKTA:	IZVEDBENI PROJEKT-IZMJENA I DOPUNA	BROJ I DATUM IZMJENE:	-

OS A-A(H6)
1:50

±0.00=+123,26

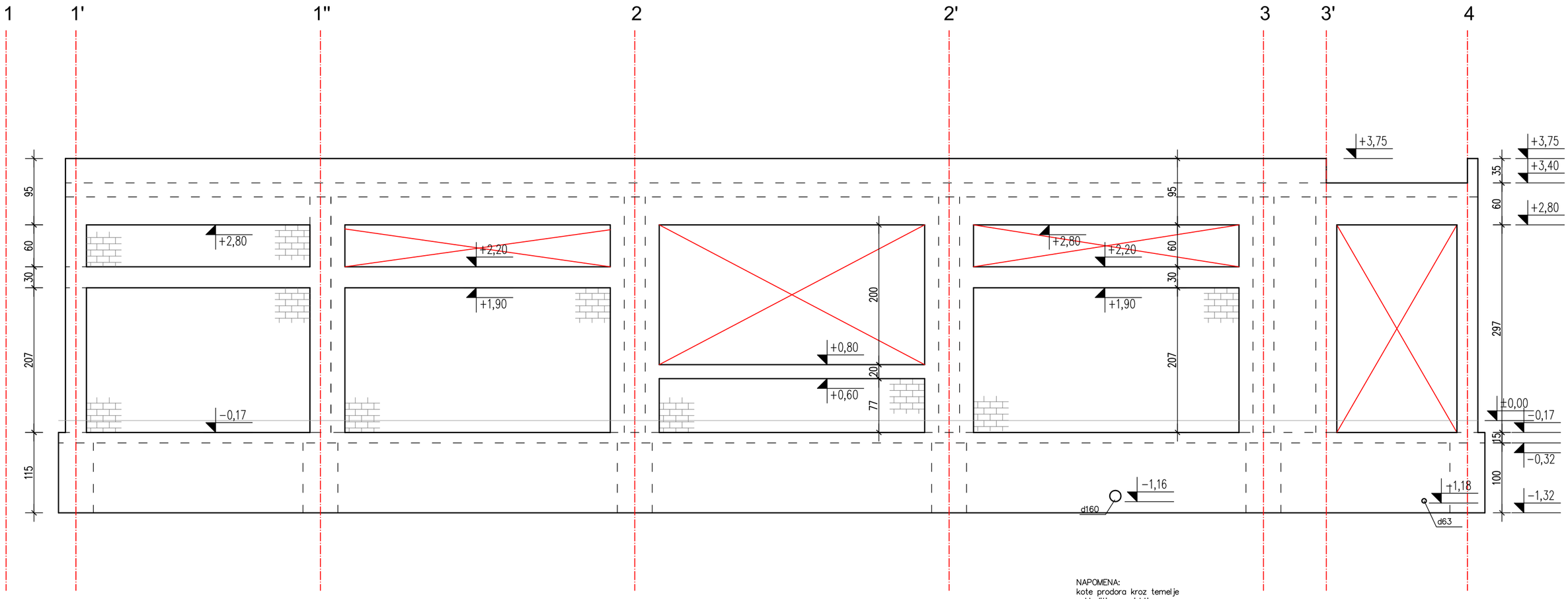

NAPOMENA:
kote prodora kroz temelje uskladiti s projektima instalacija

ARHIS d.o.o. Za projektiranje, građenje i nadzor	Trg sv. Josipa 1 33520 Slatina tel: 033 553 171	BROJ T.D. 02/26-IZV	Z.O.P. 02/26	MJERILO: 1:50	DATUM IZRADE: 7.2026.	BROJ LISTA: 07
INVESTITOR:	VIROVITIČKO-PODRAVSKA ŽUPANIJA, OIB 93362201007 TRG LJUDEVITA PATAČIĆA 1, 33 000 VIROVITICA	STRUKOVNA ODREDNICA / PROJEKTIRANI DIO GRAĐEVINE:	ARHITEKTONSKI PROJEKT			
GRAĐEVINA:	REKONSTRUKCIJA I DOGRADNJA OSNOVNE ŠKOLE EUGENA KUMIČIĆA	SADRŽAJ:	OS A-A (H6)			
LOKACIJA:	DOBRIŠE CESARIĆA 24, 33 520 SLATINA k.č.br. 2541/1, k.o. PODRAVSKA SLATINA	PROJEKTANT:	SNJEŽANA STIPEČ dipl.ing.arh.			
RAZINA RAZRADE PROJEKTA:	IZVEDBENI PROJEKT-IZMJENA I DOPUNA	BROJ I DATUM IZMJENE:	-			

OS B-B(H5)
1:50
±0.00=+123,26

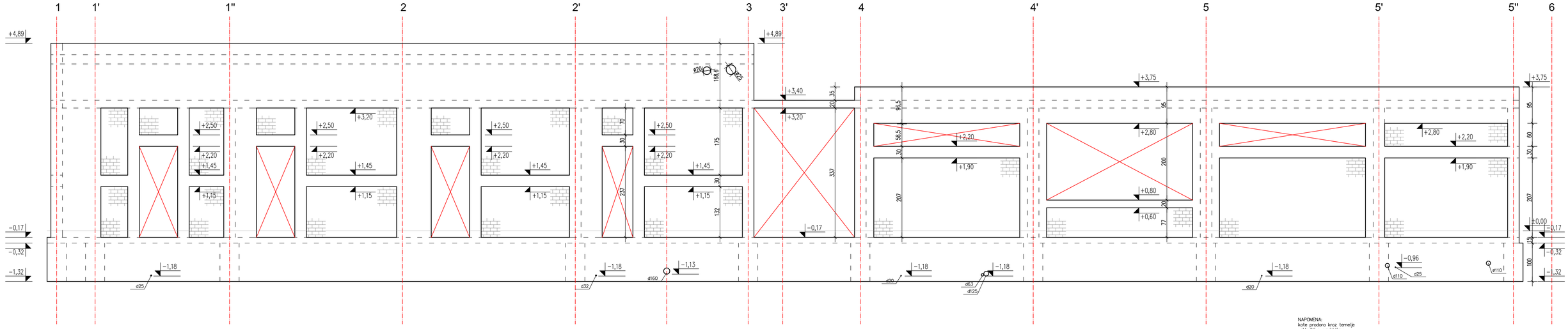

NAPOMENA:
kote prodora kroz temelje uskladiti s projektima instalacija

ARHIS d.o.o. Za projektiranje, gradnju i nadzor	Trg sv. Josipa 1 33520 Slatina tel: 033 553 171	BROJ T.D.	02/26-IZV	Z.O.P.	02/26	MJERILO: 1:50	DATUM(DAN): 7.2026.	BROJ LISTA: 08
INVESTITOR:	VIROVITIČKO-PODRAVSKA ŽUPANIJA, OIB 93362201007 TRG LJUDEVITA PATAČIĆA 1, 33.000 VIROVITICA	STRUKOVNA ODREDNICA / PROJEKTIRANI DIO GRAĐEVINE:		ARHITEKTONSKI PROJEKT				
GRAĐEVINA:	REKONSTRUKCIJA I DOGRADNJA OSNOVNE ŠKOLE EUGENA KUMIČIĆA	SADRŽAJ:		OS B-B (H5)				
LOKACIJA:	DOBRIŠE CESARIĆA 24, 33 520 SLATINA k.č.br. 2541/1, k.o. PODRAVSKA SLATINA	PROJEKTANT:		SNJEŽANA STIPEČ dipl.ing.arh.				
RAZINA RAZRADE PROJEKTA:	IZVEDBENI PROJEKT-IZMJENA I DOPUNA	BROJ I DATUM IZMJENE:		.				

OS C-C(H4)
1:50
±0.00=+123,26

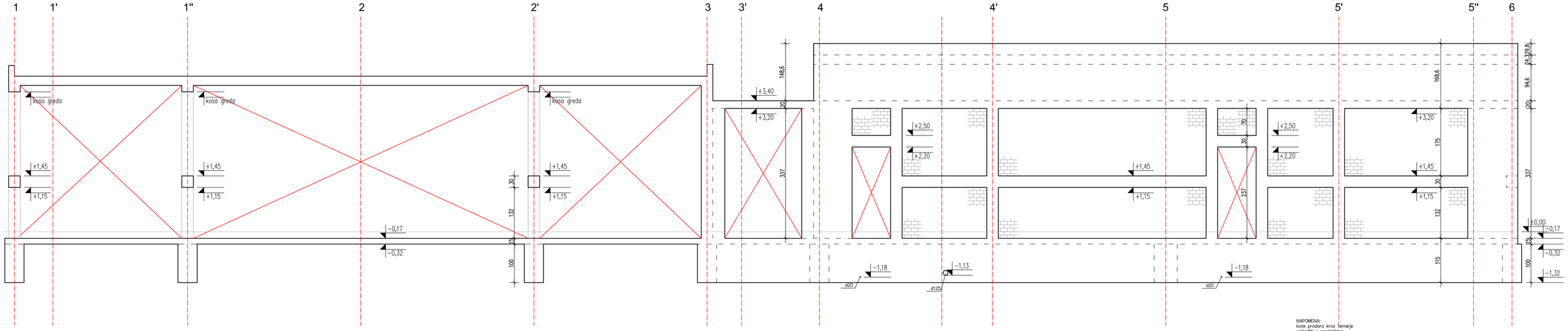

NAPOMENA:
kote prodora kroz temelje
uskladiti s projektima
instalacija

ARHIS d.o.o. Za projektiranje, gradnju i nadzor	Trg sv. Josipa 1 33520 Slatina tel: 033 553 171	BROJ T.D.	02/26-IZV	Z.O.P.	02/26	MJERILO: 1:50	DATUM(DAN): 7.2026.	BROJ LISTA: 09
INVESTITOR:	VIROVITIČKO-PODRAVSKA ŽUPANIJA, OIB 93362201007 TRG LJUDEVITA PATAČIĆA 1, 33.000 VIROVITICA	STRUKOVNA ODREDNICA / PROJEKTIRANI DIO GRAĐEVINE:		ARHITEKTONSKI PROJEKT				
GRAĐEVINA:	REKONSTRUKCIJA I DOGRADNJA OSNOVNE ŠKOLE EUGENA KUMIČIĆA	SADRŽAJ:		OS C-C (H4)				
LOKACIJA:	DOBRIŠE CESARIĆA 24, 33 520 SLATINA k.č.br. 2541/1, k.o. PODRAVSKA SLATINA	PROJEKTANT:		SNJEŽANA STIPEČ dipl.ing.arh.				
RAZINA RAZRADE PROJEKTA:	IZVEDBENI PROJEKT-IZMJENA I DOPUNA	BROJ I DATUM IZMJENE:		.				

OKVIR H 3

1:50

±0.00=+123,26

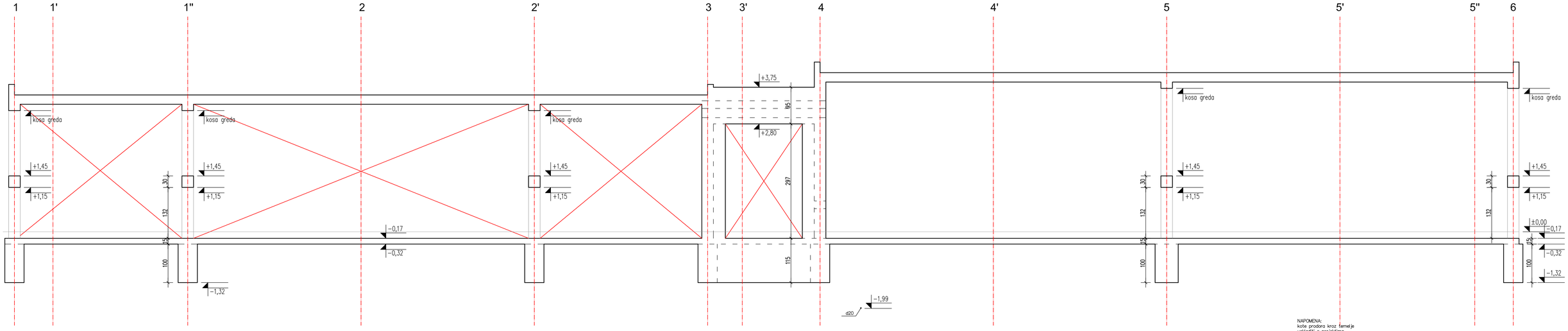

NAPOMENA:
kote prodora kroz temelje
uskladiti s projektima
instalacija

ARHIS d.o.o. Za projektiranje, gradnju i nadzor		Trg kr. Josipa 1 33520 Slatina tel: 033 553 171	BROJ I.D.	02/26-IZV	Z.O.P.	02/26	MJERILO: 1:50	DATUM(NADNEVAK): 7.2026.	BROJ LISTA: 10
INVESTITOR:	VIROVITIČKO-PODRAVSKA ŽUPANIJA, OIB 93362201007 TRG LJUDEVITA PATAČIĆA 1, 33.000 VIROVITICA		STRUKOVNA ODREDNICA / PROJEKTIRANI DIO GRAĐEVINE:		ARHITEKTONSKI PROJEKT				
GRAĐEVINA:	REKONSTRUKCIJA I DOGRADNJA OSNOVNE ŠKOLE EUGENA KUMIČIĆA		SADRŽAJ:		OKVIR H 3				
LOKACIJA:	DOBRIŠE CESARIĆA 24, 33 520 SLATINA k.č.br. 2541/1, k.o. PODRAVSKA SLATINA		PROJEKTANT:		SNJEŽANA STIPEČ dipl.ing.arh.				
RAZINA RAZRADE PROJEKTA:	IZVEDBENI PROJEKT-IZMJENA I DOPUNA		BROJ I DATUM IZMJENE:		.				

OS D-D (H2)
1:50
±0.00=+123,26

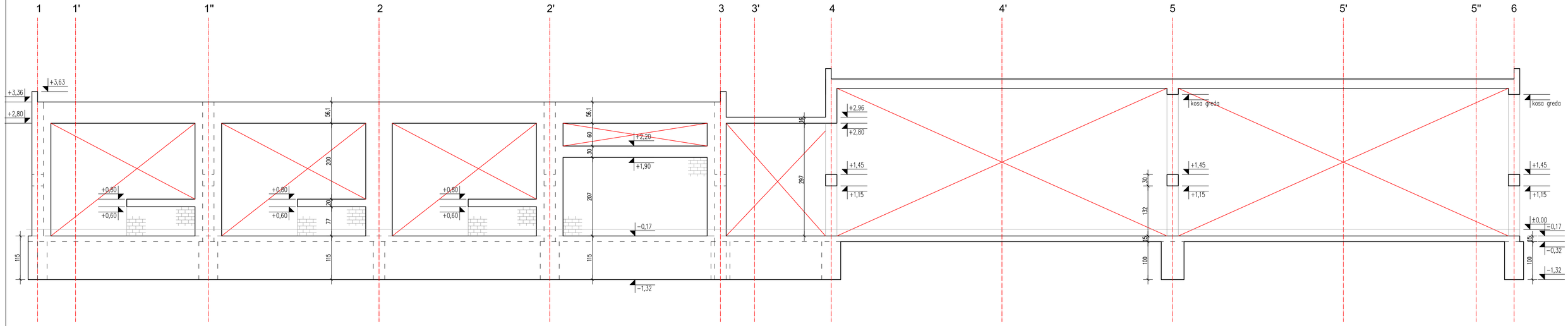

ARHIS d.o.o. Za projektiranje, gradnju i nadzor	Trg sv. Josipa 1 33520 Slatina tel: 033 553 171	BROJ I.D.	02/26-IZV	Z.O.P.	02/26	MJERILO	1:50	DATUM(MJESEC)	7.2026.	BROJ LISTA	11
INVESTITOR:	VIROVITIČKO-PODRAVSKA ŽUPANIJA, OIB 93362201007 TRG LJUDEVITA PATAČIĆA 1, 33.000 VIROVITICA			STRUKOVNA ODREDNICA / PROJEKTIRANI DIO GRAĐEVINE:		ARHITEKTONSKI PROJEKT					
GRAĐEVINA:	REKONSTRUKCIJA I DOGRADNJA OSNOVNE ŠKOLE EUGENA KUMIČIĆA			SADRŽAJ:		OS D-D (H2)					
LOKACIJA:	DOBRIŠE CESARIĆA 24, 33 520 SLATINA k.č.br. 2541/1, k.o. PODRAVSKA SLATINA			PROJEKTANT:		SNJEŽANA STIPEČ dipl.ing.arh.					
RAZINA RAZRADE PROJEKTA:	IZVEDBENI PROJEKT-IZMJENA I DOPUNA			BROJ I DATUM IZMJENE:		.					

OS E-E (H1)
1:50
±0.00=+123,26

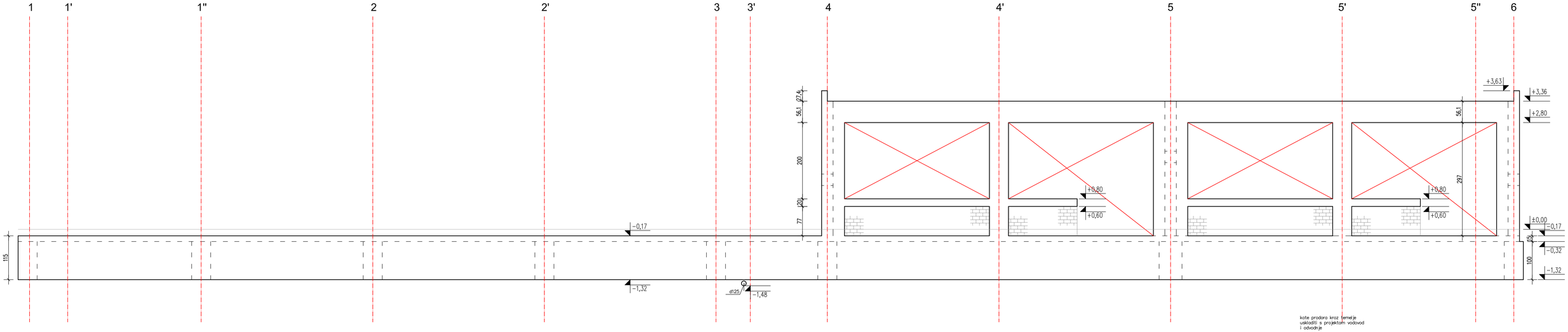

kote prodora kroz temelje
uskladiti s projektom vodovod
i odvodnje

ARHIS d.o.o. Za projektiranje, gradnju i nadzor	Trg sv. Josipa 1 33520 Slatina tel: 033 553 171	BROJ/O	02/26-IZV	Z.O.P.	02/26	MJERILO	1:50	DATUM(DAN):	7.2026.	BROJ LISTA:	12
INVESTITOR:	VIROVITIČKO-PODRAVSKA ŽUPANIJA, OIB 93362201007 TRG LJUDEVITA PATAČIĆA 1, 33.000 VIROVITICA	STRUKOVNA ODREDNICA / PROJEKTIRANI DIO GRAĐEVINE:		ARHITEKTONSKI PROJEKT							
GRAĐEVINA:	REKONSTRUKCIJA I DOGRADNJA OSNOVNE ŠKOLE EUGENA KUMIČIĆA	SADRŽAJ:		OS E-E (H1)							
LOKACIJA:	DOBRIŠE CESARIĆA 24, 33 520 SLATINA k.č.br. 2541/1, k.o. PODRAVSKA SLATINA	PROJEKTANT:		SNJEŽANA STIPEČ dipl.ing.arh.							
RAZINA RAZRADE PROJEKTA:	IZVEDBENI PROJEKT-IZMJENA I DOPUNA	BROJ I DATUM IZMJENE/:		.							

OS F-F

1:50

±0.00=+123,26

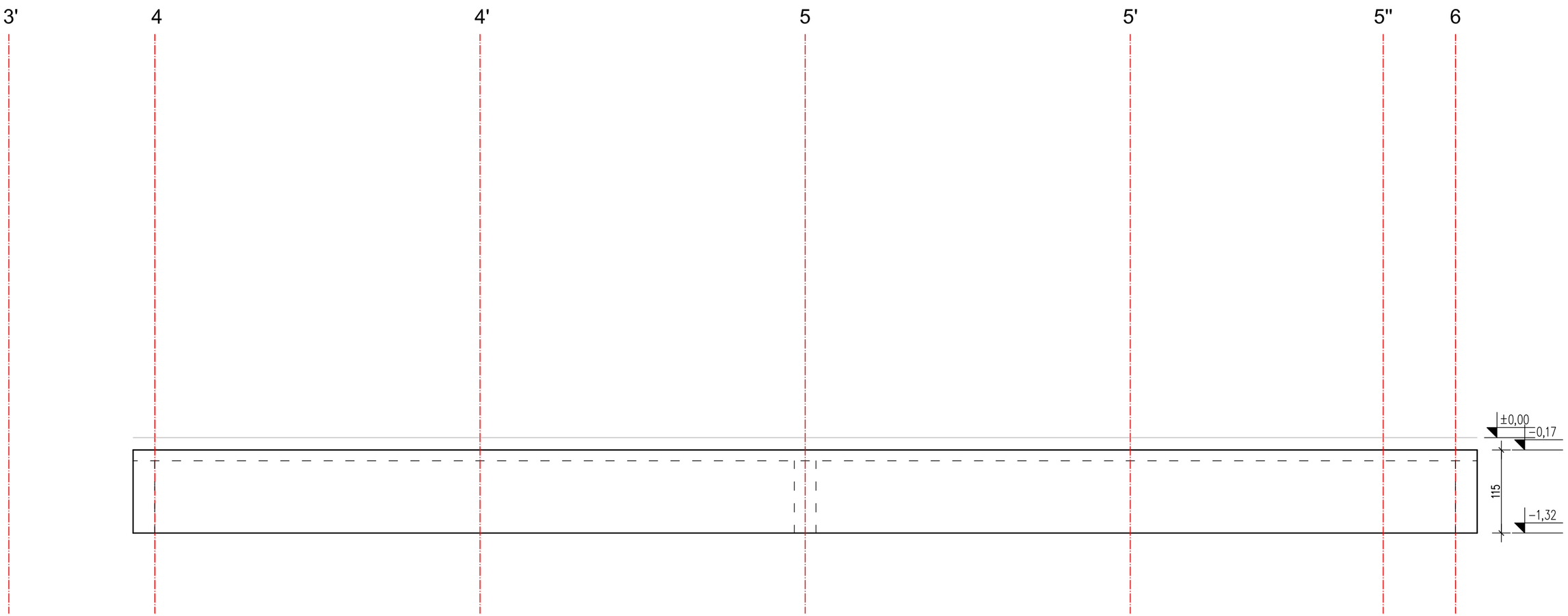

ARHIS d.o.o. Za projektiranje, građenje i nadzor	Trg sv. Josipa 1 33520 Slatina tel: 033 553 171	BROJ T.D.	Z.O.P.	MJERILO:	DATUM IZRADE:	BROJ LISTA:	
		02/26-IZV	02/26	1:50	7.2026.	13	
INVESTITOR:	VIROVITIČKO-PODRAVSKA ŽUPANIJA, OIB 93362201007 TRG LJUDEVITA PATAČIĆA 1, 33 000 VIROVITICA	STRUKOVNA ODREDNICA / PROJEKTIRANI DIO GRAĐEVINE:		ARHITEKTONSKI PROJEKT			
GRAĐEVINA:	REKONSTRUKCIJA I DOGRADNJA OSNOVNE ŠKOLE EUGENA KUMIČIĆA	SADRŽAJ:		OS F-F			
LOKACIJA:	DOBRIŠE CESARIĆA 24, 33 520 SLATINA k.č.br. 2541/1, k.o. PODRAVSKA SLATINA	PROJEKTANT:		SNJEŽANA STIPEČ dipl.ing.arh.			
RAZINA RAZRADE PROJEKTA:	IZVEDBENI PROJEKT-IZMJENA I DOPUNA	BROJ I DATUM IZMJENE:		-			

OS 1-1(V1)
1:50

±0.00=+123,26

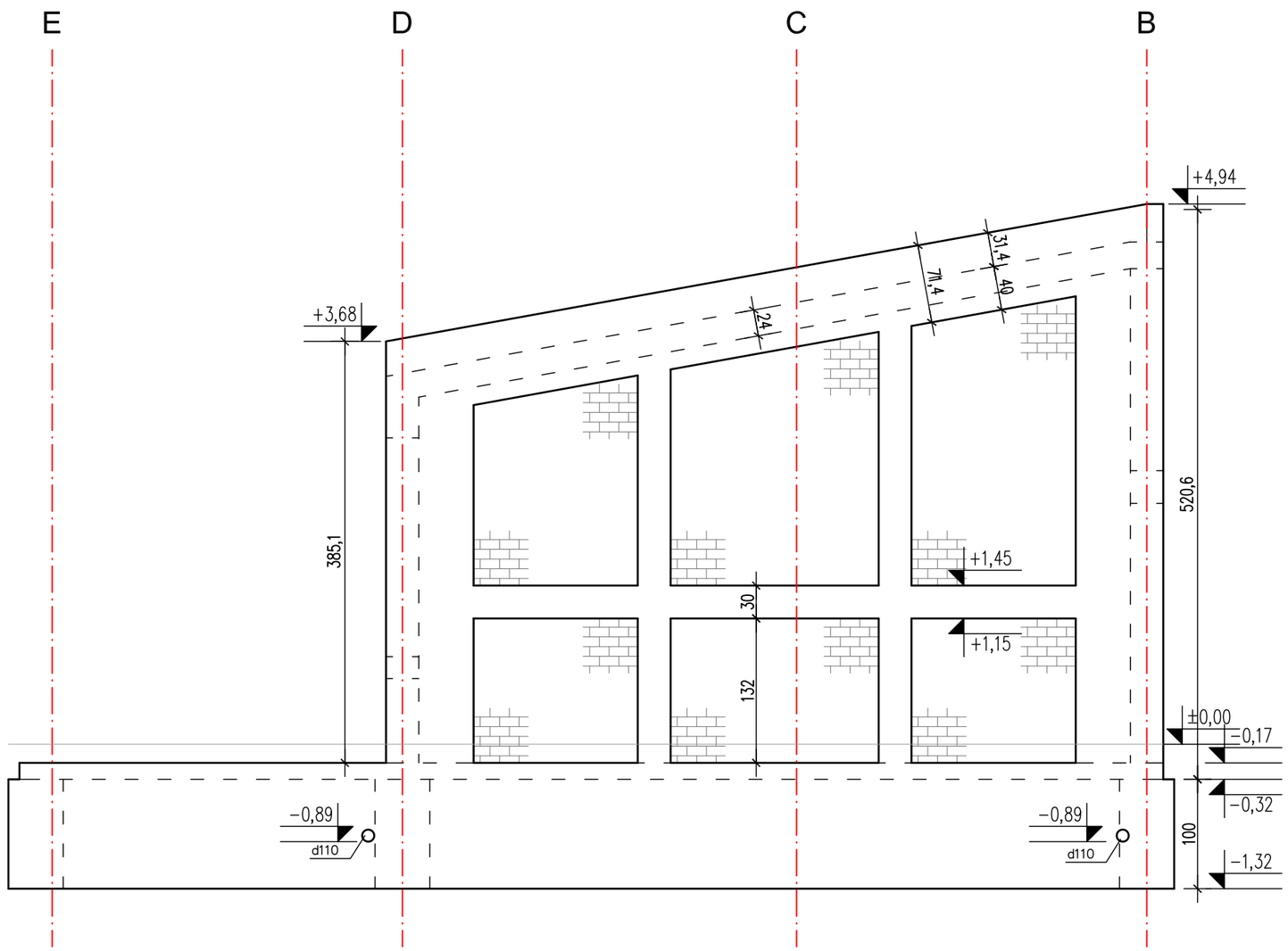

NAPOMENA:
kote prodora kroz temelje uskladiti s projektima instalacija

ARHIS d.o.o. Za projektiranje, građenje i nadzor	Trg sv. Josipa 1 33520 Slatina tel: 033 553 171	BROJ T.D. 02/26-IZV	Z.O.P. 02/26	MJERILO: 1:50	DATUM IZRADE: 7.2026.	BROJ LISTA: 14

INVESTITOR:	VIROVITIČKO-PODRAVSKA ŽUPANIJA, OIB 93362201007 TRG LJUDEVITA PATAČIĆA 1, 33 000 VIROVITICA	STRUKOVNA ODREDNICA / PROJEKTIRANI DIO GRAĐEVINE:	ARHITEKTONSKI PROJEKT
GRAĐEVINA:	REKONSTRUKCIJA I DOGRADNJA OSNOVNE ŠKOLE EUGENA KUMIČIĆA	SADRŽAJ:	OS 1-1 (V1)
LOKACIJA:	DOBRIŠE CESARIĆA 24, 33 520 SLATINA k.č.br. 2541/1, k.o. PODRAVSKA SLATINA	PROJEKTANT:	SNJEŽANA STIPEČ dipl.ing.arh.
RAZINA RAZRADE PROJEKTA:	IZVEDBENI PROJEKT-IZMJENA I DOPUNA	BROJ I DATUM IZMJENE:	-

OS 1'-1'(V2)
1:50

±0.00=+123,26

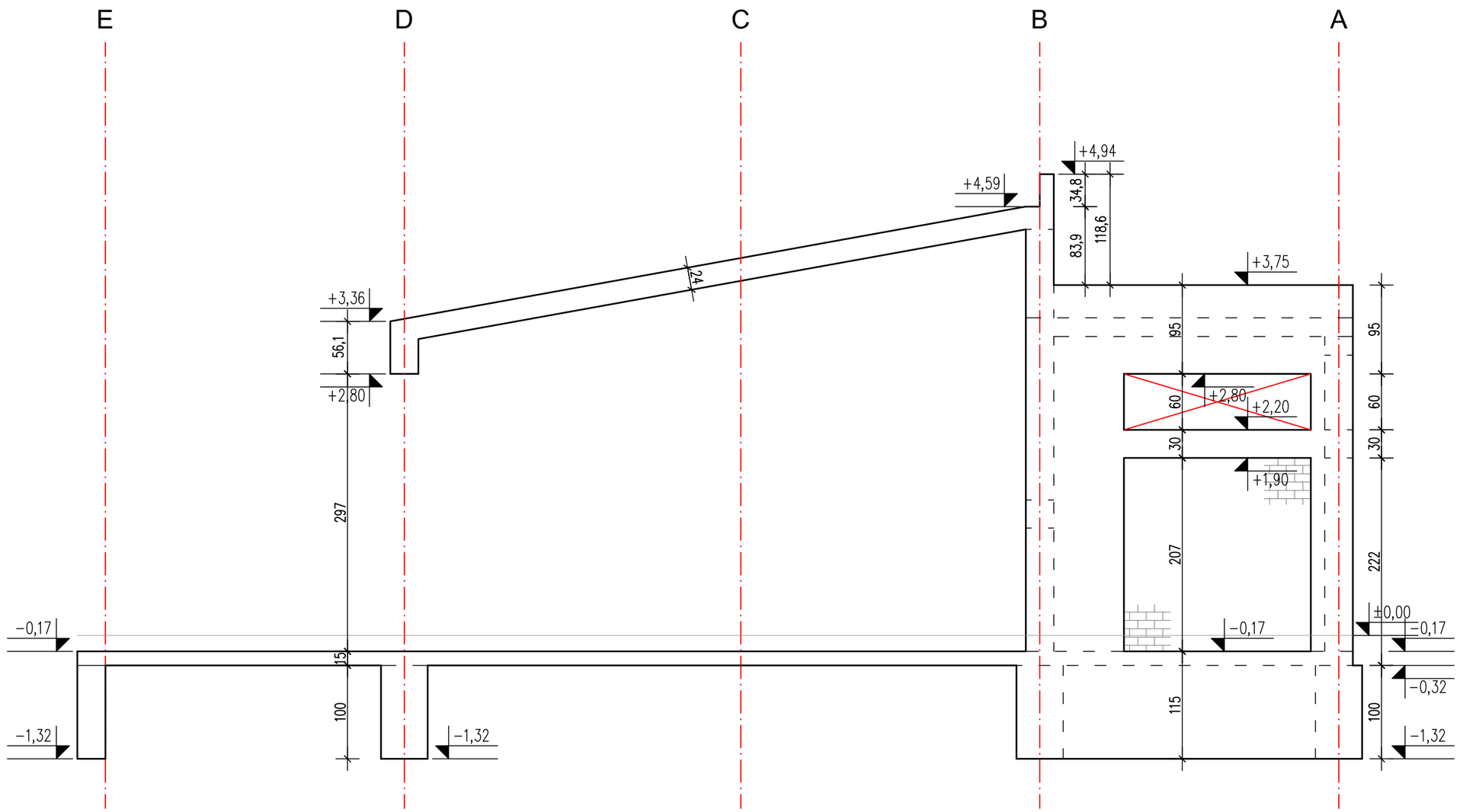

ARHIS d.o.o. Za projektiranje, građenje i nadzor	Trg sv. Josipa 1 33520 Slatina tel: 033 553 171	BROJ T.D. 02/26-IZV	Z.O.P. 02/26	MJERILO: 1:50	DATUM IZRADE: 7.2026.	BROJ LISTA: 15
INVESTITOR:	VIROVITIČKO-PODRAVSKA ŽUPANIJA, OIB 93362201007 TRG LJUDEVITA PATAČIĆA 1, 33 000 VIROVITICA	STRUKOVNA ODREDNICA / PROJEKTIRANI DIO GRAĐEVINE:	ARHITEKTONSKI PROJEKT			
GRAĐEVINA:	REKONSTRUKCIJA I DOGRADNJA OSNOVNE ŠKOLE EUGENA KUMIČIĆA	SADRŽAJ:	OS 1'-1' (V2)			
LOKACIJA:	DOBRIŠE CESARIĆA 24, 33 520 SLATINA k.č.br. 2541/1, k.o. PODRAVSKA SLATINA	PROJEKTANT:	SNJEŽANA STIPEČ dipl.ing.arh.			
RAZINA RAZRADE PROJEKTA:	IZVEDBENI PROJEKT-IZMJENA I DOPUNA	BROJ I DATUM IZMJENE:	-			

OS 1"-1"(V3)
1:50

±0.00=+123,26

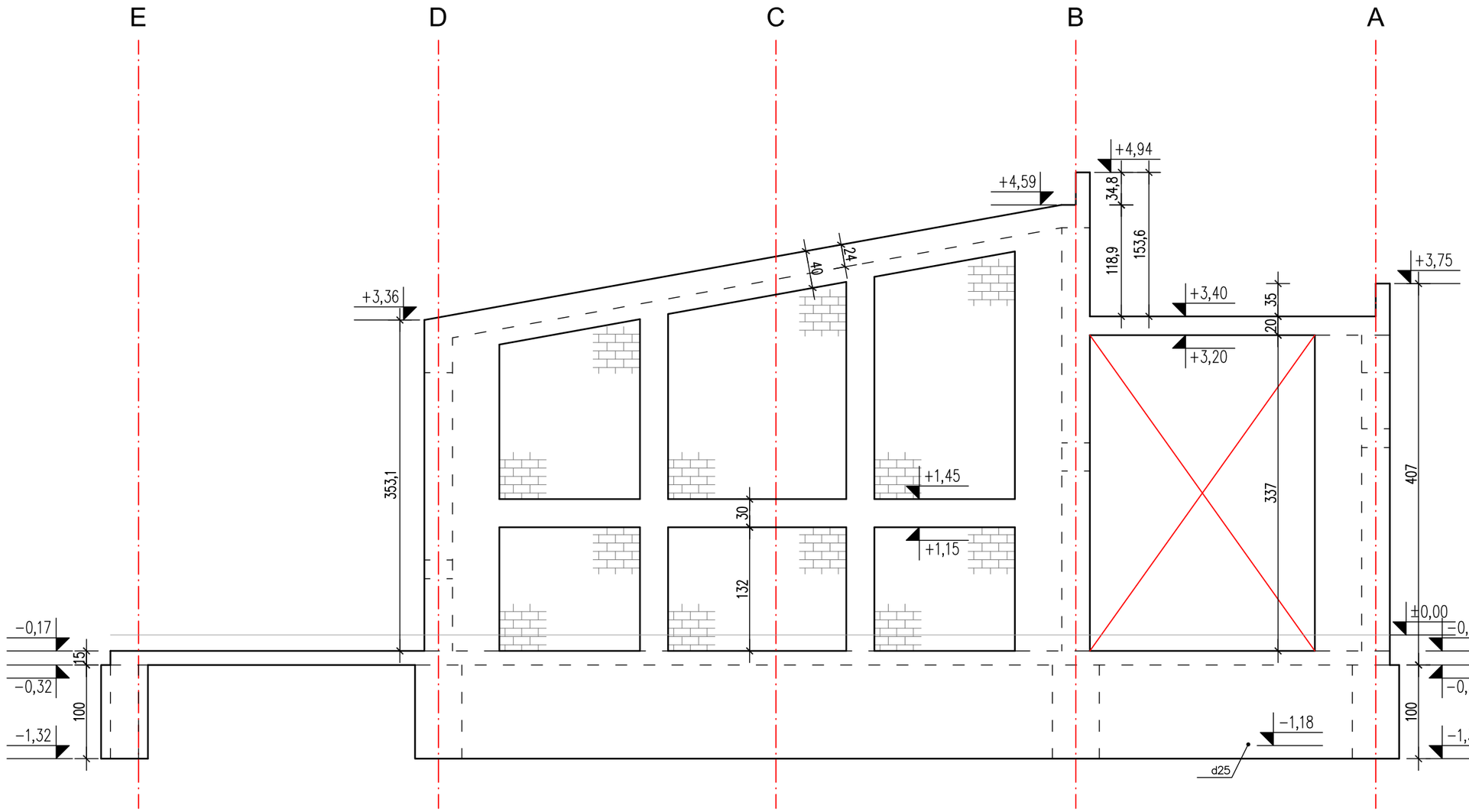

NAPOMENA:
kote prodora kroz temelje
uskladiti s projektima
instalacija

ARHIS d.o.o. Za projektiranje, građenje i nadzor	Trg sv. Josipa 1 33520 Slatina tel: 033 553 171	BROJ T.D. 02/26-IZV	Z.O.P. 02/26	MJERILO: 1:50	DATUM IZRADE: 7.2026.	BROJ LISTA: 16

INVESTITOR:	VIROVITIČKO-PODRAVSKA ŽUPANIJA, OIB 93362201007 TRG LJUDEVITA PATAČIĆA 1, 33 000 VIROVITICA	STRUKOVNA ODREDNICA / PROJEKTIRANI DIO GRAĐEVINE:	ARHITEKTONSKI PROJEKT
GRAĐEVINA:	REKONSTRUKCIJA I DOGRADNJA OSNOVNE ŠKOLE EUGENA KUMIČIĆA	SADRŽAJ:	OS 1"-1" (V3)
LOKACIJA:	DOBRIŠE CESARIĆA 24, 33 520 SLATINA k.č.br. 2541/1, k.o. PODRAVSKA SLATINA	PROJEKTANT:	SNJEŽANA STIPEČ dipl.ing.arh.
RAZINA RAZRADE PROJEKTA:	IZVEDBENI PROJEKT-IZMJENA I DOPUNA	BROJ I DATUM IZMJENE:	-

OS 2-2
1:50

±0.00=+123,26

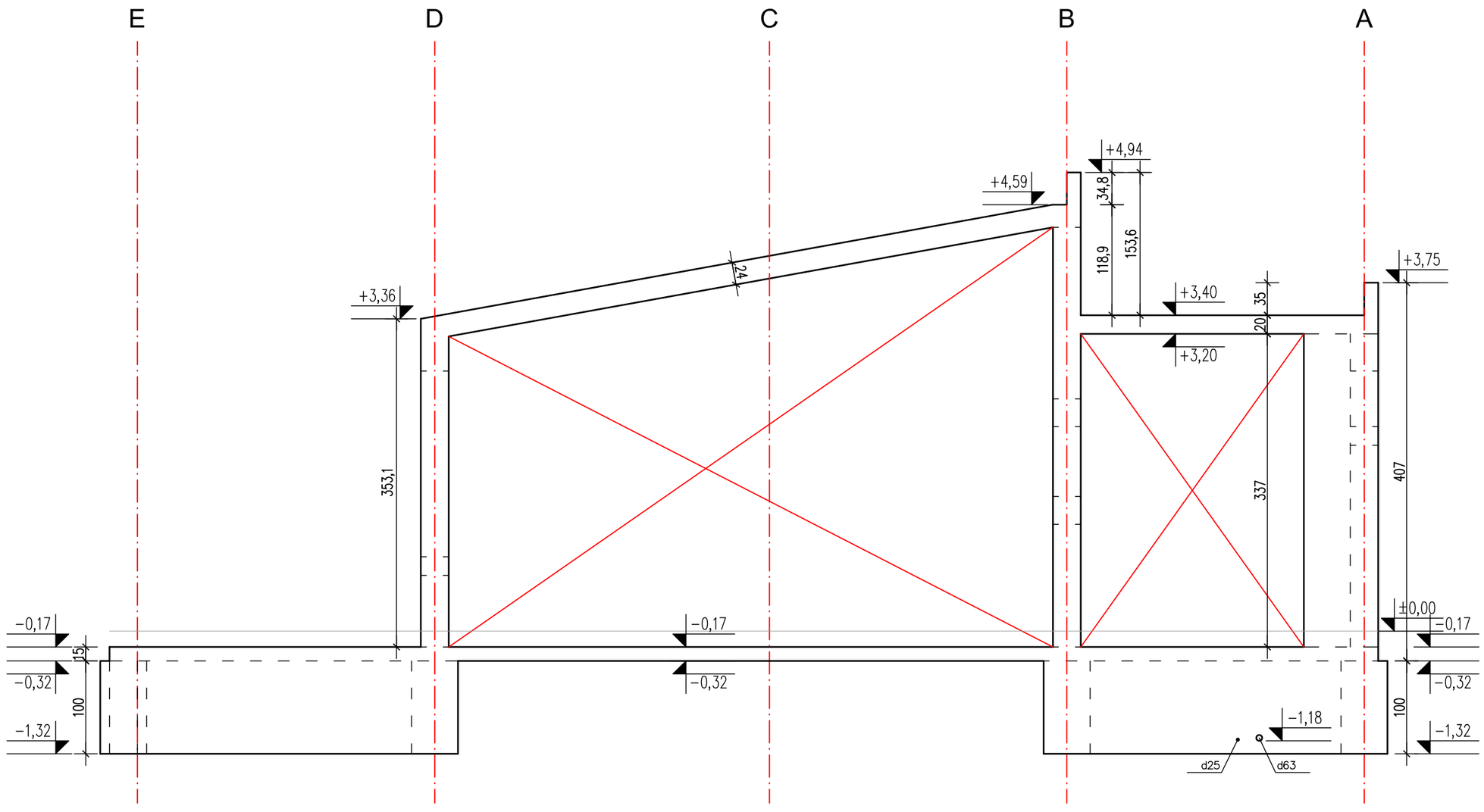

NAPOMENA:
kote prodora kroz temelje uskladiti s projektima instalacija

ARHIS d.o.o. Za projektiranje, građenje i nadzor	Trg sv. Josipa 1 33520 Slatina tel: 033 553 171	BROJ T.D. 02/26-IZV	Z.O.P. 02/26	MJERILO: 1:50	DATUM IZRADE: 7.2026.	BROJ LISTA: 17

INVESTITOR:	VIROVITIČKO-PODRAVSKA ŽUPANIJA, OIB 93362201007 TRG LJUDEVITA PATAČIĆA 1, 33 000 VIROVITICA	STRUKOVNA ODREDNICA / PROJEKTIRANI DIO GRAĐEVINE:	ARHITEKTONSKI PROJEKT
GRAĐEVINA:	REKONSTRUKCIJA I DOGRADNJA OSNOVNE ŠKOLE EUGENA KUMIČIĆA	SADRŽAJ:	OS 2-2
LOKACIJA:	DOBRIŠE CESARIĆA 24, 33 520 SLATINA k.č.br. 2541/1, k.o. PODRAVSKA SLATINA	PROJEKTANT:	SNJEŽANA STIPEČ dipl.ing.arh.
RAZINA RAZRADE PROJEKTA:	IZVEDBENI PROJEKT-IZMJENA I DOPUNA	BROJ I DATUM IZMJENE:	-

OS 2'-2'(V4)
1:50

±0.00=+123,26

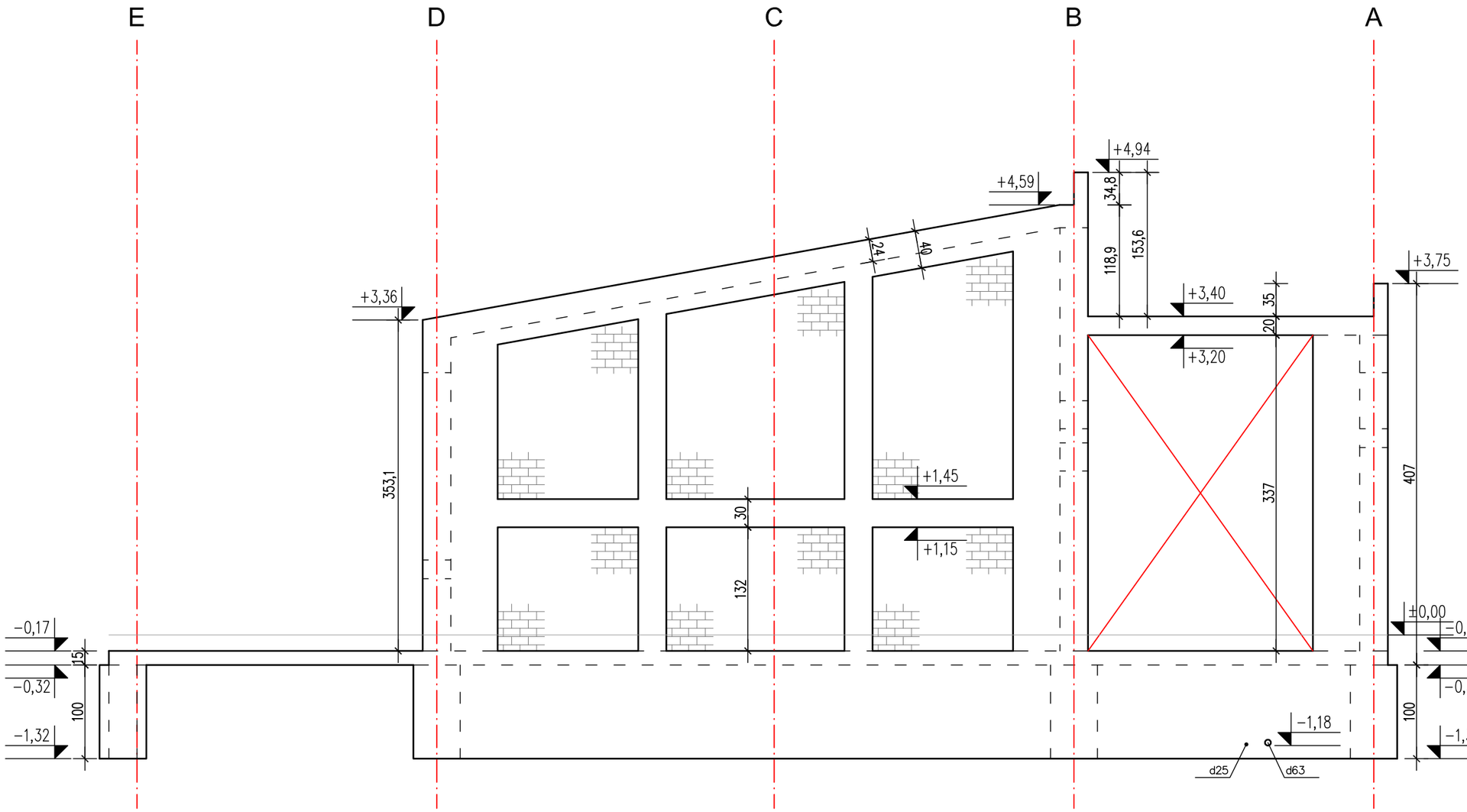

NAPOMENA:
kote prodora kroz temelje
uskladiti s projektima
instalacija

ARHIS d.o.o. Za projektiranje, građenje i nadzor	Trg sv. Josipa 1 33520 Slatina tel: 033 553 171	BROJ T.D. 02/26-IZV	Z.O.P. 02/26	MJERILO: 1:50	DATUM IZRADE: 7.2026.	BROJ LISTA: 18

INVESTITOR:	VIROVITIČKO-PODRAVSKA ŽUPANIJA, OIB 93362201007 TRG LJUDEVITA PATAČIĆA 1, 33 000 VIROVITICA	STRUKOVNA ODREDNICA / PROJEKTIRANI DIO GRAĐEVINE:	ARHITEKTONSKI PROJEKT
GRAĐEVINA:	REKONSTRUKCIJA I DOGRADNJA OSNOVNE ŠKOLE EUGENA KUMIČIĆA	SADRŽAJ:	OS 2'-2' (V4)
LOKACIJA:	DOBRIŠE CESARIĆA 24, 33 520 SLATINA k.č.br. 2541/1, k.o. PODRAVSKA SLATINA	PROJEKTANT:	SNJEŽANA STIPEČ dipl.ing.arh.
RAZINA RAZRADE PROJEKTA:	IZVEDBENI PROJEKT-IZMJENA I DOPUNA	BROJ I DATUM IZMJENE:	-

OS 3-3(V5)
1:50

±0.00=+123,26

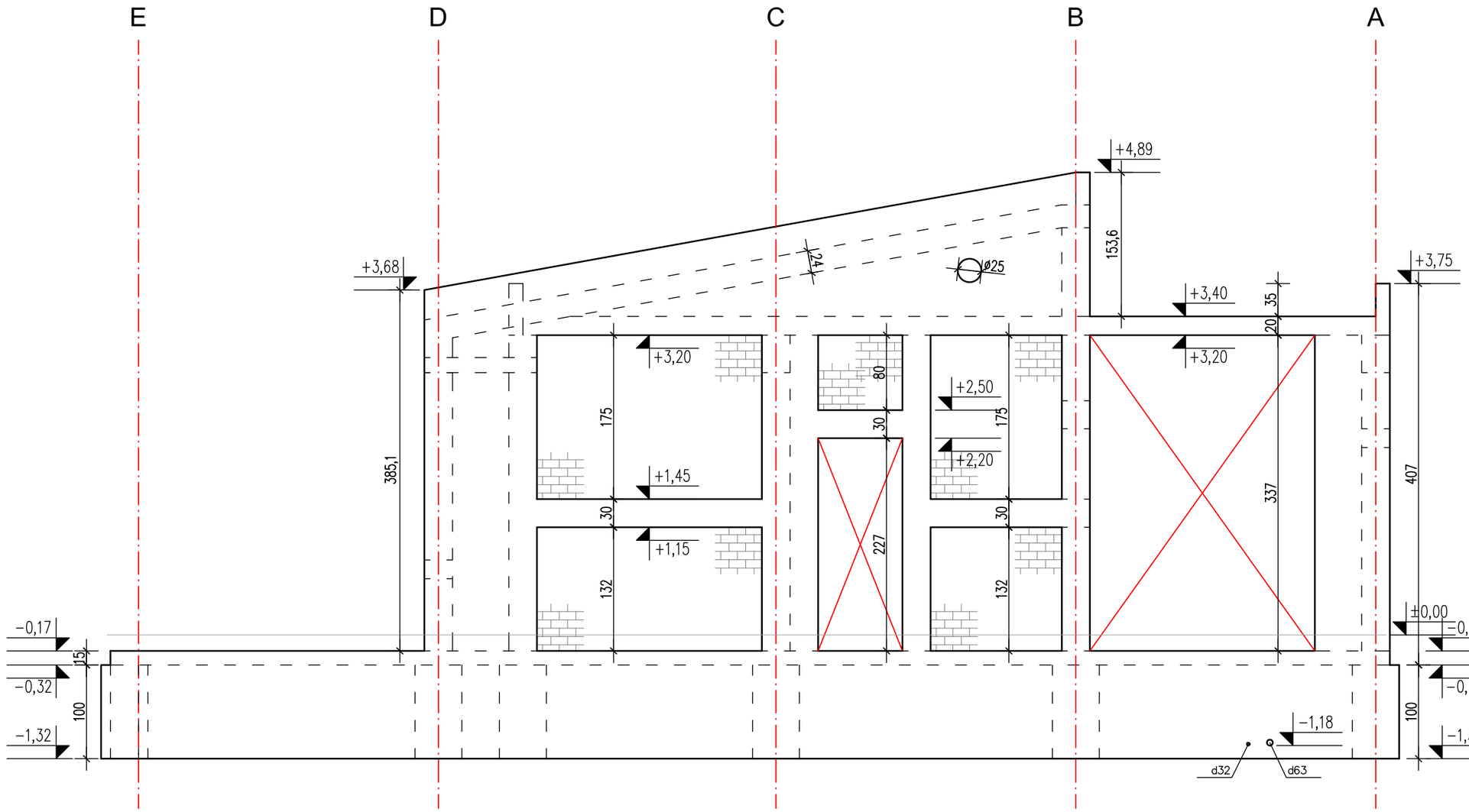

NAPOMENA:
kote prodora kroz temelje
uskladiti s projektima
instalacija

ARHIS d.o.o. Za projektiranje, građenje i nadzor	Trg sv. Josipa 1 33520 Slatina tel: 033 553 171	BROJ T.D. 02/26-IZV	Z.O.P. 02/26	MJERILO: 1:50	DATUM IZRADE: 7.2026.	BROJ LISTA: 19

INVESTITOR:	VIROVITIČKO-PODRAVSKA ŽUPANIJA, OIB 93362201007 TRG LJUDEVITA PATAČIĆA 1, 33 000 VIROVITICA	STRUKOVNA ODREDNICA / PROJEKTIRANI DIO GRAĐEVINE:	ARHITEKTONSKI PROJEKT
GRAĐEVINA:	REKONSTRUKCIJA I DOGRADNJA OSNOVNE ŠKOLE EUGENA KUMIČIĆA	SADRŽAJ:	OS 3-3 (V5)
LOKACIJA:	DOBRIŠE CESARIĆA 24, 33 520 SLATINA k.č.br. 2541/1, k.o. PODRAVSKA SLATINA	PROJEKTANT:	SNJEŽANA STIPEČ dipl.ing.arh.
RAZINA RAZRADE PROJEKTA:	IZVEDBENI PROJEKT-IZMJENA I DOPUNA	BROJ I DATUM IZMJENE:	-

OS 3'-3'(V6)
1:50

±0.00=+123,26

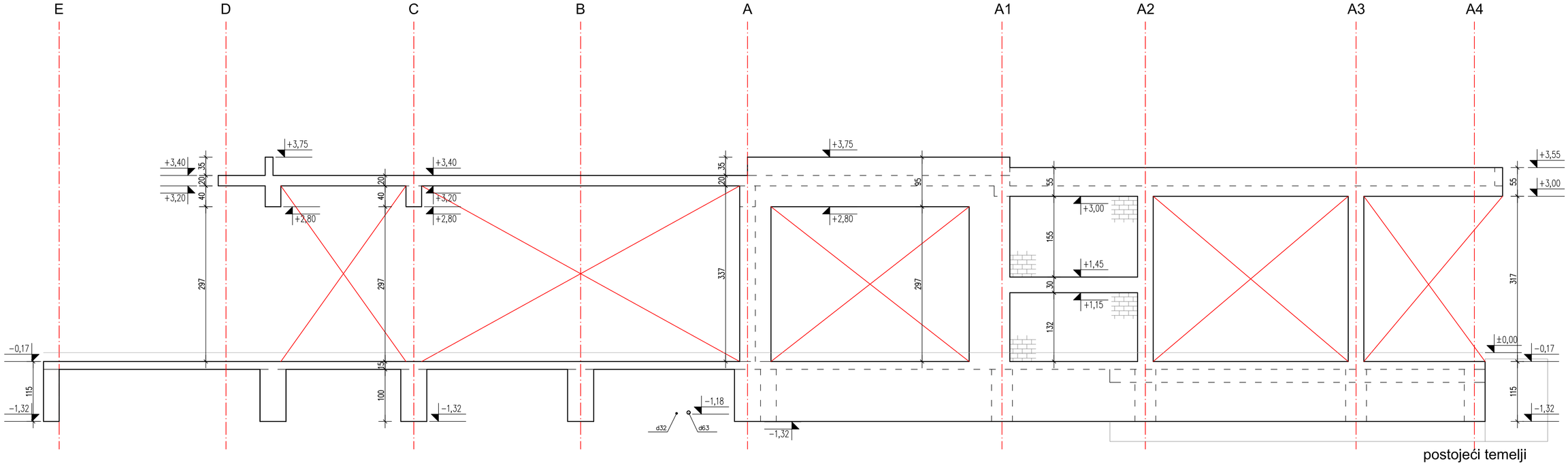

postojeći temelji

NAPOMENA:
kote prodora kroz temelje
uskladiti s projektima
instalacija

ARHIS d.o.o. Za projektiranje, građenje i nadzor	Trg sv. Josipa 1 33520 Slatina tel: 033 553 171	BROJ T.D. 02/26-IZV	Z.O.P. 02/26	MJERILO 1:50	DATUM IZRADE 7.2026.	BROJ LISTA 20
INVESTITOR:	VIROVITIČKO-PODRAVSKA ŽUPANIJA, OIB 93362201007 TRG LJUDEVITA PATAČIĆA 1, 33.000 VIROVITICA	STRUKOVNA ODREDNICA / PROJEKTIRANI DIO GRAĐEVINE:	ARHITEKTONSKI PROJEKT			
GRAĐEVINA:	REKONSTRUKCIJA I DOGRADNJA OSNOVNE ŠKOLE EUGENA KUMIČIĆA	SADRŽAJ:	OS 3'-3' (V6)			
LOKACIJA:	DOBRIŠE CESARIĆA 24, 33 520 SLATINA k.č.br. 2541/1, k.o. PODRAVSKA SLATINA	PROJEKTANT:	SNJEŽANA STIPEČ dipl.ing.arh.			
RAZINA RAZRADE PROJEKTA:	IZVEDBENI PROJEKT-IZMJENA I DOPUNA	BROJ I DATUM IZMJENE:	-			

OS 4-4 (V7)
1:50

±0.00=+123,26

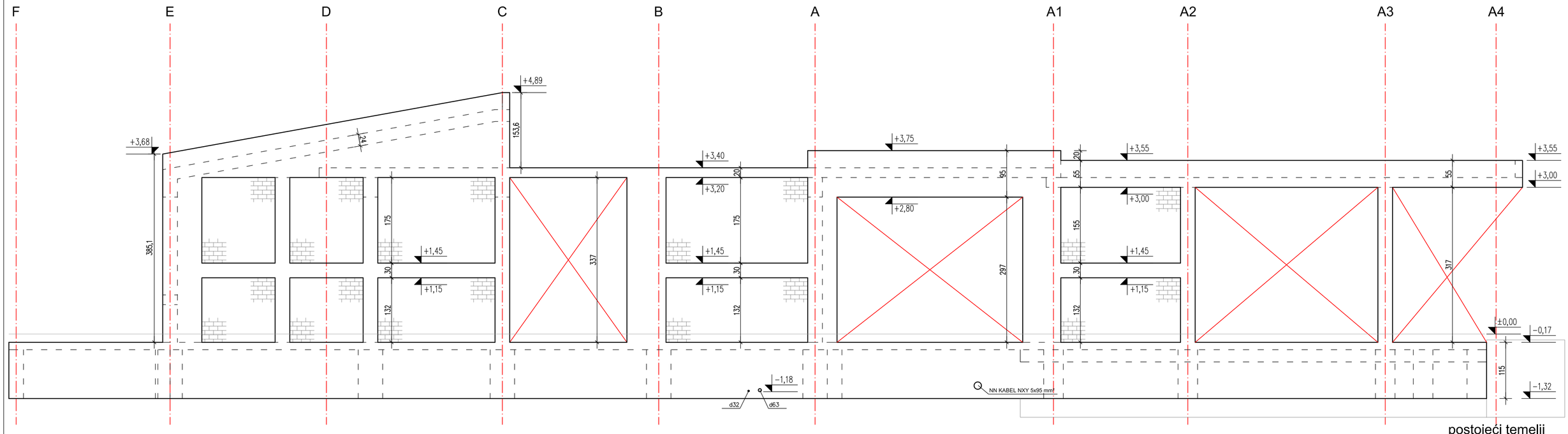

postojeći temelji

NAPOMENA:
kote prodora kroz temelje
uskladiti s projektima
instalacija

ARHIS d.o.o. Za projektiranje, građenje i nadzor	Trg sv. Josipa 1 33520 Slatina tel: 033 553 171	BROJ T.D.	02/26-IZV	Z.O.P.	02/26	MJERILO	1:50	DATUM IZRADE:	7.2026.	BROJ LISTA:	21
INVESTITOR:	VIROVITIČKO-PODRAVSKA ŽUPANIJA, OIB 93362201007 TRG LJUDEVITA PATAČIĆA 1, 33.000 VIROVITICA	STRUKOVNA ODREDNICA / PROJEKTIRANI DIO GRAĐEVINE:	ARHITEKTONSKI PROJEKT								
GRAĐEVINA:	REKONSTRUKCIJA I DOGRADNJA OSNOVNE ŠKOLE EUGENA KUMIČIĆA	SADRŽAJ:	OS 4-4 (V7)								
LOKACIJA:	DOBRIŠE CESARIĆA 24, 33 520 SLATINA k.č.br. 2541/1, k.o. PODRAVSKA SLATINA	PROJEKTANT:	SNJEŽANA STIPEČ dipl.ing.arh.								
RAZINA RAZRADE PROJEKTA:	IZVEDBENI PROJEKT-IZMJENA I DOPUNA	BROJ I DATUM IZMJENE:	-								

OS 4'-4'

1:50

±0.00=+123,26

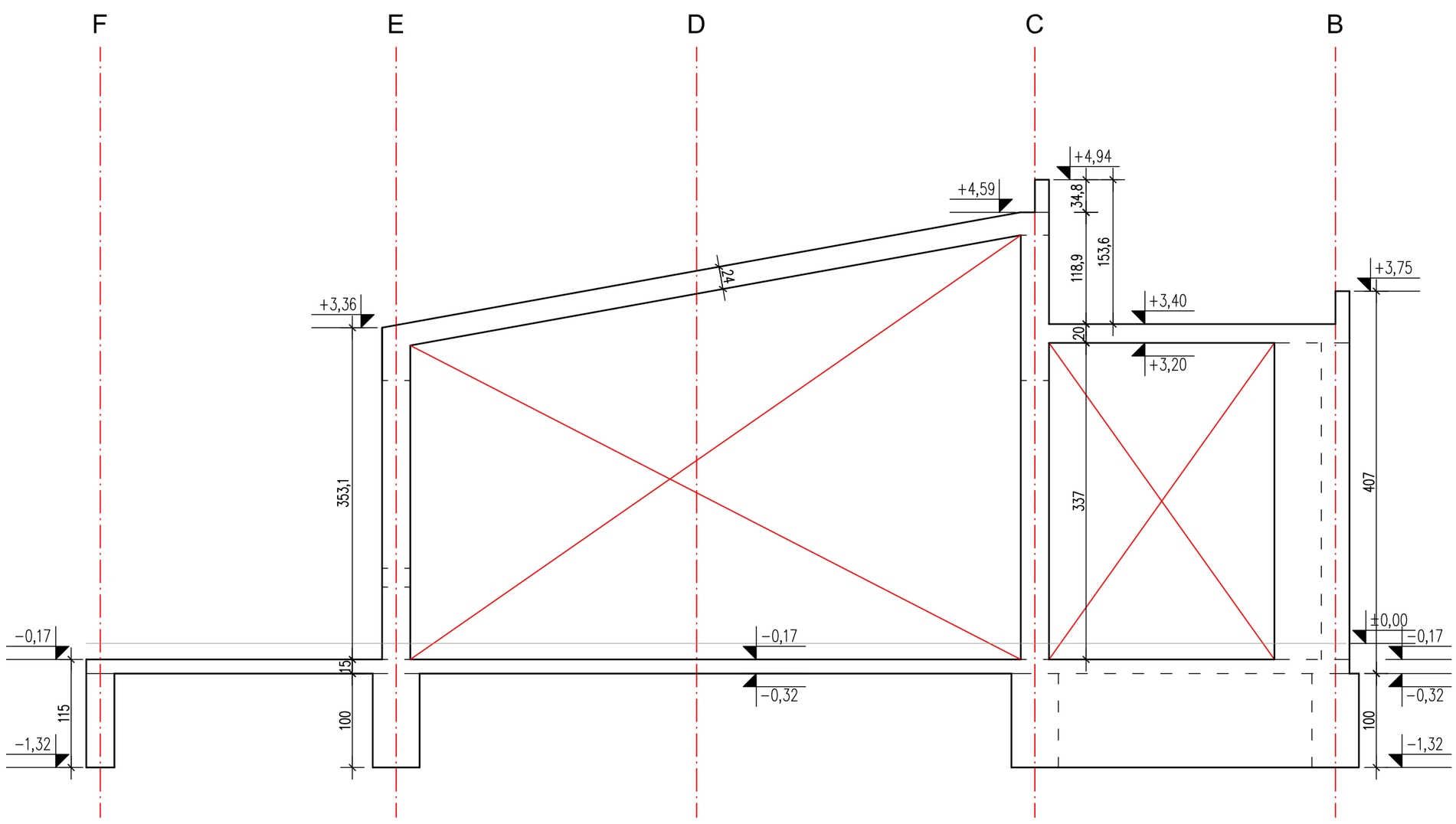

ARHIS d.o.o. Za projektiranje, građenje i nadzor	Trg sv. Josipa 1 33520 Slatina tel: 033 553 171	BROJ T.D. 02/26-IZV	Z.O.P. 02/26	MJERILO: 1:50	DATUM IZRADE: 7.2026.	BROJ LISTA: 22

INVESTITOR:	VIROVITIČKO-PODRAVSKA ŽUPANIJA, OIB 93362201007 TRG LJUDEVITA PATAČIĆA 1, 33 000 VIROVITICA	STRUKOVNA ODREDNICA / PROJEKTIRANI DIO GRAĐEVINE:	ARHITEKTONSKI PROJEKT
GRAĐEVINA:	REKONSTRUKCIJA I DOGRADNJA OSNOVNE ŠKOLE EUGENA KUMIČIĆA	SADRŽAJ:	OS 4'-4'
LOKACIJA:	DOBRIŠE CESARIĆA 24, 33 520 SLATINA k.č.br. 2541/1, k.o. PODRAVSKA SLATINA	PROJEKTANT:	SNJEŽANA STIPEČ dipl.ing.arh.
RAZINA RAZRADE PROJEKTA:	IZVEDBENI PROJEKT-IZMJENA I DOPUNA	BROJ I DATUM IZMJENE:	-

OS 5-5(V8)
1:50

±0.00=+123,26

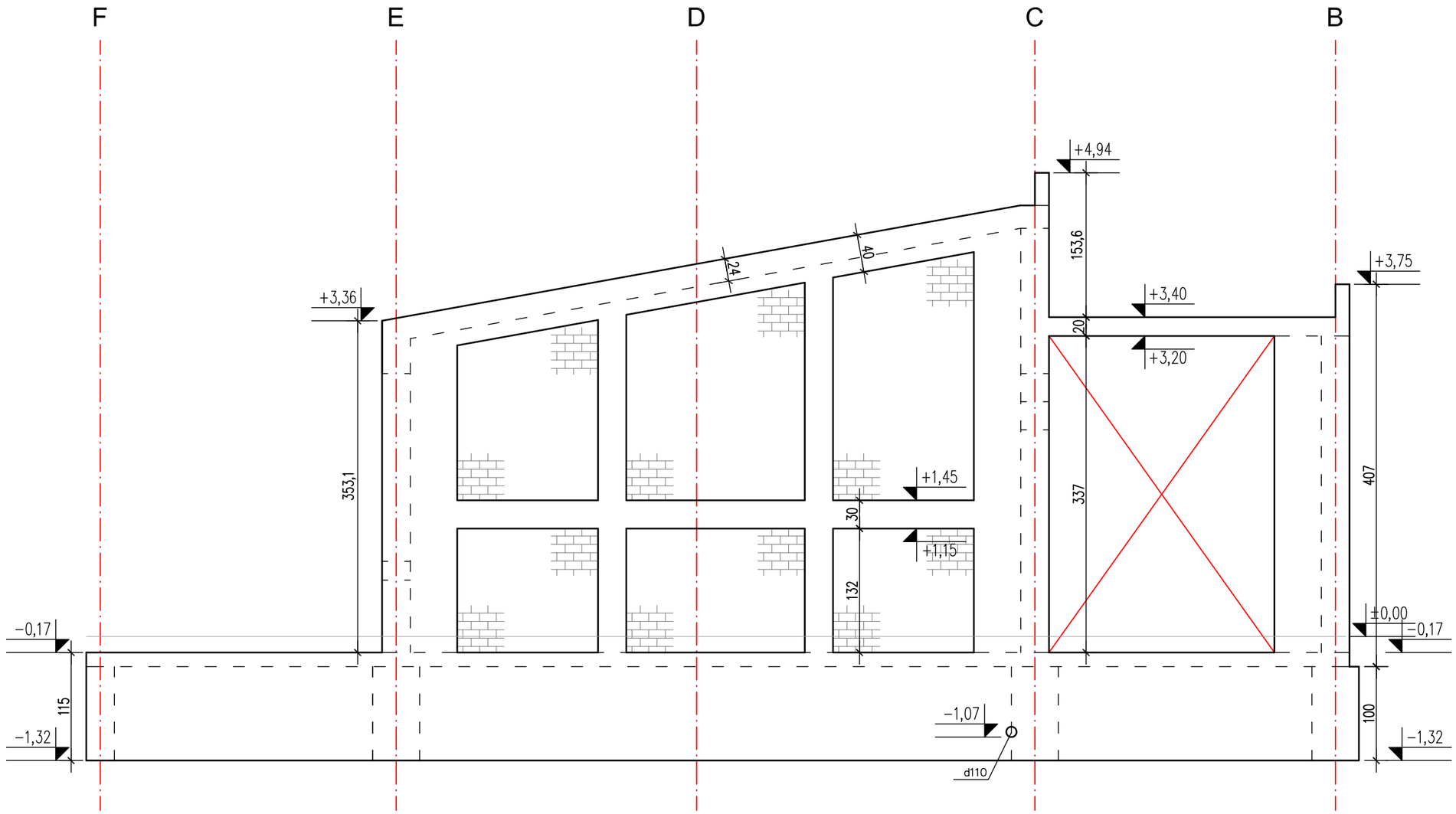

NAPOMENA:
kote prodora kroz temelje uskladiti s projektima instalacija

ARHIS d.o.o. Za projektiranje, građenje i nadzor	Trg sv. Josipa 1 33520 Slatina tel: 033 553 171	BROJ T.D. 02/26-IZV	Z.O.P. 02/26	MJERILO: 1:50	DATUM IZRADE: 7.2026.	BROJ LISTA: 23

INVESTITOR:	VIROVITIČKO-PODRAVSKA ŽUPANIJA, OIB 93362201007 TRG LJUDEVITA PATAČIĆA 1, 33 000 VIROVITICA	STRUKOVNA ODREDNICA / PROJEKTIRANI DIO GRAĐEVINE:	ARHITEKTONSKI PROJEKT
GRAĐEVINA:	REKONSTRUKCIJA I DOGRADNJA OSNOVNE ŠKOLE EUGENA KUMIČIĆA	SADRŽAJ:	OS 5-5 (V8)
LOKACIJA:	DOBRIŠE CESARIĆA 24, 33 520 SLATINA k.č.br. 2541/1, k.o. PODRAVSKA SLATINA	PROJEKTANT:	SNJEŽANA STIPEČ dipl.ing.arh.
RAZINA RAZRADE PROJEKTA:	IZVEDBENI PROJEKT-IZMJENA I DOPUNA	BROJ I DATUM IZMJENE:	-

OS 5'-5'(V9)
1:50

±0.00=+123,26

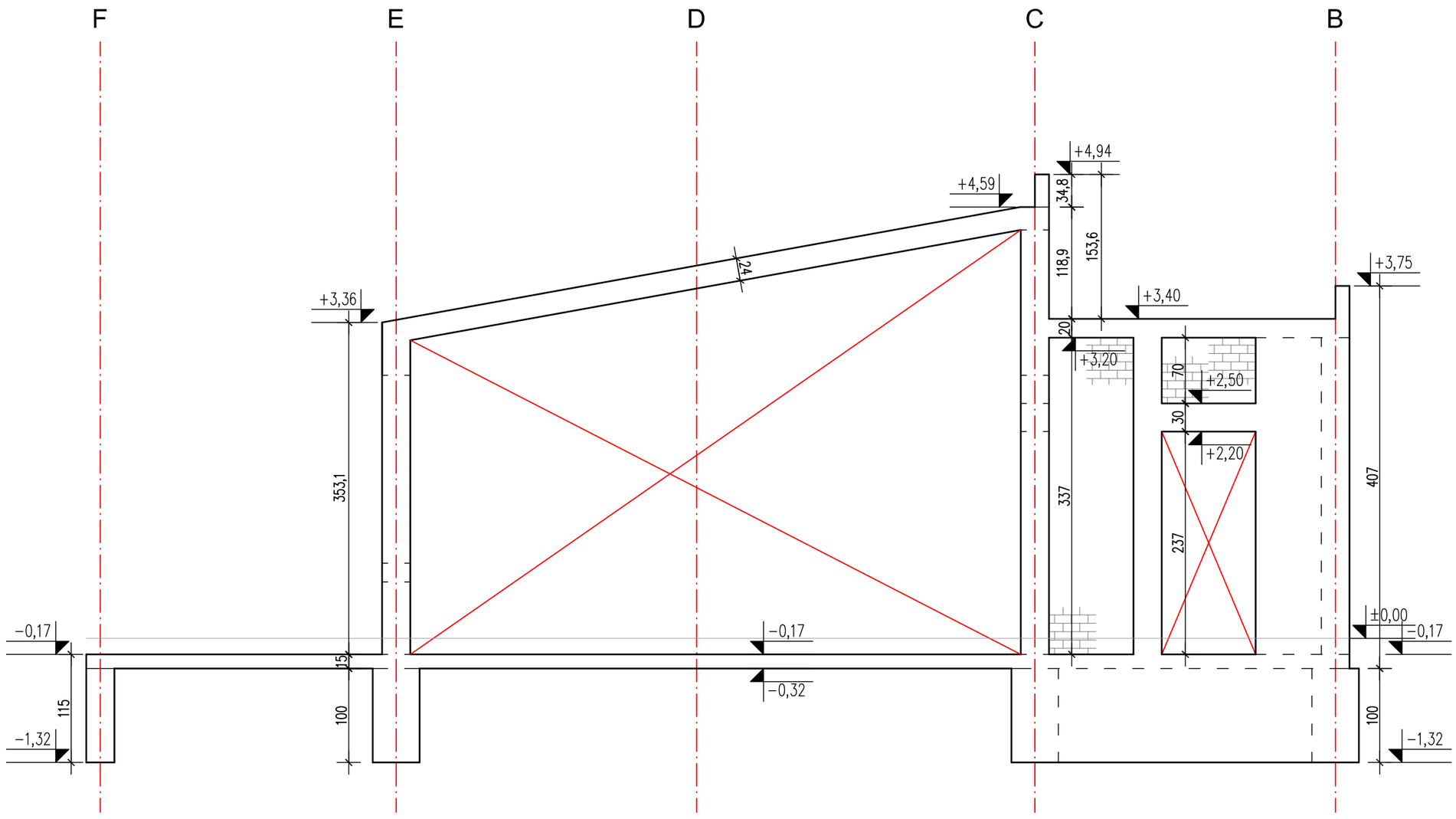

ARHIS d.o.o. Za projektiranje, građenje i nadzor	Trg sv. Josipa 1 33520 Slatina tel: 033 553 171	BROJ T.D. 02/26-IZV	Z.O.P. 02/26	MJERILO: 1:50	DATUM IZRADE: 7.2026.	BROJ LISTA: 24

INVESTITOR:	VIROVITIČKO-PODRAVSKA ŽUPANIJA, OIB 93362201007 TRG LJUDEVITA PATAČIĆA 1, 33 000 VIROVITICA	STRUKOVNA ODREDNICA / PROJEKTIRANI DIO GRAĐEVINE:	ARHITEKTONSKI PROJEKT
GRAĐEVINA:	REKONSTRUKCIJA I DOGRADNJA OSNOVNE ŠKOLE EUGENA KUMIČIĆA	SADRŽAJ:	OS 5'-5' (V9)
LOKACIJA:	DOBRIŠE CESARIĆA 24, 33 520 SLATINA k.č.br. 2541/1, k.o. PODRAVSKA SLATINA	PROJEKTANT:	SNJEŽANA STIPEČ dipl.ing.arh.
RAZINA RAZRADE PROJEKTA:	IZVEDBENI PROJEKT-IZMJENA I DOPUNA	BROJ I DATUM IZMJENE:	-

OS 5"-5"(V10)

1:50

±0.00=+123,26

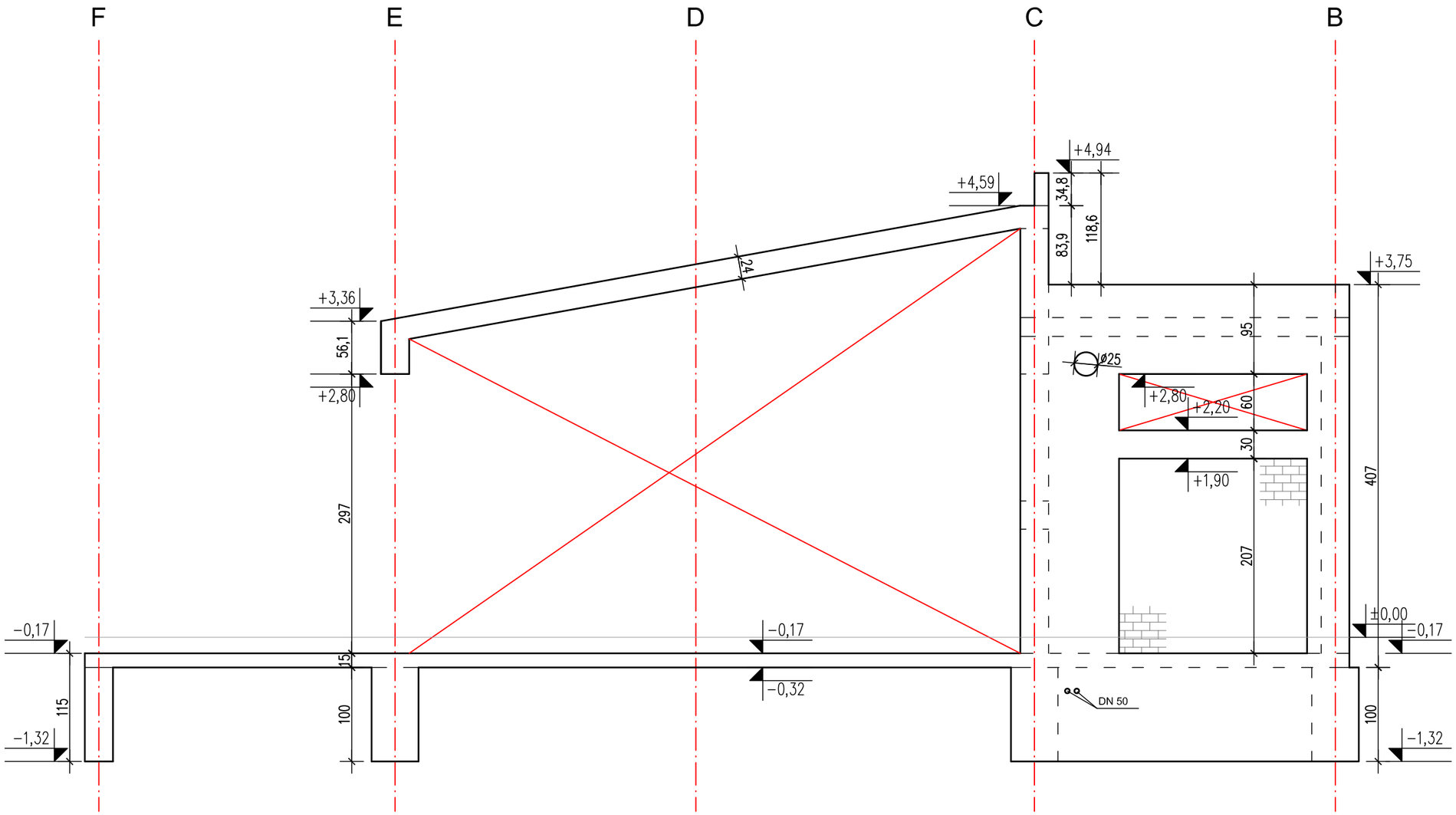

NAPOMENA:
kote prodora kroz temelje uskladiti s projektima instalacija

ARHIS d.o.o. Za projektiranje, građenje i nadzor	Trg sv. Josipa 1 33520 Slatina tel: 033 553 171	BROJ T.D. 02/26-IZV	Z.O.P. 02/26	MJERILO: 1:50	DATUM IZRADE: 7.2026.	BROJ LISTA: 25
INVESTITOR:	VIROVITIČKO-PODRAVSKA ŽUPANIJA, OIB 93362201007 TRG LJUDEVITA PATAČIĆA 1, 33 000 VIROVITICA	STRUKOVNA ODREDNICA / PROJEKTIRANI DIO GRAĐEVINE:	ARHITEKTONSKI PROJEKT			
GRAĐEVINA:	REKONSTRUKCIJA I DOGRADNJA OSNOVNE ŠKOLE EUGENA KUMIČIĆA	SADRŽAJ:	OS 5"-5" (V10)			
LOKACIJA:	DOBRIŠE CESARIĆA 24, 33 520 SLATINA k.č.br. 2541/1, k.o. PODRAVSKA SLATINA	PROJEKTANT:	SNJEŽANA STIPEČ dipl.ing.arh.			
RAZINA RAZRADE PROJEKTA:	IZVEDBENI PROJEKT-IZMJENA I DOPUNA	BROJ I DATUM IZMJENE:	-			

OS 6-6 (V11)

1:50

±0.00=+123,26

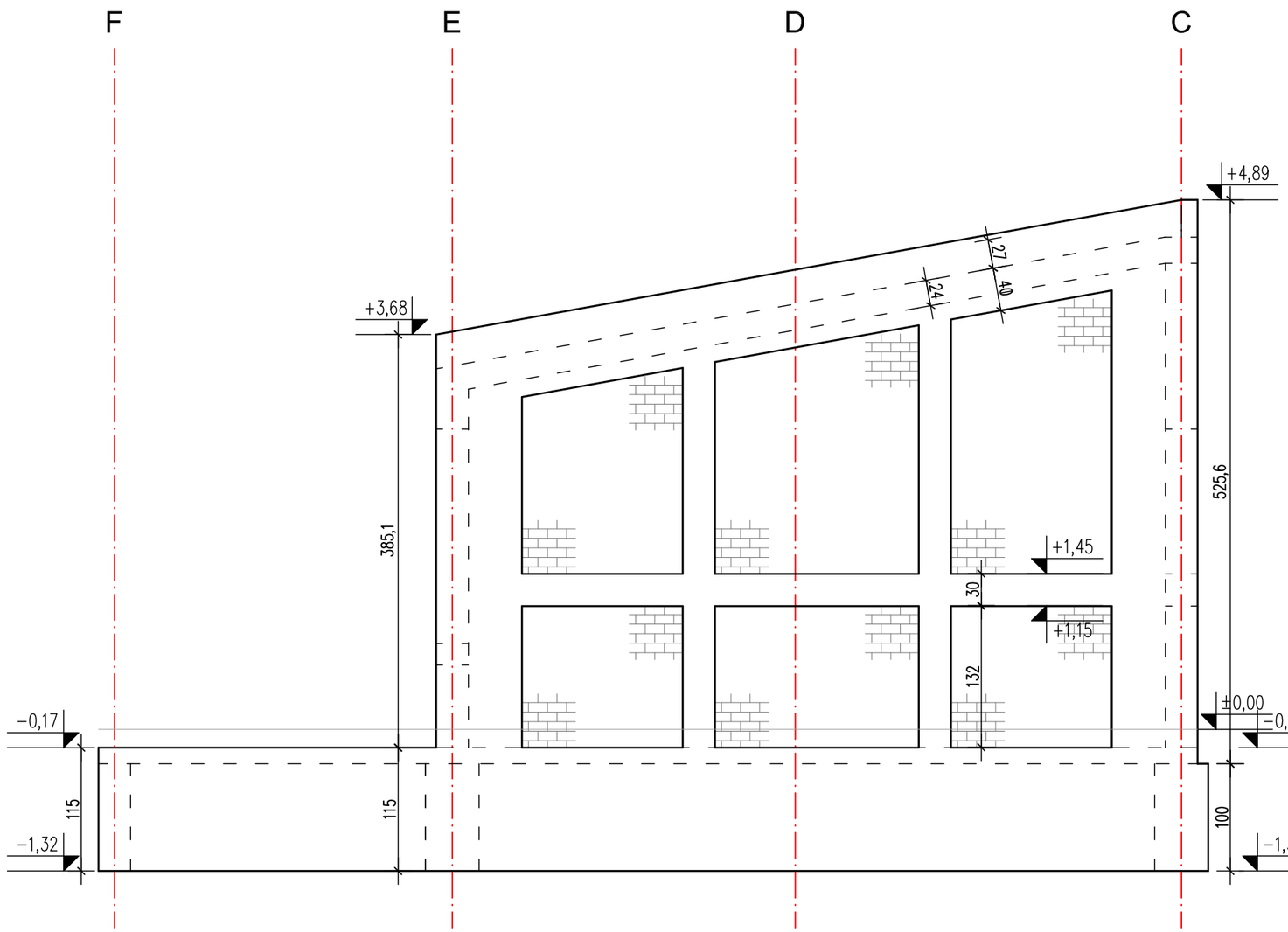

ARHIS d.o.o. Za projektiranje, građenje i nadzor	Trg sv. Josipa 1 33520 Slatina tel: 033 553 171	BROJ T.D. 02/26-IZV	Z.O.P. 02/26	MJERILO: 1:50	DATUM IZRADE: 7.2026.	BROJ LISTA: 26

INVESTITOR:	VIROVITIČKO-PODRAVSKA ŽUPANIJA, OIB 93362201007 TRG LJUDEVITA PATAČIĆA 1, 33 000 VIROVITICA	STRUKOVNA ODREDNICA / PROJEKTIRANI DIO GRAĐEVINE:	ARHITEKTONSKI PROJEKT
GRAĐEVINA:	REKONSTRUKCIJA I DOGRADNJA OSNOVNE ŠKOLE EUGENA KUMIČIĆA	SADRŽAJ:	OS 6-6 (V11)
LOKACIJA:	DOBRIŠE CESARIĆA 24, 33 520 SLATINA k.č.br. 2541/1, k.o. PODRAVSKA SLATINA	PROJEKTANT:	SNJEŽANA STIPEČ dipl.ing.arh.
RAZINA RAZRADE PROJEKTA:	IZVEDBENI PROJEKT-IZMJENA I DOPUNA	BROJ I DATUM IZMJENE:	-

DIZALICA TOPLINE

1:50

±0.00=+123,26

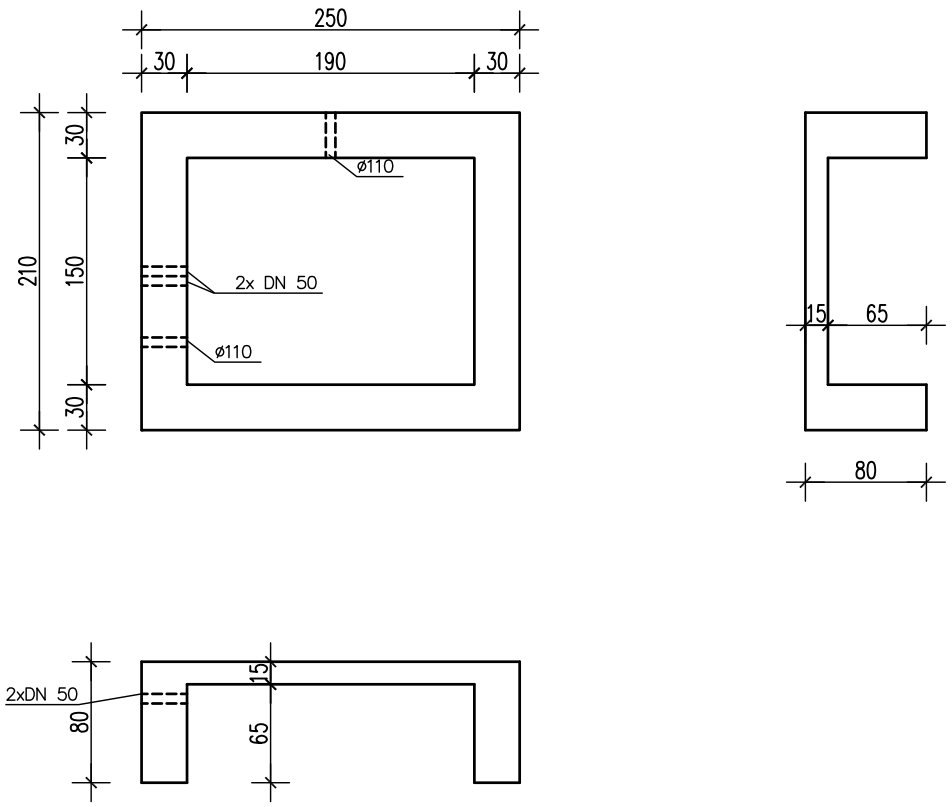

NAPOMENA:
kote prodora kroz temelje uskladiti s projektima instalacija

ARHIS d.o.o. Za projektiranje, građenje i nadzor	Trg sv. Josipa 1 33520 Slatina tel: 033 553 171	BROJ T.D. 02/26-IZV	Z.O.P. 02/26	MJERILO: 1:50	DATUM IZRADE: 7.2026.	BROJ LISTA: 27

INVESTITOR:	VIROVITIČKO-PODRAVSKA ŽUPANIJA, OIB 93362201007 TRG LJUDEVITA PATAČIĆA 1, 33 000 VIROVITICA	STRUKOVNA ODREDNICA / PROJEKTIRANI DIO GRAĐEVINE:	ARHITEKTONSKI PROJEKT
GRAĐEVINA:	REKONSTRUKCIJA I DOGRADNJA OSNOVNE ŠKOLE EUGENA KUMIČIĆA	SADRŽAJ:	DIZALICA TOPLINE
LOKACIJA:	DOBRIŠE CESARIĆA 24, 33 520 SLATINA k.č.br. 2541/1, k.o. PODRAVSKA SLATINA	PROJEKTANT:	SNJEŽANA STIPEČ dipl.ing.arh.
RAZINA RAZRADE PROJEKTA:	IZVEDBENI PROJEKT-IZMJENA I DOPUNA	BROJ I DATUM IZMJENE:	-

3.3. SHEME STOLARIJE I BRAVARIJE

TLOCRT PRIZEMLJA

±0.00=+123,26 m.n.m.

- sheme stolarije

1:100

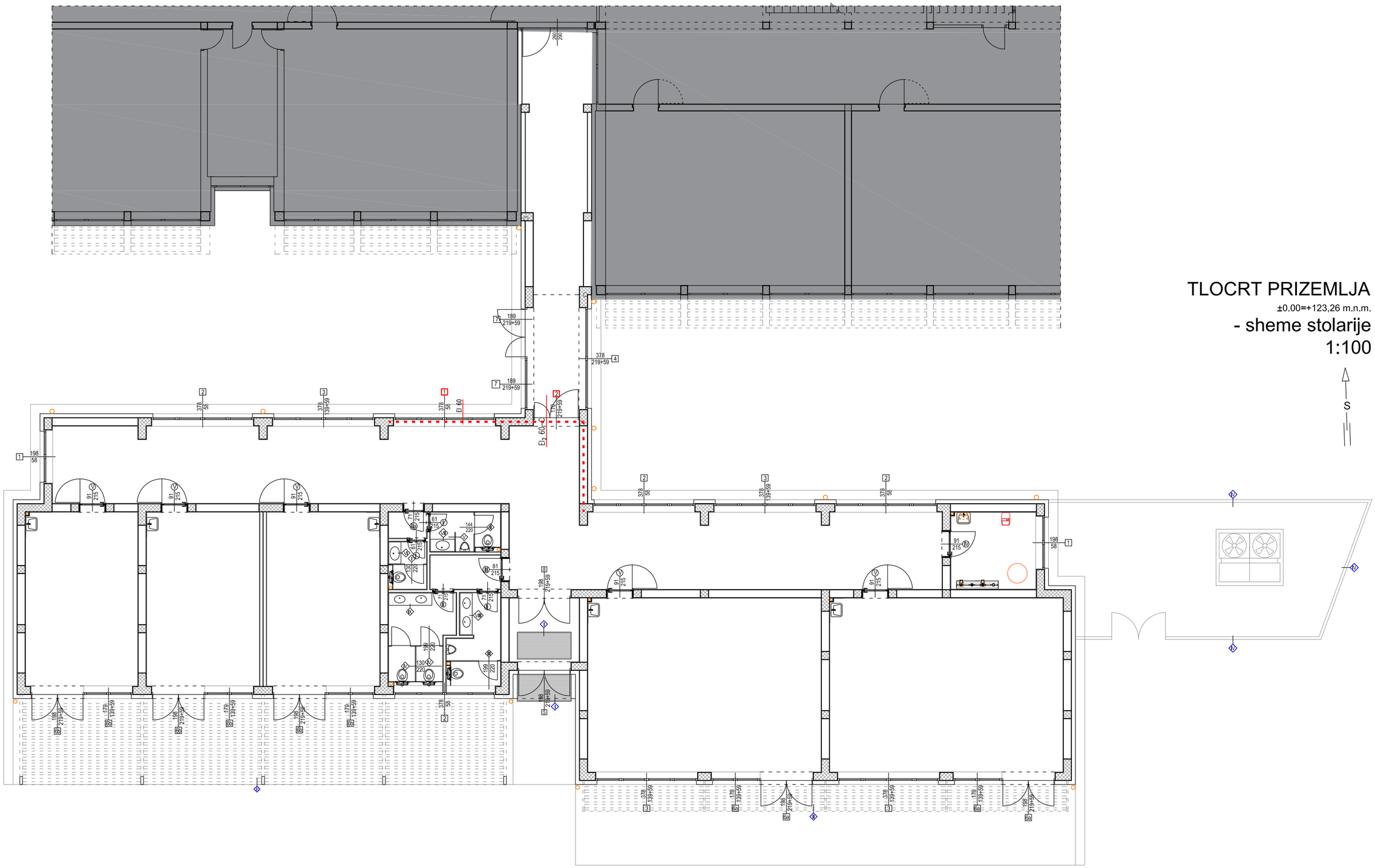

ARHIS d.o.o. Za projektiranje, građenje i nadzor	Trg sv. Josipa 1 33520 Slatina tel: 033 553 171	BROJ T.D. 02/26-IZV	Z.O.P. 02/26	MJERILO 1:100	DATUM IZRADE: 7.2026.	BROJ LISTA: 01
INVESTITOR:	VIROVITIČKO-PODRAVSKA ŽUPANIJA, OIB 93362201007 TRG LJUDEVITA PATAČIĆA 1, 33 000 VIROVITICA	STRUKOVNA ODREDNICA / PROJEKTIRANI DIO GRAĐEVINE:		ARHITEKTONSKI PROJEKT		
GRAĐEVINA:	REKONSTRUKCIJA I DOGRADNJA OSNOVNE ŠKOLE EUGENA KUMIČIĆA	SADRŽAJ:		TLOCRT PRIZEMLJA - sheme stolarije		
LOKACIJA:	DOBRIŠE CESARIĆA 24, 33 520 SLATINA k.č.br. 2541/1, k.o. PODRAVSKA SLATINA	PROJEKTANT:		SNJEŽANA STIPEČ dipl.ing.arh.		
RAZINA RAZRADE PROJEKTA:	IZVEDBENI PROJEKT-IZMJENA I DOPUNA	BROJ I DATUM IZMJENE:		-		

TLOCRT PRIZEMLJA
-pomoćna zgrada
±0.00=+123,26 m.n.m.
- sheme stolarije
1:100

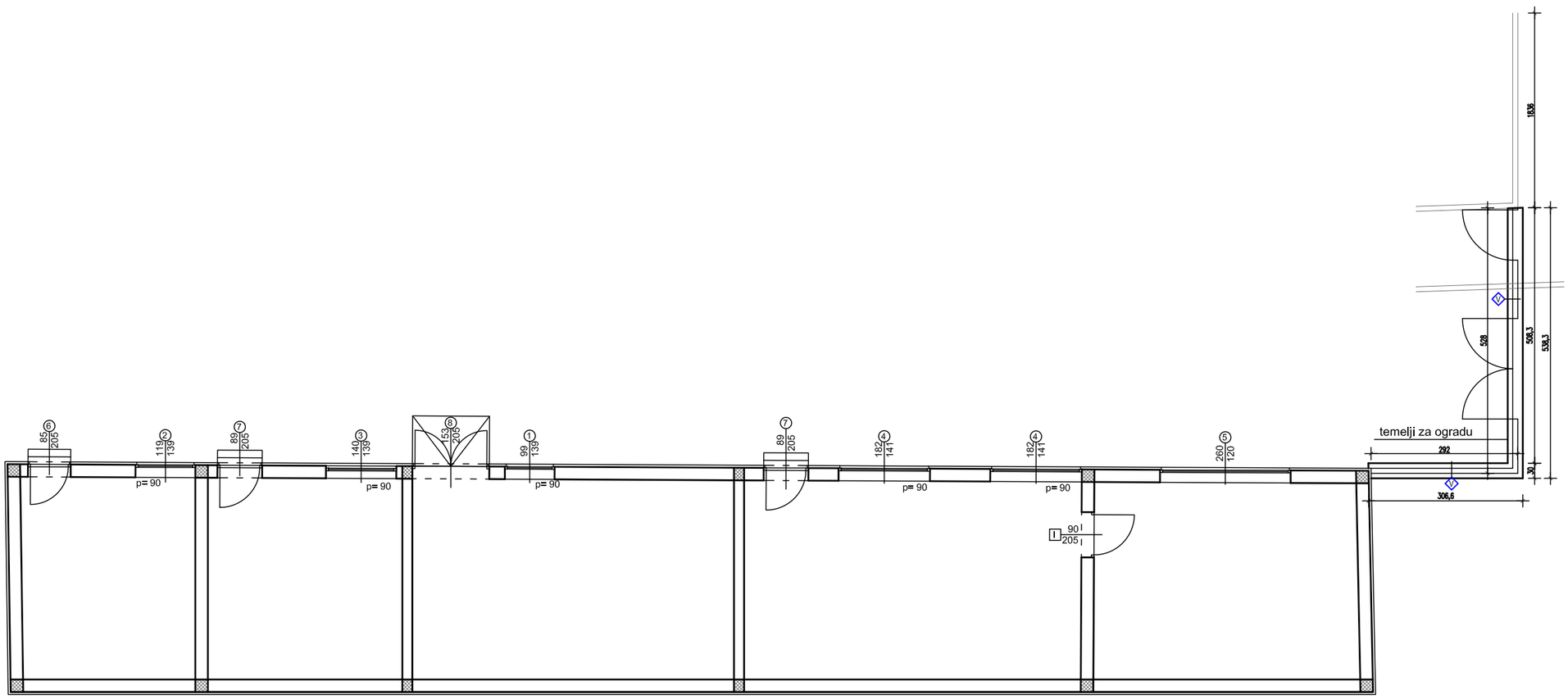

ARHIS d.o.o. Za projektiranje, građenje i nadzor	Trg sv. Josipa 1 33520 Slatina tel: 033 553 171	BROJ T.D. 02/26-IZV	Z.O.P. 02/26	MJERILO: 1:100	DATUM IZRADE: 7.2026.	BROJ LISTA: 02	
INVESTITOR:	VIROVITIČKO-PODRAVSKA ŽUPANIJA, OIB 93362201007 TRG LJUDEVITA PATAČIĆA 1, 33 000 VIROVITICA	STRUKOVNA ODREDNICA / PROJEKTIRANI DIO GRAĐEVINE:	ARHITEKTONSKI PROJEKT				
GRAĐEVINA:	REKONSTRUKCIJA I DOGRADNJA OSNOVNE ŠKOLE EUGENA KUMIČIĆA	SADRŽAJ:	TLOCRT PRIZEMLJA -pomoćna zgrada -sheme stolarije				
LOKACIJA:	DOBRIŠE CESARIĆA 24, 33 520 SLATINA k.č.br. 2541/1, k.o. PODRAVSKA SLATINA	PROJEKTANT:	SNJEŽANA STIPEČ dipl.ing.arh.				
RAZINA RAZRADE PROJEKTA:	IZVEDBENI PROJEKT-IZMJENA I DOPUNA	BROJ I DATUM IZMJENE:	-				

3.3. SHEME STOLARIJE I BRAVARIJE

A) SHEME VANJSKE STOLARIJE

ARHIS d.o.o. Za projektiranje, građenje i nadzor	Trg sv. Josipa 1 33520 Slatina tel/fax: 033 553 171	SHEMA AL. BRAVARIJE	1:50	POZ	1

POGLED IZVANA

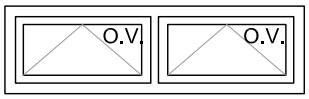

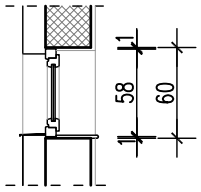

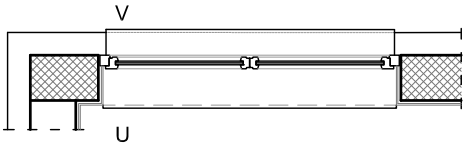

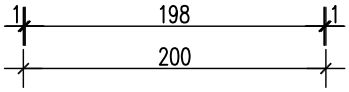

VELIČINA	198/58
VRSTA	DVOKRILNI PROZOR
MATERIJAL	PLASTIFICIRANI ALUMINIJSKI PROFIL-RAL 9006
OSTAKLJENJE	TROSTRUKO IZO STAKLO 6+12+4+12+6, ISPUNA PLINOM, 1 POZICIJA LOW-E
KRILA	KRILA OTKLOPNA NA VENTUS
UGRADNJA	RAL UGRADNJA PREMA ODABRANOM PROIZVOĐAČU SUSTAVA
NAPOMENA:	MJERE UZETI NA LICU MJESTA, KOEFICIJENT PROLASKA TOPLINE STAKLA Ug=0,8 W/m²K, UKUPNI KOEFICIJENT PROLASKA TOPLINE, Uw=1,31 W/m²K

KOLIČINA I CIJENA

KOMADA	2	LIJEVA DESNA		JEDINIČNA CIJENA		UKUPNA CIJENA	

ARHIS d.o.o. Za projektiranje, građenje i nadzor	Trg sv. Josipa 1 33520 Slatina tel/fax: 033 553 171	SHEMA AL. BRAVARIJE	1:50	POZ	2

POGLED IZVANA

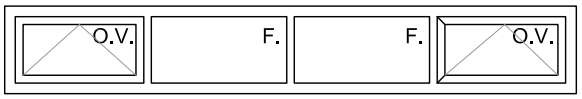

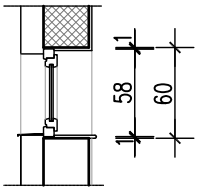

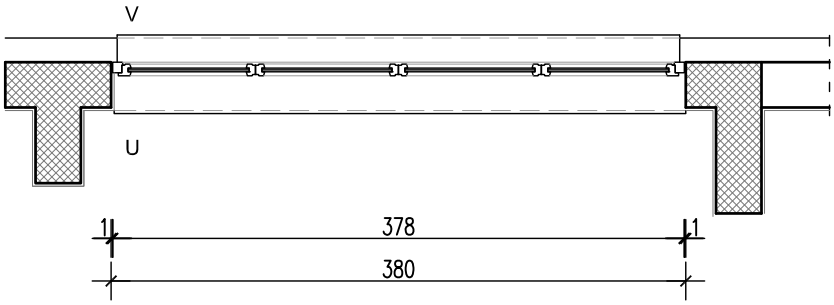

VELIČINA	378/58
VRSTA	ČETVEROKRILNA STIJENA
MATERIJAL	PLASTIFICIRANI ALUMINIJSKI PROFIL-RAL 9006
OSTAKLJENJE	TROSTRUKO IZO STAKLO 6+12+4+12+6, ISPUNA PLINOM, 1 POZICIJA LOW-E
KRILA	BOČNA KRILA OTKLOPNA NA VENTUS, SREDNJA FIKSNA
UGRADNJA	RAL UGRADNJA PREMA ODABRANOM PROIZVOĐAČU SUSTAVA
NAPOMENA:	MJERE UZETI NA LICU MJESTA, KOEFICIJENT PROLASKA TOPLINE STAKLA Ug=0,8 W/m²K, UKUPNI KOEFICIJENT PROLASKA TOPLINE, Uw=1,31 W/m²K

KOLIČINA I CIJENA

KOMADA	3	LIJEVA DESNA		JEDINIČNA CIJENA		UKUPNA CIJENA	

ARHIS d.o.o. Za projektiranje, građenje i nadzor	Trg sv. Josipa 1 33520 Slatina tel/fax: 033 553 171	SHEMA AL. BRAVARIJE	1:50	POZ	2a

POGLED IZVANA

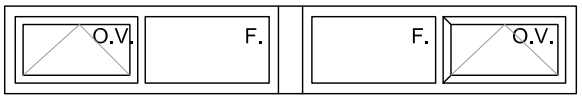

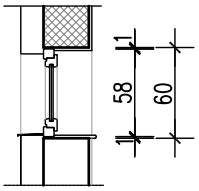

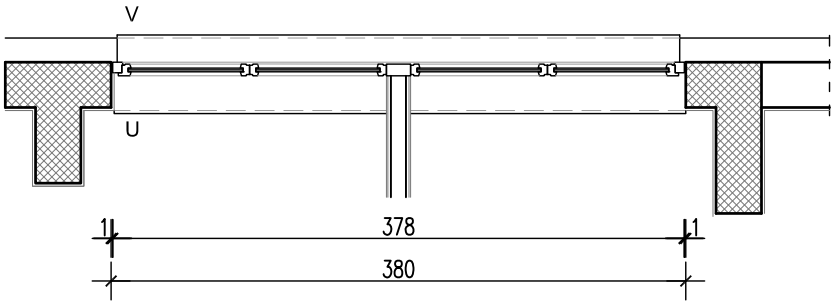

VELIČINA	378/58
VRSTA	ČETVEROKRILNA STIJENA
MATERIJAL	PLASTIFICIRANI ALUMINIJSKI PROFIL-RAL 9006
OSTAKLJENJE	TROSTRUKO IZO STAKLO 6+12+4+12+6, ISPUNA PLINOM, 1 POZICIJA LOW-E
KRILA	BOČNA KRILA OTKLOPNA NA VENTUS, SREDNJA FIKSNA
UGRADNJA	U SREDINI STIJENE UGRADITI DOPROZORNIK ZA SPOJ S PREGRADNIM ZIDOM RAL UGRADNJA PREMA ODABRANOM PROIZVOĐAČU SUSTAVA
NAPOMENA:	MJERE UZETI NA LICU MJESTA, KOEFICIJENT PROLASKA TOPLINE STAKLA Ug=0,8 W/m²K, UKUPNI KOEFICIJENT PROLASKA TOPLINE, Uw=1,31 W/m²K

KOLIČINA I CIJENA

KOMADA	1	LIJEVA DESNA		JEDINIČNA CIJENA		UKUPNA CIJENA	

ARHIS d.o.o. Za projektiranje, građenje i nadzor	Trg sv. Josipa 1 33520 Slatina tel/fax: 033 553 171	SHEMA AL. BRAVARIJE	1:50	POZ	3

POGLED IZVANA

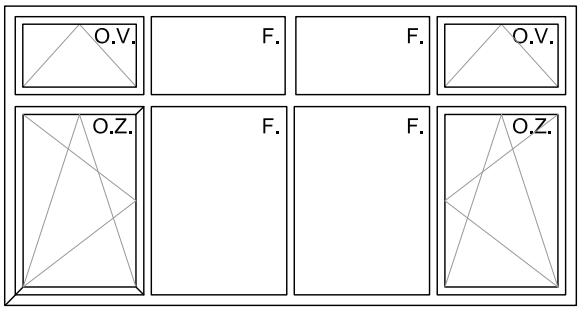

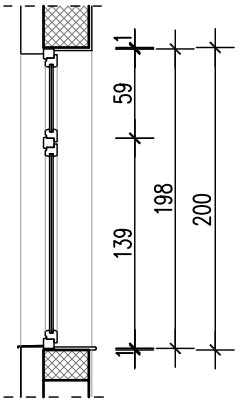

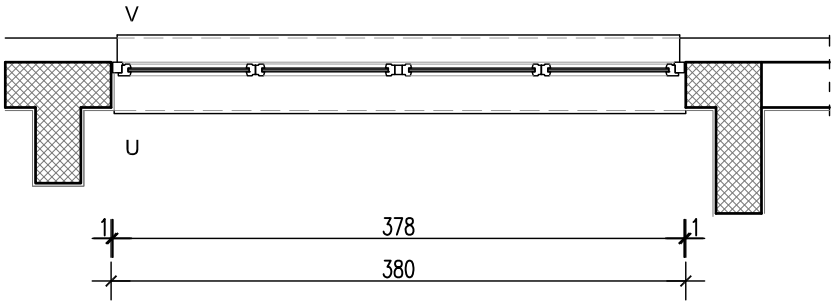

VELIČINA	378/198
VRSTA	OSMEROKRILNA STIJENA
MATERIJAL	PLASTIFICIRANI ALUMINIJSKI PROFIL-RAL 9006
OSTAKLJENJE	TROSTRUKO IZO STAKLO 6+12+4+12+6, ISPUNA PLINOM, 1 POZICIJA LOW-E OBA VANJSKA SIGURNOSNA STAKLA
KRILA	DONJA BOČNA KRILA OTKLOPNO ZAOKRETNA, GORNJA BOČNA OTKLOPNA NA VENTUS SREDNJA KRILA FIKSNA
UGRADNJA	RAL UGRADNJA PREMA ODABRANOM PROIZVOĐAČU SUSTAVA
NAPOMENA:	MJERE UZETI NA LICU MJESTA, KOEFICIJENT PROLASKA TOPLINE STAKLA Ug=0,8 W/m²K, UKUPNI KOEFICIJENT PROLASKA TOPLINE, Uw=1,31 W/m²K

KOLIČINA I CIJENA

KOMADA	4	LIJEVA DESNA		JEDINIČNA CIJENA		UKUPNA CIJENA	

ARHIS d.o.o. Za projektiranje, građenje i nadzor	Trg sv. Josipa 1 33520 Slatina tel/fax: 033 553 171	SHEMA AL. BRAVARIJE	1:50	POZ	4

POGLED IZVANA

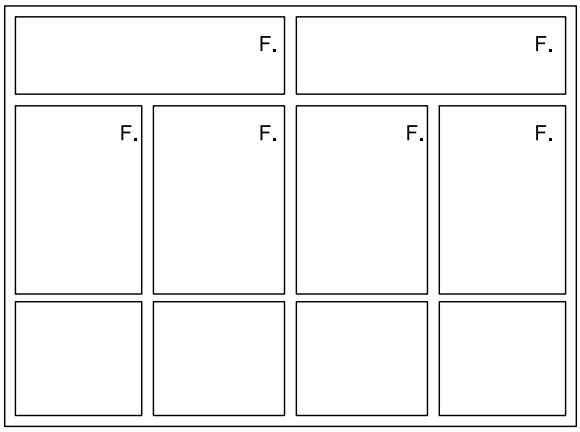

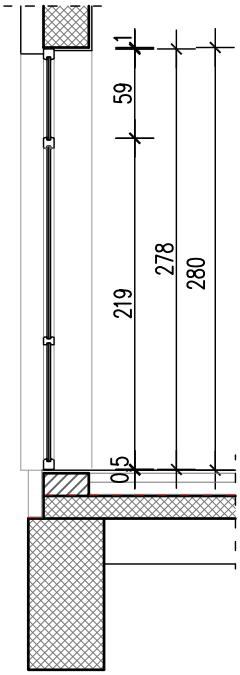

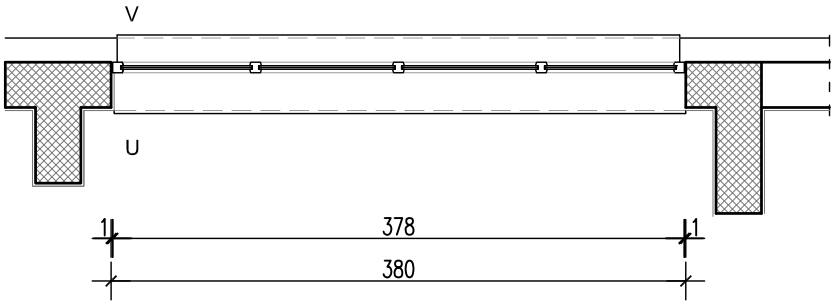

VELIČINA	378/278
VRSTA	ŠESTEROKRILNA FIKSNA STIJENA
MATERIJAL	PLASTIFICIRANI ALUMINIJSKI PROFIL-RAL 9006
OSTAKLJENJE	TROSTRUKO IZO STAKLO 6+12+4+12+6, ISPUNA PLINOM, 1 POZICIJOM LOW-E OBA VANJSKA SIGURNOSNA STAKLA
KRILA	KRILA FIKSNA
UGRADNJA	RAL UGRADNJA PREMA ODABRANOM PROIZVOĐAČU SUSTAVA
NAPOMENA:	MJERE UZETI NA LICU MJESTA, KOEFICIJENT PROLASKA TOPLINE STAKLA Ug=0,8 W/m²K, UKUPNI KOEFICIJENT PROLASKA TOPLINE, Uw=1,31 W/m²K

KOLIČINA I CIJENA

KOMADA	1	LIJEVA DESNA		JEDINIČNA CIJENA		UKUPNA CIJENA	

ARHIS d.o.o. Za projektiranje, građenje i nadzor	Trg sv. Josipa 1 33520 Slatina tel/fax: 033 553 171	SHEMA AL. BRAVARIJE	1:50	POZ	5

POGLED IZVANA

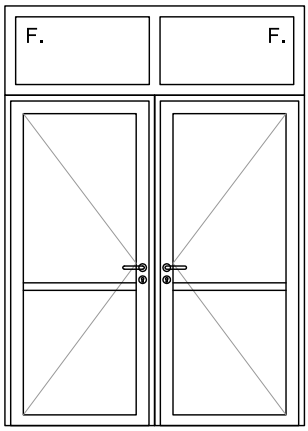

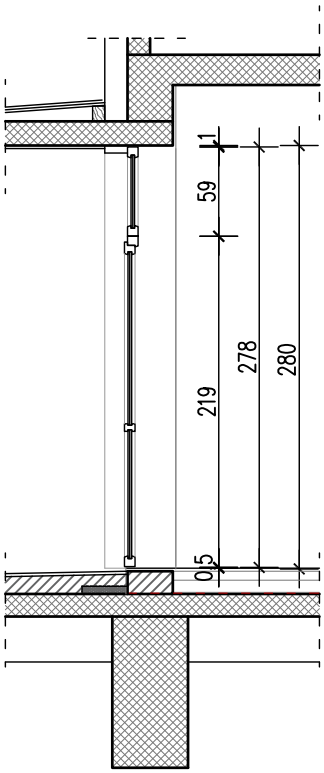

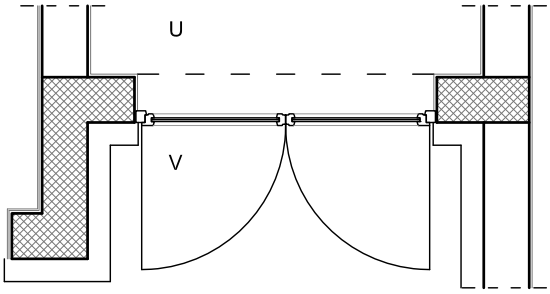

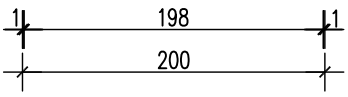

VELIČINA	198/278
VRSTA	DVOKRILNA VRATA S NADSVJETLOM
MATERIJAL	PLASTIFICIRANI ALUMINIJSKI PROFIL-RAL 9006
OSTAKLJENJE	TROSTRUKO IZO STAKLO 6+12+4+12+6, ISPUNA PLINOM, 1 POZICIJOM LOW-E OBA VANJSKA SIGURNOSNA STAKLA
KRILA	KRILA ZAOKRETNA PREMA VAN, NADSVJETLA FIKSNA
UGRADNJA	RAL UGRADNJA PREMA ODABRANOM PROIZVOĐAČU SUSTAVA
NAPOMENA:	MJERE UZETI NA LICU MJESTA, KOEFICIJENT PROLASKA TOPLINE STAKLA Ug=0,8 W/m²K, UKUPNI KOEFICIJENT PROLASKA TOPLINE, Uw=1,31 W/m²K

KOLIČINA I CIJENA

KOMADA	1	LIJEVA DESNA		JEDINIČNA CIJENA		UKUPNA CIJENA	

ARHIS d.o.o. Za projektiranje, građenje i nadzor	Trg sv. Josipa 1 33520 Slatina tel/fax: 033 553 171	SHEMA AL. BRAVARIJE	1:50	POZ	6a

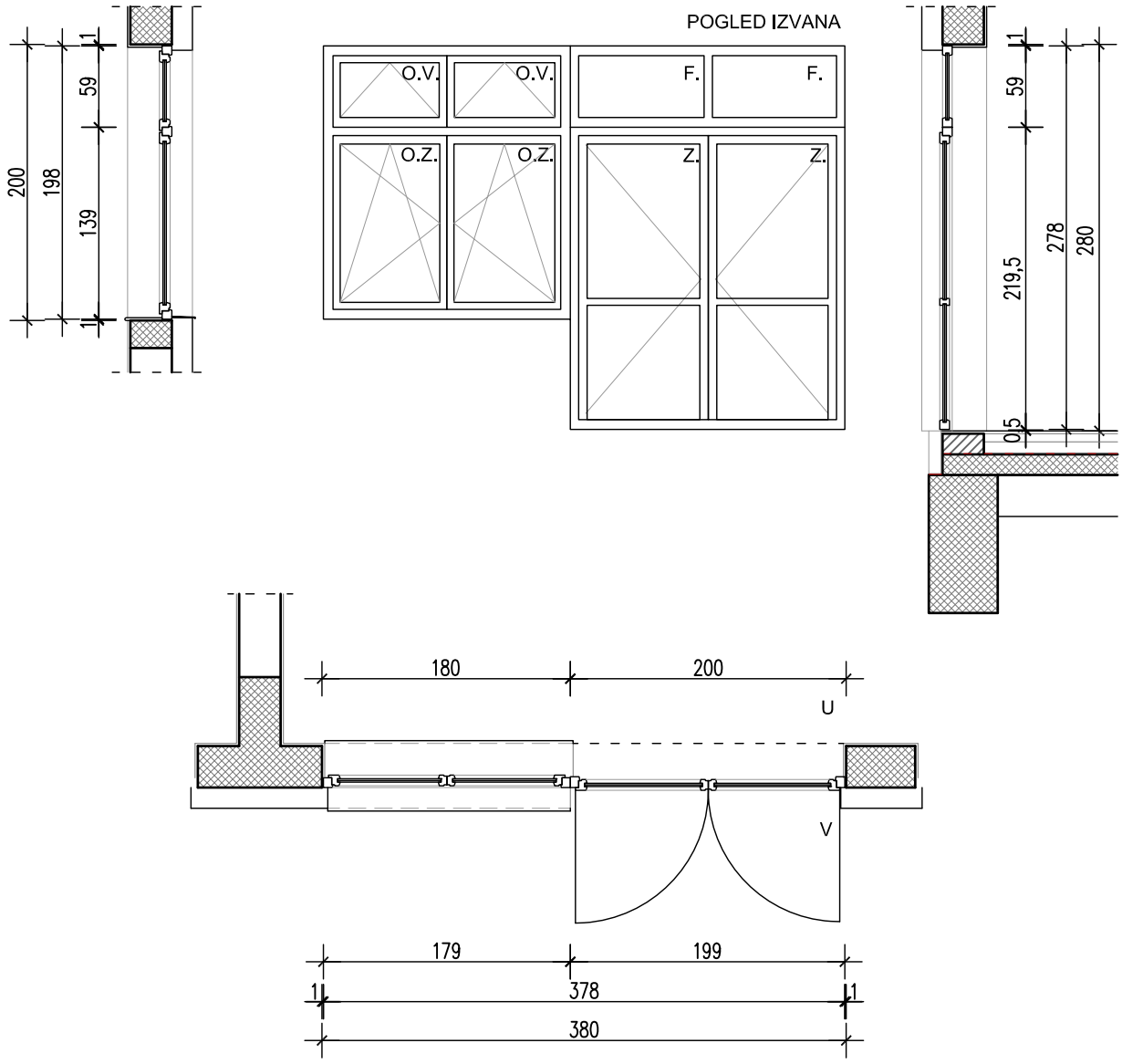

VELIČINA	199/278, 179/198
VRSTA	VIŠEDIJELNA STIJENA S DVOKRILNIM VRATIMA
MATERIJAL	PLASTIFICIRANI ALUMINIJSKI PROFIL-RAL 9006
OSTAKLJENJE	TROSTRUKO IZO STAKLO 6+12+4+12+6, ISPUNA PLINOM, 1 POZICIJA LOW-E OBA VANJSKA SIGURNOSNA STAKLA
KRILA	KRILA VRATA ZAOKRETNA PREMA VAN, NADSVJETLA FIKSNA IZNAD VRATA, DONJA KRILA OTKLOPNO ZAOKRETNA, GORNJA KRILA OTKLOPNA NA VENTUS
UGRADNJA	RAL UGRADNJA PREMA ODABRANOM PROIZVOĐAČU SUSTAVA
NAPOMENA:	MJERE UZETI NA LICU MJESTA, KOEFICIJENT PROLASKA TOPLINE STAKLA Ug=0,8 W/m²K, UKUPNI KOEFICIJENT PROLASKA TOPLINE, Uw=1,31 W/m²K

KOLIČINA I CIJENA

KOMADA	2	LIJEVA DESNA		JEDINIČNA CIJENA		UKUPNA CIJENA	

ARHIS d.o.o. Za projektiranje, građenje i nadzor	Trg sv. Josipa 1 33520 Slatina tel/fax: 033 553 171	SHEMA AL. BRAVARIJE	1:50	POZ	6b

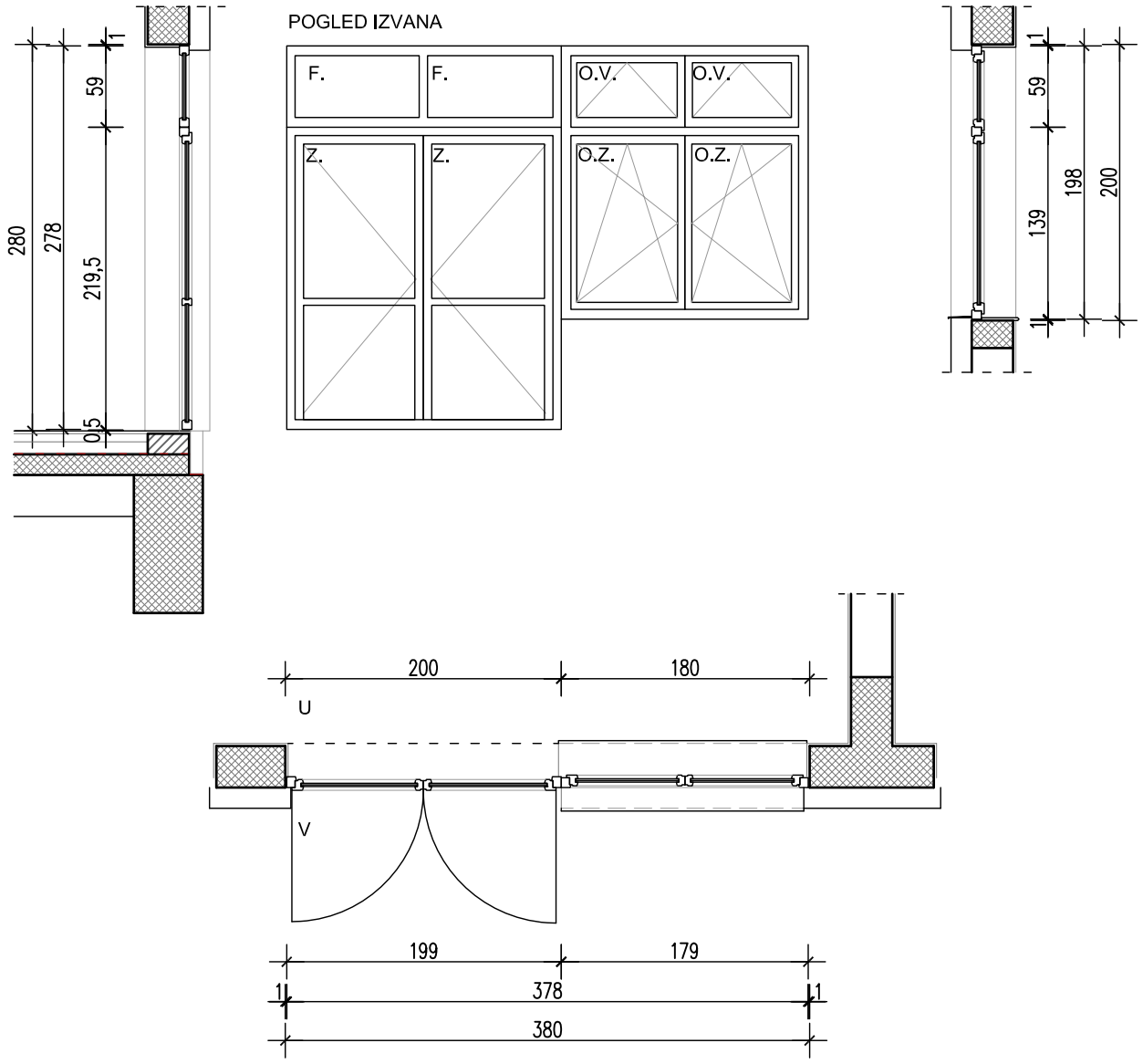

VELIČINA	199/278, 179/198
VRSTA	VIŠEDIJELNA STIJENA S DVOKRILNIM VRATIMA
MATERIJAL	PLASTIFICIRANI ALUMINIJSKI PROFIL-RAL 9006
OSTAKLJENJE	TROSTRUKO IZO STAKLO 6+12+4+12+6, ISPUNA PLINOM, 1 POZICIJA LOW-E OBA VANJSKA SIGURNOSNA STAKLA
KRILA	KRILA VRATA ZAOKRETNA PREMA VAN, NADSVJETLA FIKSNA IZNAD VRATA, DONJA KRILA OTKLOPNO ZAOKRETNI, GORNJA KRILA OTKLOPNA NA VENTUS
UGRADNJA	RAL UGRADNJA PREMA ODABRANOM PROIZVOĐAČU SUSTAVA
NAPOMENA:	MJERE UZETI NA LICU MJESTA, KOEFICIJENT PROLASKA TOPLINE STAKLA Ug=0,8 W/m²K, UKUPNI KOEFICIJENT PROLASKA TOPLINE, Uw=1,31 W/m²K

KOLIČINA I CIJENA

KOMADA	3	LIJEVA DESNA		JEDINIČNA CIJENA		UKUPNA CIJENA	

ARHIS d.o.o. Za projektiranje, građenje i nadzor	Trg sv. Josipa 1 33520 Slatina tel/fax: 033 553 171	SHEMA AL. BRAVARIJE	1:50	POZ	7

POGLED IZVANA

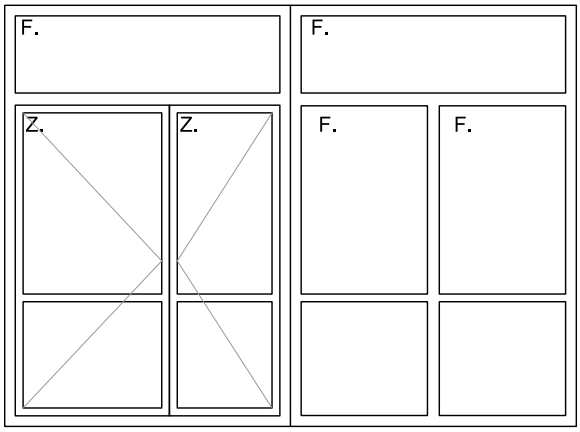

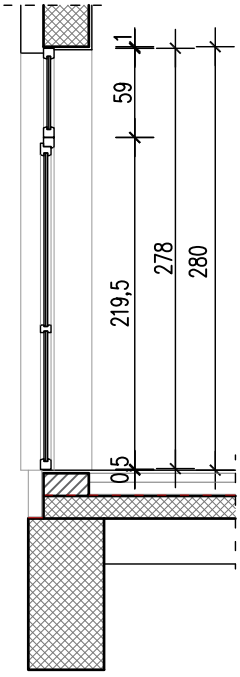

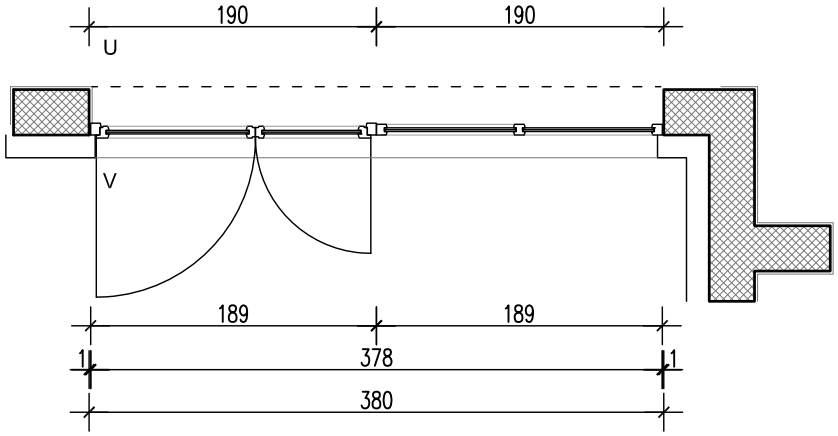

VELIČINA	189/278, 189/278
VRSTA	VIŠEDIJELNA STIJENA S DVOKRILNIM VRATIMA
MATERIJAL	PLASTIFICIRANI ALUMINIJSKI PROFIL-RAL 9006
OSTAKLJENJE	TROSTRUKO IZO STAKLO 6+12+4+12+6, ISPUNA PLINOM, 1 POZICIJOM LOW-E OBA VANJSKA SIGURNOSNA STAKLA
KRILA	KRILA VRATA ZAOKRETNA PREMA VAN, BOČNO I NADSVJETLO FIKSNO
UGRADNJA	RAL UGRADNJA PREMA ODABRANOM PROIZVOĐAČU SUSTAVA
NAPOMENA:	MJERE UZETI NA LICU MJESTA, KOEFICIJENT PROLASKA TOPLINE STAKLA Ug=0,8 W/m²K, UKUPNI KOEFICIJENT PROLASKA TOPLINE, Uw=1,31 W/m²K

KOLIČINA I CIJENA

KOMADA	1	LIJEVA DESNA		JEDINIČNA CIJENA		UKUPNA CIJENA	

ARHIS d.o.o. Za projektiranje, građenje i nadzor	Trg sv. Josipa 1 33520 Slatina tel/fax: 033 553 171	SHEMA AL. BRAVARIJE	1:50	POZ	8

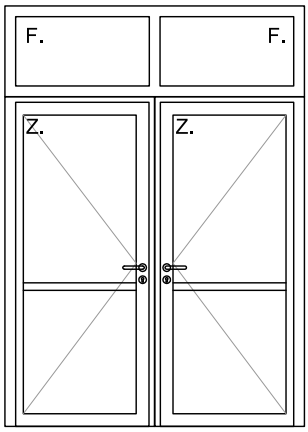

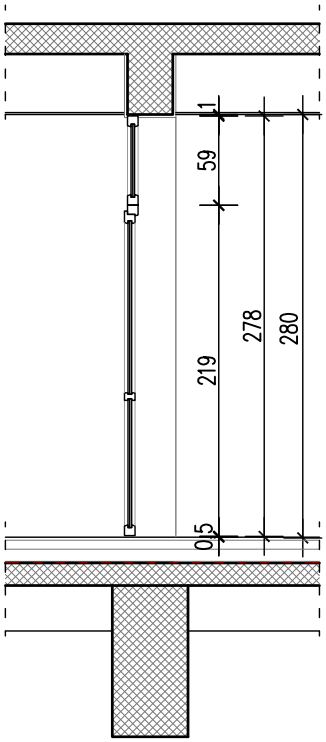

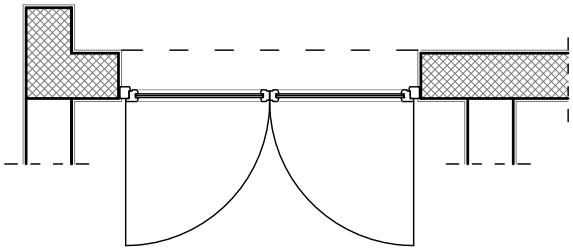

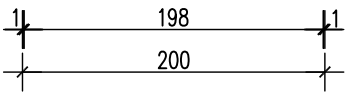

VELIČINA	198/278
VRSTA	DVOKRILNA VRATA S NADSVJETLOM
MATERIJAL	PLASTIFICIRANI ALUMINIJSKI PROFIL-RAL 9006
OSTAKLJENJE	TROSTRUKO IZO STAKLO 6+12+4+12+6, ISPUNA PLINOM, 1 POZICIJOM LOW-E OBA VANJSKA SIGURNOSNA STAKLA
KRILA	KRILA ZAOKRETNA PREMA VAN, NADSVJETLO FIKSNO
UGRADNJA	SIDRENJEM U ZID I PUR PJENOM
NAPOMENA:	MJERE UZETI NA LICU MJESTA

KOLIČINA I CIJENA

KOMADA	1	LIJEVA DESNA		JEDINIČNA CIJENA		UKUPNA CIJENA	

ARHIS d.o.o. Za projektiranje, građenje i nadzor	Trg sv. Josipa 1 33520 Slatina tel/fax: 033 553 171	SHEMA PVC BRAVARIJE	1:50	POZ	9

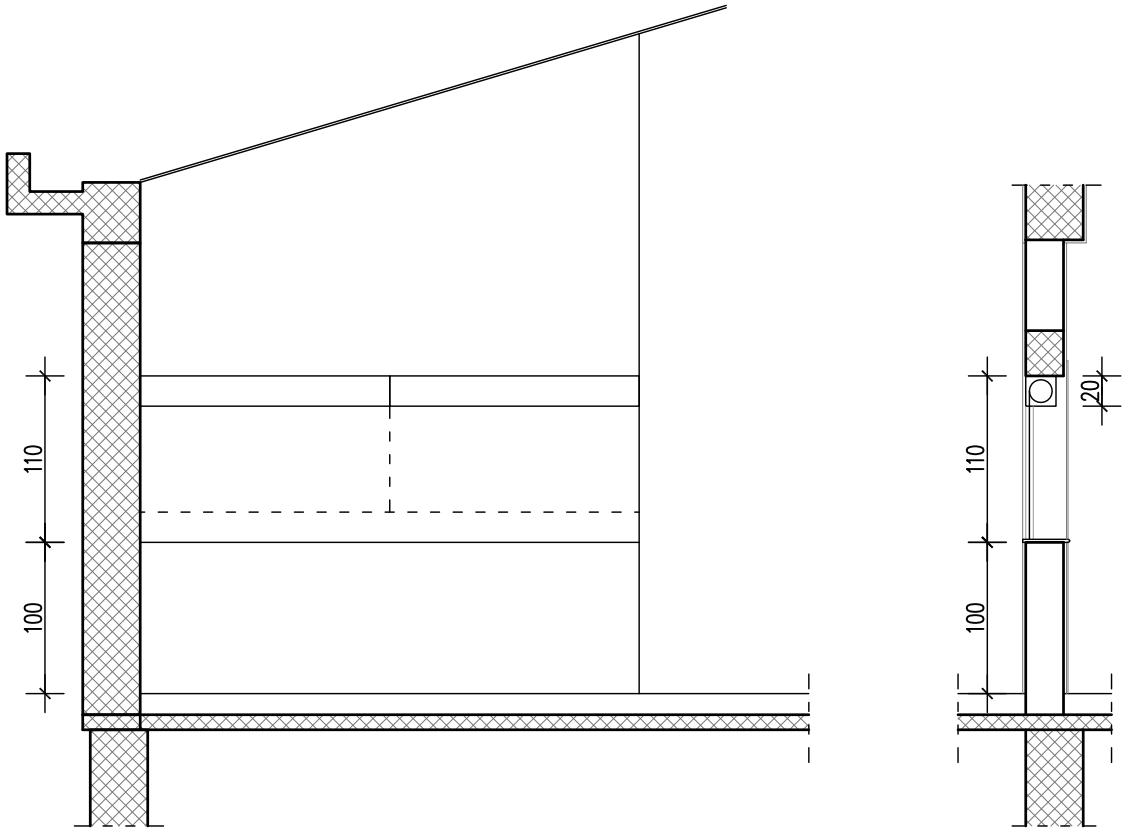

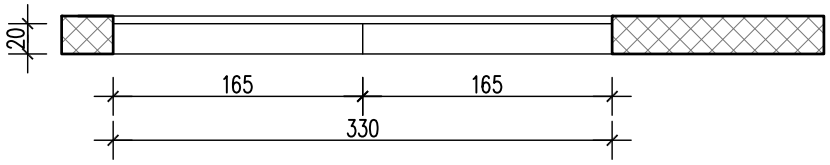

VELIČINA	165/20 - DUŽINA SPUŠTANJA 90
VRSTA	ROLETA S REMENOM I VODILICAMA
MATERIJAL	PVC U BOJI KAO RAL 9006
UGRADNJA	PREMA UPUTI PROIZVOĐAČA U AB GREDU, STUP I ZID
NAPOMENA:	MJERE UZETI NA LICU MJESTA, BOJU USKLADITI S ALUMINIJSKOM BRAVARIJOM POZ 10

KOLIČINA I CIJENA

KOMADA	2	LIJEVA DESNA		JEDINIČNA CIJENA		UKUPNA CIJENA	

ARHIS d.o.o. Za projektiranje, građenje i nadzor	Trg sv. Josipa 1 33520 Slatina tel/fax: 033 553 171	SHEMA AL. BRAVARIJE	1:50	POZ	10

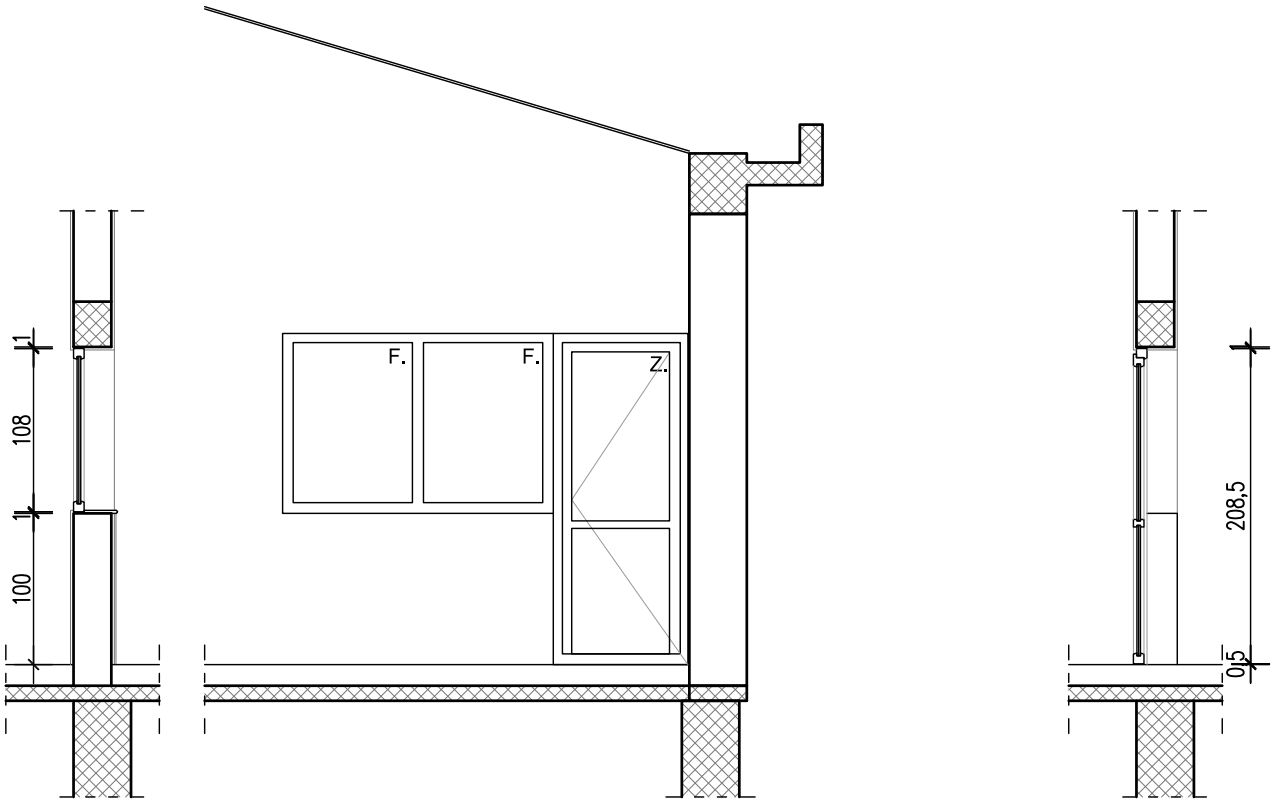

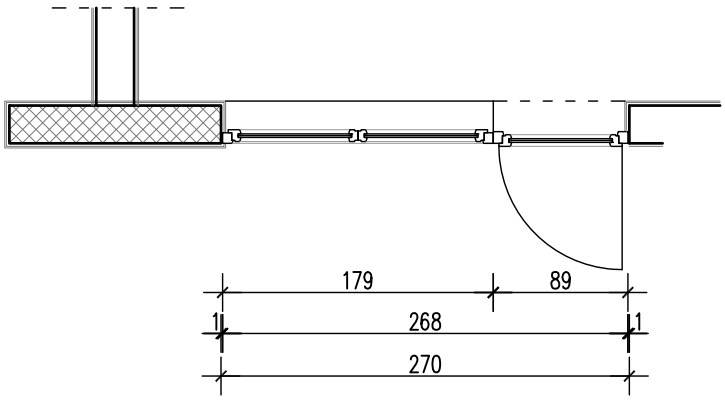

VELIČINA	179/108, 89/208
VRSTA	STIJENA S JEDNOKRILNIM VRATIMA I PROZOROM
MATERIJAL	PLASTIFICIRANI ALUMINIJSKI PROFIL-RAL 9006
OSTAKLJENJE	DVOSTRUKO IZO STAKLO 6+12+6, ISPUNA PLINOM OBOSTRANO SIGURNOSNO STAKLO
KRILA	KRILA VRATA ZAOKRETNA, PROZOR FIKSNI
UGRADNJA	SIDRENJEM U ZID I PUR PJENOM
NAPOMENA:	MJERE UZETI NA LICU MJESTA

KOLIČINA I CIJENA

KOMADA	1	LIJEVA DESNA		JEDINIČNA CIJENA		UKUPNA CIJENA	

3.3. SHEME STOLARIJE I BRAVARIJE

B) SHEME UNUTARNJE STOLARIJE

ARHIS d.o.o. Za projektiranje, građenje i nadzor	Trg sv. Josipa 1 33520 Slatina tel/fax: 033 553 171	SHEMA STOLARIJE	1:50	POZ	I

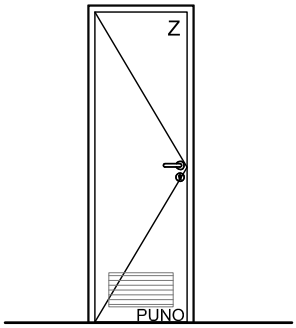

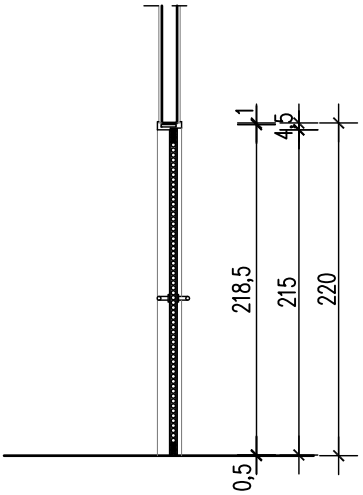

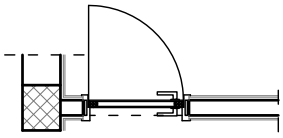

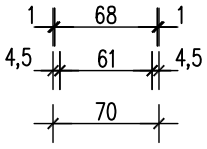

VELIČINA	ZIDARSKI OTVOR 70/220, SVIJETLI OTVOR 61/215,5
VRSTA	JEDNOKRILNA ZAOKRETNA PUNA VRATA SA SVEOBUHVATNIM DOVRATNIKOM
MATERIJAL	SVEOBUHVATNI DOVRATNIK PLASTIFICIRANI ALUMINIJSKI PROFIL - RAL 9006, VRATNO KRILO DEBLJINE 40 mm, DRVENI OKVIR S ISPUNOM OD CJEVASTE IVERICE, OBOSTRANA OBLOGA OD HDF PLOČA
OBRADA	DOVRATNICI PLASTIFICIRANI - RAL 9006, VRATNO KRILO ZAVRŠNA OBLOGA FURNIR HRAST, LAKIRANO TRANSPARENTNIM POLISTIRENSKIM LAKOM
KRILA	KRILO VRATA ZAOKRETNO, SKRIVENI OKOV
UGRADNJA	SUHA UGRADNJA - SIDRENJEM I PUR PJENOM SVEOBUHVATNI DOVRATNIK ŠIRINE ZIDA - 10 cm
NAPOMENA:	MJERE UZETI NA LICU MJESTA, U DONJI DIO VRATA UGRADITI REŠETKU PREMA STROJARSKOM PROJEKTU DIM. 42,5x22,5cm

KOLIČINA I CIJENA

KOMADA	2	LIJEVA		JEDINIČNA CIJENA		UKUPNA CIJENA	
		DESNA	2				

ARHIS d.o.o. Za projektiranje, građenje i nadzor	Trg sv. Josipa 1 33520 Slatina tel/fax: 033 553 171	SHEMA STOLARIJE	1:50	POZ	II

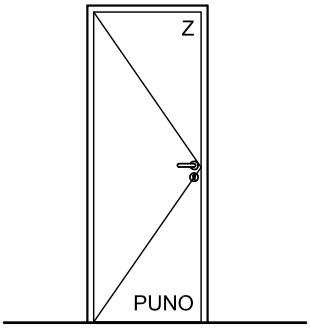

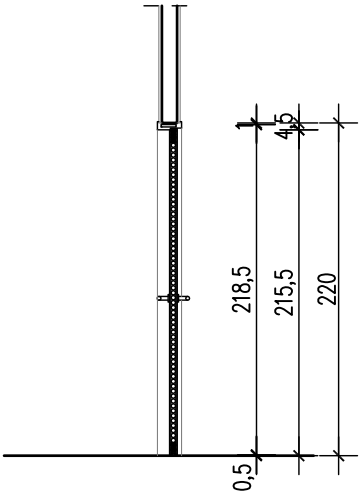

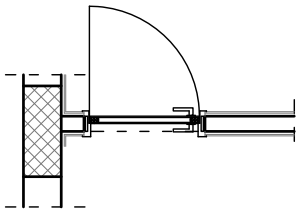

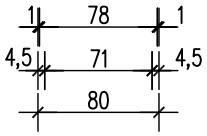

VELIČINA	ZIDARSKI OTVOR 80/220, SVIJETLI OTVOR 71/215,5
VRSTA	JEDNOKRILNA ZAOKRETNA PUNA VRATA SA SVEOBUHVATNIM DOVRATNIKOM
MATERIJAL	SVEOBUHVATNI DOVRATNIK PLASTIFICIRANI ALUMINIJSKI PROFIL - RAL 9006, VRATNO KRILO DEBLJINE 40 mm, DRVENI OKVIR S ISPUNOM OD CJEVASTE IVERICE, OBOSTRANA OBLOGA OD HDF PLOČA
OBRADA	DOVRATNICI PLASTIFICIRANI - RAL 9006, VRATNO KRILO ZAVRŠNA OBLOGA FURNIR HRAST, LAKIRANO TRANSPARENTNIM POLISTIRENSKIM LAKOM
KRILA	KRILO VRATA ZAOKRETNO, SKRIVENI OKOV
UGRADNJA	SUHA UGRADNJA - SIDRENJEM I PUR PJENOM SVEOBUHVATNI DOVRATNIK ŠIRINE ZIDA - 10 cm
NAPOMENA:	MJERE UZETI NA LICU MJESTA

KOLIČINA I CIJENA

KOMADA	2	LIJEVA		JEDINIČNA CIJENA		UKUPNA CIJENA	
		DESNA	2				

ARHIS d.o.o. Za projektiranje, građenje i nadzor	Trg sv. Josipa 1 33520 Slatina tel/fax: 033 553 171	SHEMA STOLARIJE	1:50	POZ	IIA

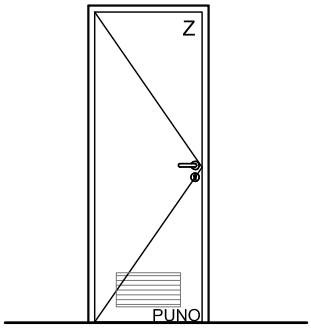

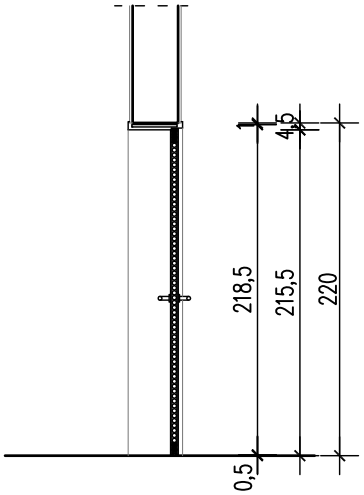

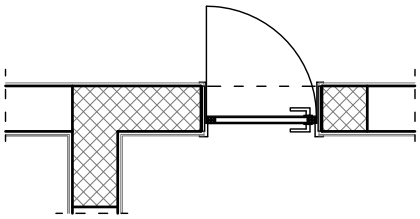

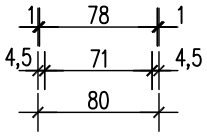

VELIČINA	ZIDARSKI OTVOR 80/220, SVIJETLI OTVOR 71/215,5
VRSTA	JEDNOKRILNA ZAOKRETNA PUNA VRATA SA SVEOBUHVATNIM DOVRATNIKOM
MATERIJAL	SVEOBUHVATNI DOVRATNIK PLASTIFICIRANI ALUMINIJSKI PROFIL - RAL 9006, VRATNO KRILO DEBLJINE 40 mm, DRVENI OKVIR S ISPUNOM OD CJEVASTE IVERICE, OBOSTRANA OBLOGA OD HDF PLOČA
OBRADA	DOVRATNICI PLASTIFICIRANI - RAL 9006, VRATNO KRILO ZAVRŠNA OBLOGA FURNIR HRAST, LAKIRANO TRANSPARENTNIM POLISTIRENSKIM LAKOM
KRILA	KRILO VRATA ZAOKRETNO, SKRIVENI OKOV
UGRADNJA	SUHA UGRADNJA - SIDRENJEM I PUR PJENOM SVEOBUHVATNI DOVRATNIK ŠIRINE ZIDA - 30cm
NAPOMENA:	MJERE UZETI NA LICU MJESTA, U DONJI DIO VRATA UGRADITI REŠETKU PREMA STROJARSKOM PROJEKTU DIM. 42,5x22,5cm

KOLIČINA I CIJENA

KOMADA	1	LIJEVA		JEDINIČNA CIJENA		UKUPNA CIJENA	
		DESNA	1				

ARHIS d.o.o. Za projektiranje, građenje i nadzor	Trg sv. Josipa 1 33520 Slatina tel/fax: 033 553 171	SHEMA STOLARIJE	1:50	POZ	III

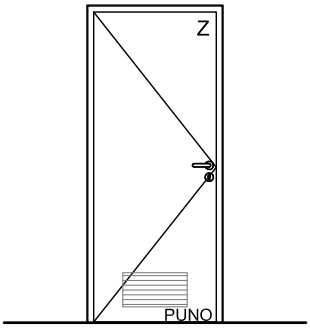

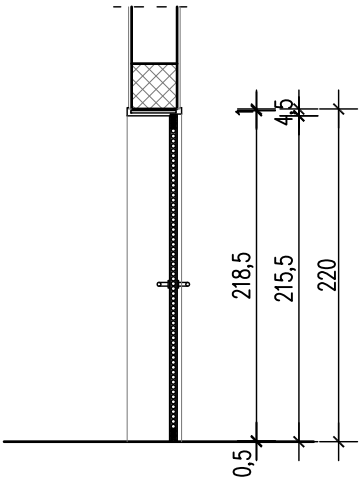

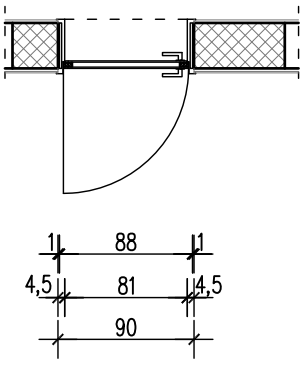

VELIČINA	ZIDARSKI OTVOR 90/220, SVIJETLI OTVOR 81/215,5
VRSTA	JEDNOKRILNA ZAOKRETNA PUNA VRATA SA SVEOBUHVATNIM DOVRATNIKOM
MATERIJAL	SVEOBUHVATNI DOVRATNIK PLASTIFICIRANI ALUMINIJSKI PROFIL - RAL 9006, VRATNO KRILO DEBLJINE 40 mm, DRVENI OKVIR S ISPUNOM OD CJEVASTE IVERICE, OBOSTRANA OBLOGA OD HDF PLOČA
OBRADA	DOVRATNICI PLASTIFICIRANI - RAL 9006, VRATNO KRILO ZAVRŠNA OBLOGA FURNIR HRAST, LAKIRANO TRANSPARENTNIM POLISTIRENSKIM LAKOM
KRILA	KRILO VRATA ZAOKRETNO, SKRIVENI OKOV
UGRADNJA	SUHA UGRADNJA - SIDRENJEM I PUR PJENOM SVEOBUHVATNI DOVRATNIK ŠIRINE ZIDA - 30cm
NAPOMENA:	MJERE UZETI NA LICU MJESTA, U DONJI DIO VRATA UGRADITI REŠETKU PREMA STROJARSKOM PROJEKTU DIM. 42,5x22,5cm

KOLIČINA I CIJENA

KOMADA	1	LIJEVA	1	JEDINIČNA CIJENA		UKUPNA CIJENA	
		DESNA					

ARHIS d.o.o. Za projektiranje, građenje i nadzor	Trg sv. Josipa 1 33520 Slatina tel/fax: 033 553 171	SHEMA STOLARIJE	1:50	POZ	IV

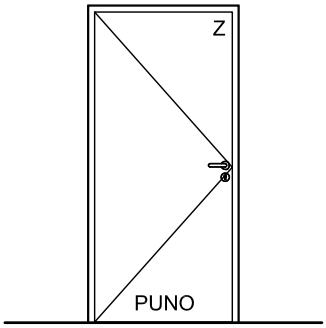

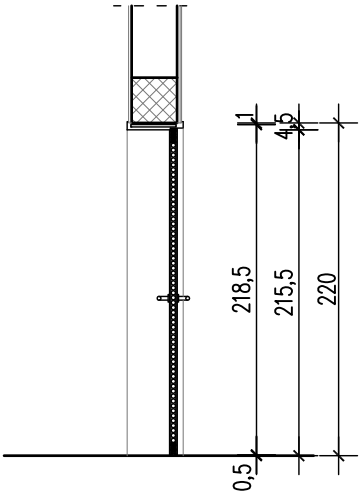

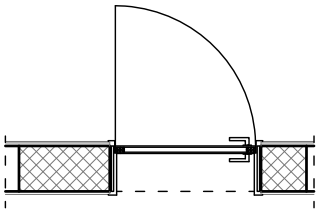

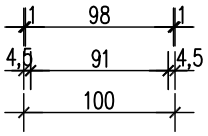

VELIČINA	ZIDARSKI OTVOR 100/220, SVIJETLI OTVOR 91/215,5
VRSTA	JEDNOKRILNA ZAOKRETNA PUNA VRATA SA SVEOBUHVATNIM DOVRATNIKOM
MATERIJAL	SVEOBUHVATNI DOVRATNIK PLASTIFICIRANI ALUMINIJSKI PROFIL - RAL 9006, VRATNO KRILO DEBLJINE 40 mm, DRVENI OKVIR S ISPUNOM OD CJEVASTE IVERICE, OBOSTRANA OBLOGA OD HDF PLOČA
OBRADA	DOVRATNICI PLASTIFICIRANI - RAL 9006, VRATNO KRILO ZAVRŠNA OBLOGA FURNIR HRAST, LAKIRANO TRANSPARENTNIM POLISTIRENSKIM LAKOM
KRILA	KRILO VRATA ZAOKRETNO, SKRIVENI OKOV
UGRADNJA	SUHA UGRADNJA - SIDRENJEM I PUR PJENOM SVEOBUHVATNI DOVRATNIK ŠIRINE ZIDA - 30cm
NAPOMENA:	MJERE UZETI NA LICU MJESTA

KOLIČINA I CIJENA

KOMADA	1	LIJEVA		JEDINIČNA CIJENA		UKUPNA CIJENA	
		DESNA	1				

ARHIS d.o.o. Za projektiranje, građenje i nadzor	Trg sv. Josipa 1 33520 Slatina tel/fax: 033 553 171	SHEMA STOLARIJE	1:50	POZ	V

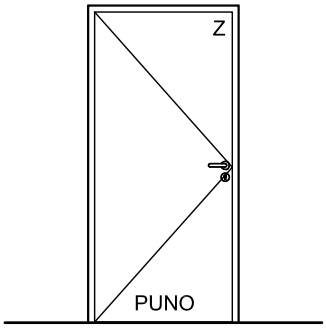

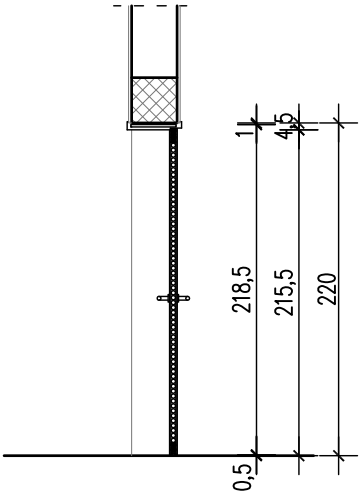

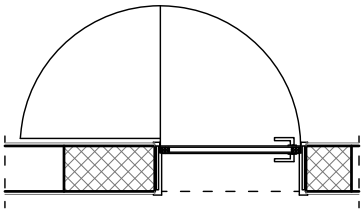

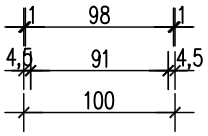

VELIČINA	ZIDARSKI OTVOR 100/220, SVIJETLI OTVOR 91/215,5
VRSTA	JEDNOKRILNA ZAOKRETNA PUNA VRATA SA SVEOBUHVATNIM DOVRATNIKOM
MATERIJAL	SVEOBUHVATNI DOVRATNIK PLASTIFICIRANI ALUMINIJSKI PROFIL - RAL 9006, VRATNO KRILO DEBLJINE 40 mm, DRVENI OKVIR S ISPUNOM OD CJEVASTE IVERICE, OBOSTRANA OBLOGA OD HDF PLOČA
OBRADA	DOVRATNICI PLASTIFICIRANI - RAL 9006, VRATNO KRILO ZAVRŠNA OBLOGA FURNIR HRAST, LAKIRANO TRANSPARENTNIM POLISTIRENSKIM LAKOM
KRILA	KRILO VRATA ZAOKRETNO 180°, SKRIVENI OKOV
UGRADNJA	SUHA UGRADNJA - SIDRENJEM I PUR PJENOM SVEOBUHVATNI DOVRATNIK ŠIRINE ZIDA - 10 I 30cm
NAPOMENA:	MJERE UZETI NA LICU MJESTA

KOLIČINA I CIJENA

KOMADA	5	LIJEVA DESNA	2 3	JEDINIČNA CIJENA		UKUPNA CIJENA	

ARHIS d.o.o. Za projektiranje, građenje i nadzor	Trg sv. Josipa 1 33520 Slatina tel/fax: 033 553 171	SHEMA STOLARIJE	1:50	POZ I

PRESJEK

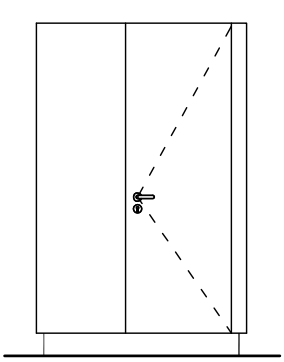

POGLED

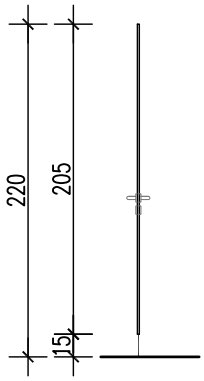

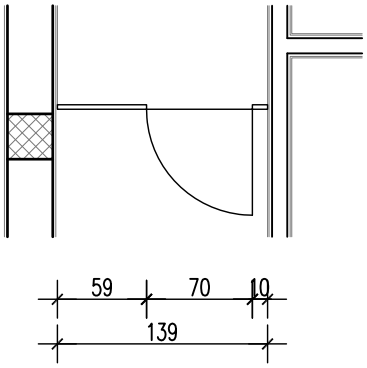

VELIČINA		STIJENA 139/220 cm, VRATA 70/205		
VRSTA		PREGRADNA STIJENA S JEDNOKRILNIM ZAOKRETNIM VRATIMA		
MATERIJAL		STIJENA I VRATNO KRILO OD VISOKOOTPORNIH SAMONOSIVIH KOMPAKTNIH PLOČA (HPL PLOČA), d = 13 mm		
OBRADA		(LIGHT GREY)		
KRILA		ZAOKRETNO, VIDLJIVE SPOJNICE		
UGRADNJA		PREGRADA SE PRIČVRŠĆUJE U ZID I OSLANJA NA POD - INOX NOGICAMA		
NAPOMENA		MJERE UZETI NA LICU MJESTA		
KOMADA	1	LIJEVA		
		DESNA		

ARHIS d.o.o. Za projektiranje, građenje i nadzor	Trg sv. Josipa 1 33520 Slatina tel/fax: 033 553 171	SHEMA STOLARIJE	1:50	POZ II

PRESJEK

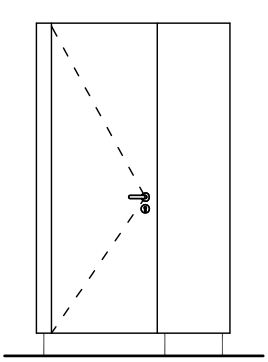

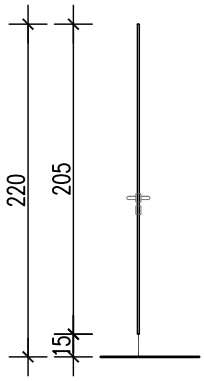

POGLED

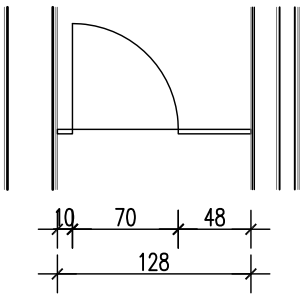

VELIČINA		STIJENA 128/220 cm, VRATA 70/205		
VRSTA		PREGRADNA STIJENA S JEDNOKRILNIM ZAOKRETNIM VRATIMA		
MATERIJAL		STIJENA I VRATNO KRILO OD VISOKOOTPORNIH SAMONOSIVIH KOMPAKTNIH PLOČA (HPL PLOČA), d = 13 mm		
OBRADA		(LIGHT GREY)		
KRILA		ZAOKRETNO, VIDLJIVE SPOJNICE		
UGRADNJA		PREGRADA SE PRIČVRŠĆUJE U ZID I OSLANJA NA POD - INOX NOGICAMA		
NAPOMENA		MJERE UZETI NA LICU MJESTA		
KOMADA	1	LIJEVA		
		DESNA		

ARHIS d.o.o. Za projektiranje, građenje i nadzor	Trg sv. Josipa 1 33520 Slatina tel/fax: 033 553 171	SHEMA STOLARIJE	1:50	POZ III

PRESJEK

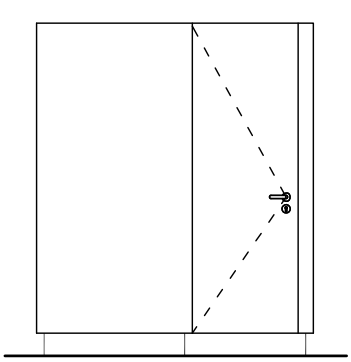

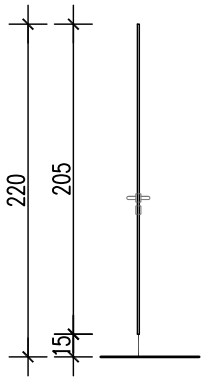

POGLED

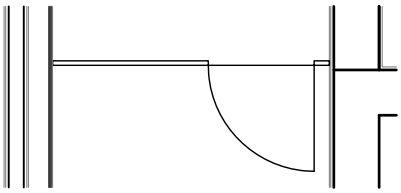

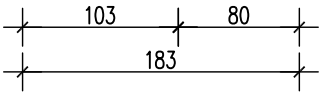

VELIČINA		STIJENA 183/220 cm, VRATA 70/205	
VRSTA		PREGRADNA STIJENA S JEDNOKRILNIM ZAOKRETNIM VRATIMA	
MATERIJAL		STIJENA I VRATNO KRILO OD VISOKOOTPORNIH SAMONOSIVIH KOMPAKTNIH PLOČA (HPL PLOČA), d = 13 mm	
OBRADA		(LIGHT GREY)	
		ZAOKRETNO, VIDLJIVE SPOJNICE	
UGRADNJA		PREGRADA SE PRIČVRŠĆUJE U ZID I OSLANJA NA POD - INOX NOGICAMA	
NAPOMENA		MJERE UZETI NA LICU MJESTA	
KOMADA	1	LIJEVA	
		DESNA	

ARHIS d.o.o. Za projektiranje, građenje i nadzor	Trg sv. Josipa 1 33520 Slatina tel/fax: 033 553 171	SHEMA STOLARIJE	1:50	POZ IV

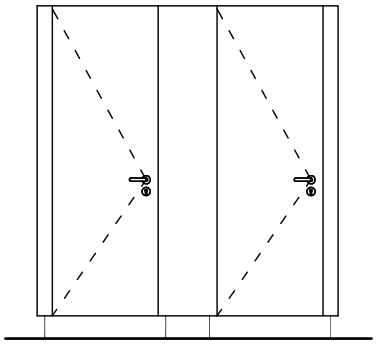

POGLED

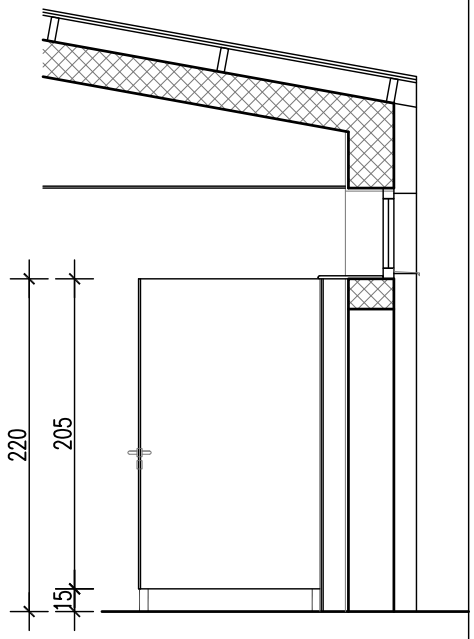

PRESJEK

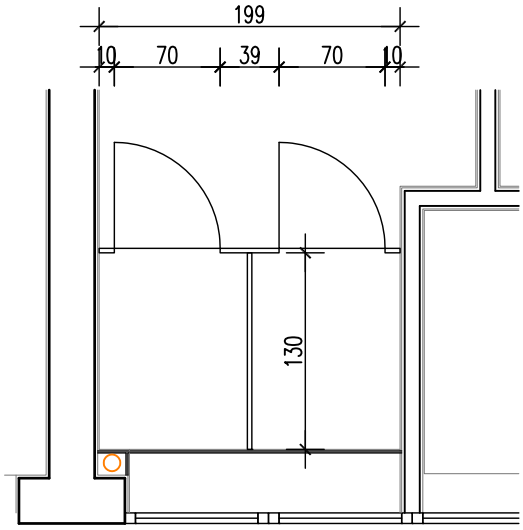

VELIČINA		STIJENA 199/220+130/220 cm, DVOJA VRATA 70/205	
VRSTA		PREGRADNA STIJENA S DVOJIMA JEDNOKRILNIM ZAOKRETNIM VRATIMA	
MATERIJAL		STIJENA I VRATNO KRILO OD VISOKOOTPORNIH SAMONOSIVIH KOMPAKTNIH PLOČA (HPL PLOČA), d = 13 mm	
OBRADA		(LIGHT GREY)	
		ZAOKRETNO, VIDLJIVE SPOJNICE	
UGRADNJA		PREGRADA SE PRIČVRŠĆUJE U ZID I OSLANJA NA POD - INOX NOGICAMA	
NAPOMENA		MJERE UZETI NA LICU MJESTA	
KOMADA	1	LIJEVA	
		DESNA	

ARHIS d.o.o. Za projektiranje, građenje i nadzor	Trg sv. Josipa 1 33520 Slatina tel/fax: 033 553 171	SHEMA STOLARIJE	1:50	POZ V

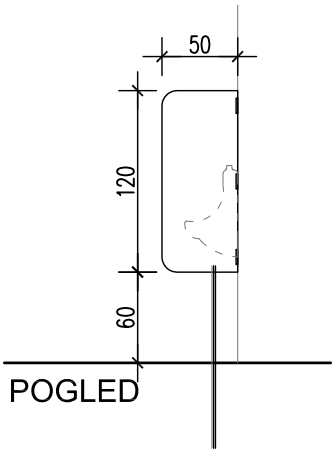

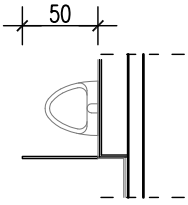

VELIČINA		50/120					
VRSTA		PREGRADNA STIJENA IZMEĐU PISOARA					
MATERIJAL		PREGRADA OD VISOKOOTPORNIH SAMONOSIVIH KOMPAKTNIH PLOČA (HPL PLOČA), d = 13 mm					
OBRADA		(LIGHT GREY)					
UGRADNJA		PREGRADA SE PRIČVRŠĆUJE KONZOLNO U ZID					
NAPOMENA		MJERE UZETI NA LICU MJESTA					
KOMADA	1	LIJEVA		JEDINIČNA CIJENA		UKUPNA CIJENA	
		DESNA					

ARHIS d.o.o.
Za projektiranje, građenje i nadzor
Trg sv. Josipa 1
33520 Slatina
tel/fax: 033 553 171

SHEMA STOLARIJE

1:25

POZ VI

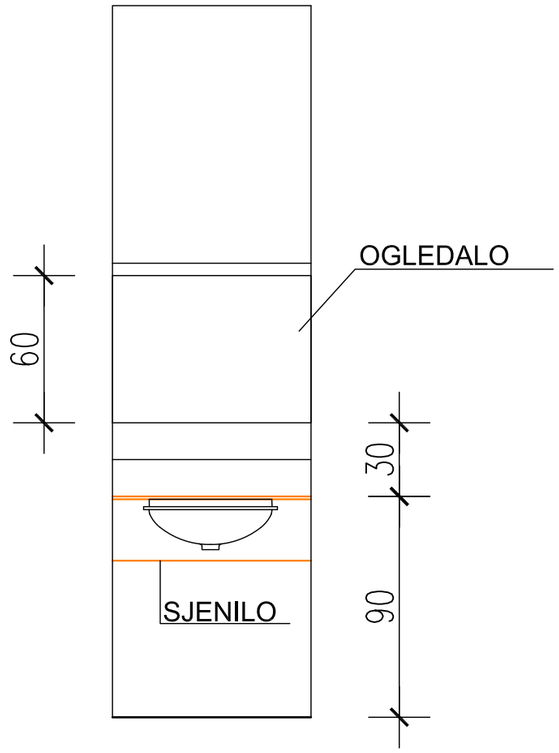

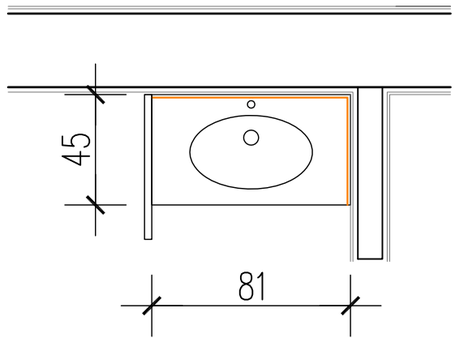

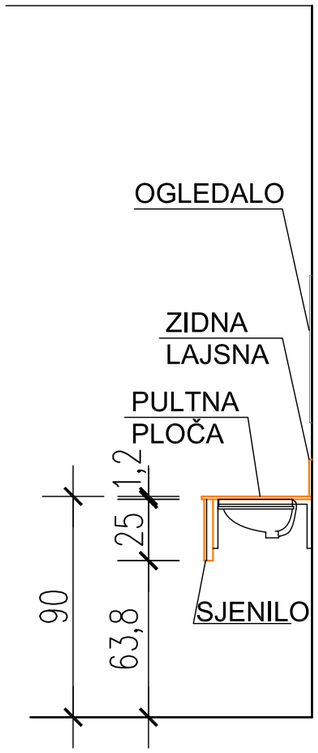

VELIČINA	81/45/25
VRSTA	UMIVAONIČKI PULT
MATERIJAL	PULTNA PLOČA (LIGHT GREY) OD VISOKOTLAČNO PREŠANE LAMINAT PLOČE (HPL) DEBLJINE 12 mm, SJENILO (LIGHT GREY) DEBLJINE 24 mm, METALNI KONZOLNI NOSAČI (SREBRNI), VISINU MASKE I VISINU POSTAVA OGLEDALA USKLADITI S VISINOM KER. PLOČICA U PLOČI UREZATI OTVORE ZA PODGRADNE UMIVAONIK I SLAVINU
NAPOMENA:	MJERE UZETI NA LICU MJESTA

KOLIČINA I CIJENA

KOMADA	1	LIJEVA		JEDINIČNA CIJENA		UKUPNA CIJENA	
		DESNA					

ARHIS d.o.o.
Za projektiranje, građenje i nadzor
Trg sv. Josipa 1
33520 Slatina
tel/fax: 033 553 171

SHEMA STOLARIJE

1:25

POZ VII

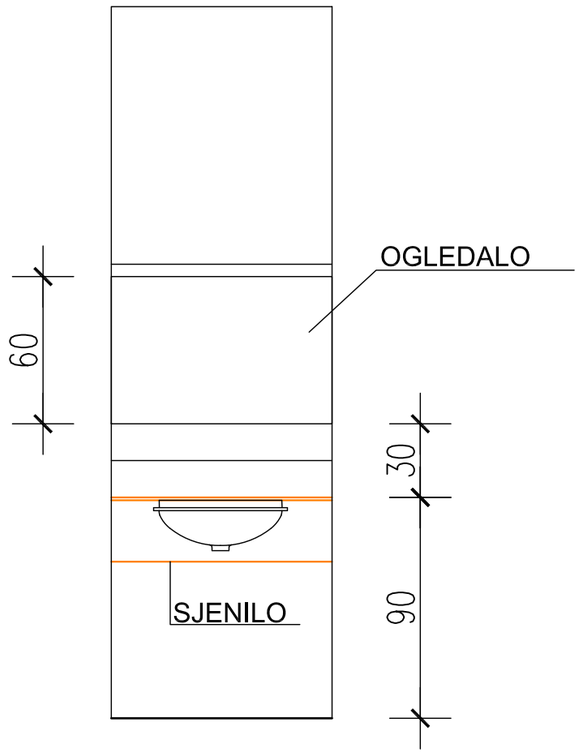

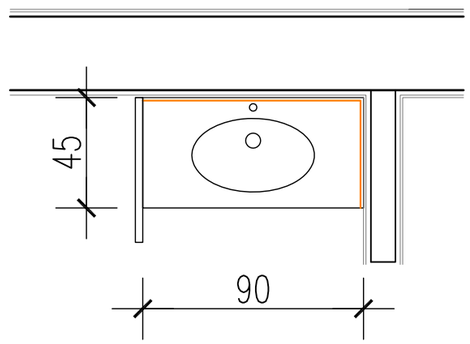

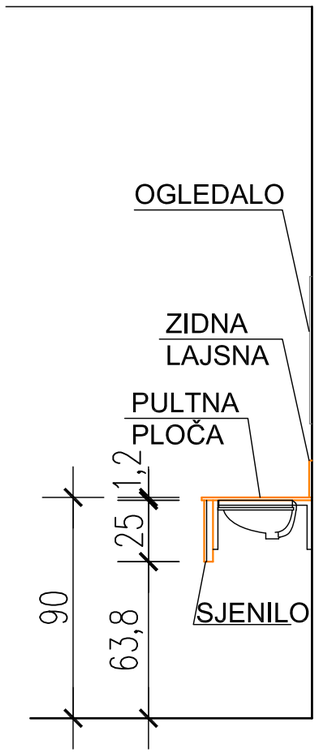

VELIČINA	90/45/25
VRSTA	UMIVAONIČKI PULT
MATERIJAL	PULTNA PLOČA (LIGHT GREY) OD VISOKOTLAČNO PREŠANE LAMINAT PLOČE (HPL) DEBLJINE 12 mm, SJENILO (LIGHT GREY) DEBLJINE 24 mm, METALNI KONZOLNI NOSAČI (SREBRNI), VISINU MASKE I VISINU POSTAVA OGLEDALA USKLADITI S VISINOM KER. PLOČICA U PLOČI UREZATI OTVORE ZA PODGRADNE UMIVAONIK I SLAVINU
NAPOMENA:	MJERE UZETI NA LICU MJESTA

KOLIČINA I CIJENA

KOMADA	1	LIJEVA		JEDINIČNA CIJENA		UKUPNA CIJENA	
		DESNA					

ARHIS d.o.o.
Za projektiranje, građenje i nadzor
Trg sv. Josipa 1
33520 Slatina
tel/fax: 033 553 171

SHEMA STOLARIJE

1:25

POZ VIII

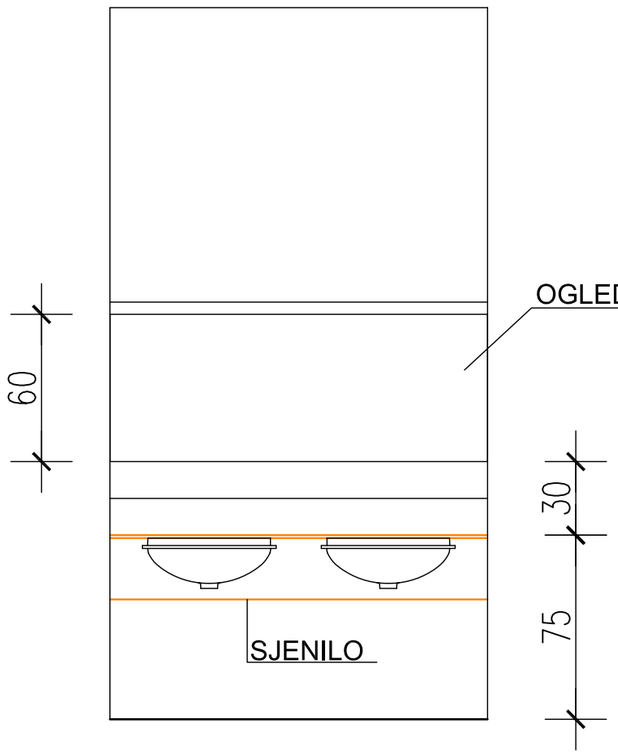

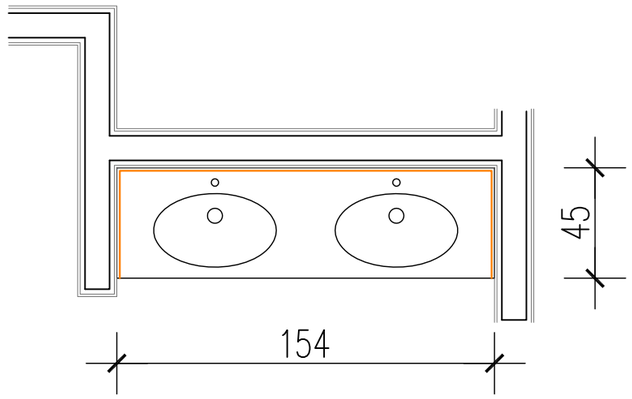

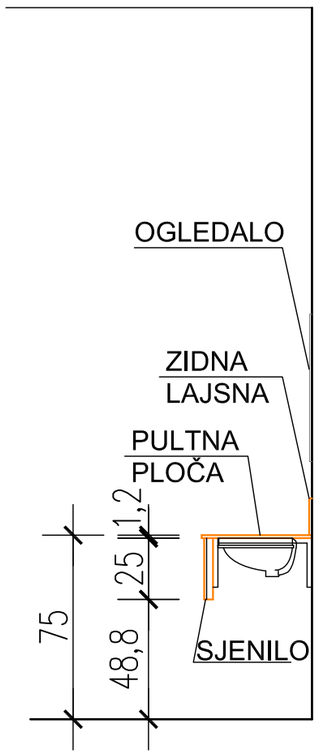

VELIČINA	154/45/25
VRSTA	UMIVAONIČKI PULT
MATERIJAL	PULTNA PLOČA (LIGHT GREY) OD VISOKOTLAČNO PREŠANE LAMINAT PLOČE (HPL) DEBLJINE 12 mm, SJENILO (LIGHT GREY) DEBLJINE 24 mm, METALNI KONZOLNI NOSAČI (SREBRNI), VISINU MASKE I VISINU POSTAVA OGLEDALA USKLADITI S VISINOM KER. PLOČICA U PLOČI UREZATI OTVORE ZA PODGRADNE UMIVAONIKE I SLAVINU
NAPOMENA:	MJERE UZETI NA LICU MJESTA UGRADBA PULTNE PLOČE ZA NIŽI UZRAST

KOLIČINA I CIJENA

KOMADA	1	LIJEVA DESNA		JEDINIČNA CIJENA		UKUPNA CIJENA	

ARHIS d.o.o.
Za projektiranje, građenje i nadzor
Trg sv. Josipa 1
33520 Slatina
tel/fax: 033 553 171

SHEMA STOLARIJE

1:25

POZ IX

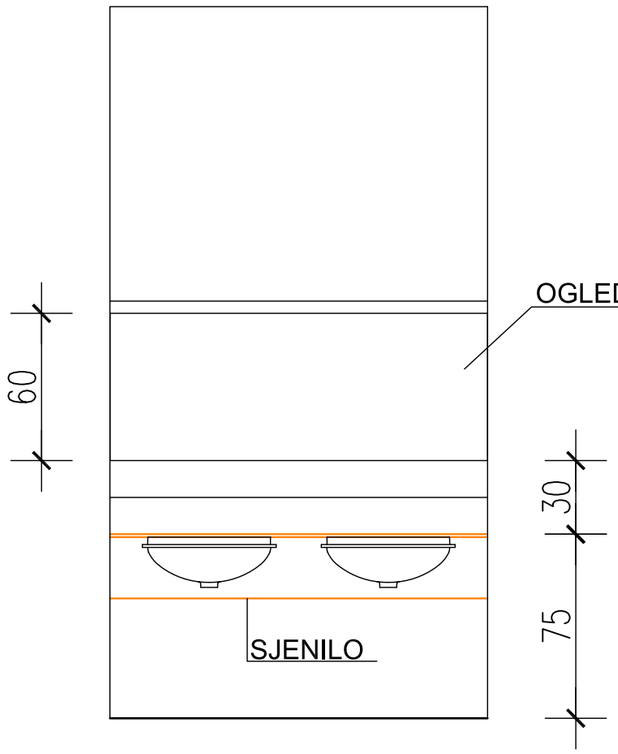

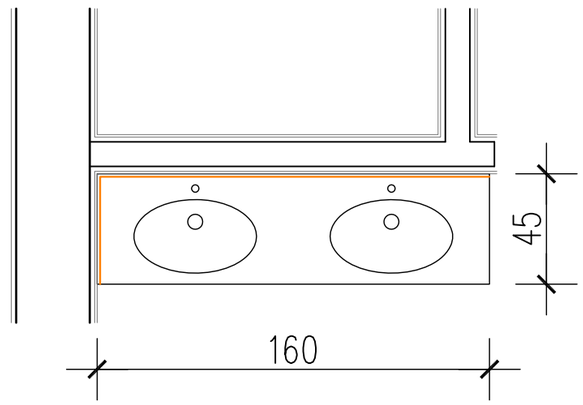

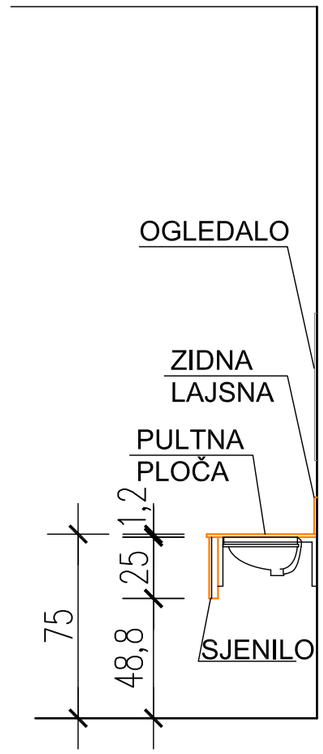

VELIČINA	160/45/25
VRSTA	UMIVAONIČKI PULT
MATERIJAL	PULTNA PLOČA (LIGHT GREY) OD VISOKOTLAČNO PREŠANE LAMINAT PLOČE (HPL) DEBLJINE 12 mm, SJENILO (LIGHT GREY) DEBLJINE 24 mm, METALNI KONZOLNI NOSAČI (SREBRNI), VISINU MASKE I VISINU POSTAVA OGLEDALA USKLADITI S VISINOM KER. PLOČICA U PLOČI UREZATI OTVORE ZA PODGRADNE UMIVAONIKE I SLAVINU
NAPOMENA:	MJERE UZETI NA LICU MJESTA UGRADBA PULTNE PLOČE ZA NIŽI UZRAST

KOLIČINA I CIJENA

KOMADA	1	LIJEVA		JEDINIČNA CIJENA		UKUPNA CIJENA	
		DESNA					

3.3. SHEME STOLARIJE I BRAVARIJE

C) SHEME PROTUPOŽARNE BRAVARIJE

ARHIS d.o.o. Za projektiranje, građenje i nadzor	Trg sv. Josipa 1 33520 Slatina tel/fax: 033 553 171	SHEMA P.P. BRAVARIJE	1:50	POZ	1

POGLED IZVANA

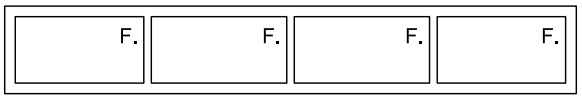

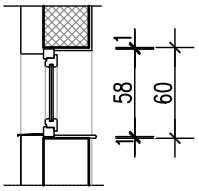

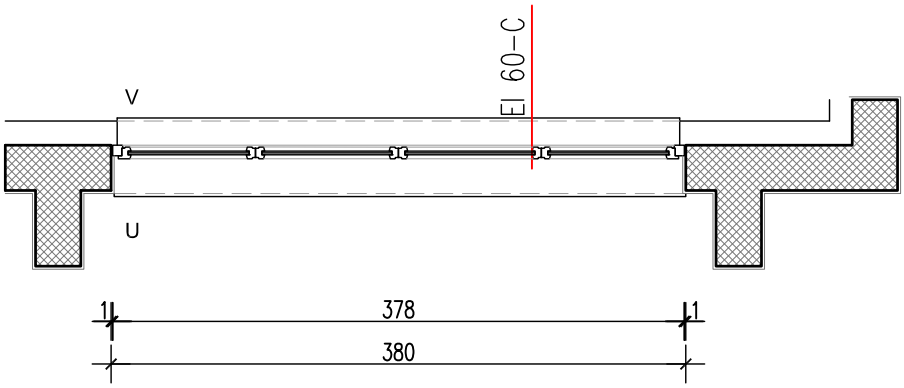

VELIČINA	378/58
VRSTA	PROTUPOŽARNI ČETVEROKRILNI PROZOR
MATERIJAL	ČELIČNA KONSTR. OD ČELIČNOG POCINČANOG LIMA-RAL 9006
OSTAKLJENJE	TROSTRUKO IZO STAKLO U SKLADU S TRAŽENOM VATROOTPORNOŠĆU EI 60
KRILA	KRILA FIKSNA
UGRADNJA	RAL UGRADNJA PREMA ODABRANOM PROIZVOĐAČU SUSTAVA
NAPOMENA:	MJERE UZETI NA LICU MJESTA, MAX. KOEFICIJENT Ug =0,8 W/m²K UKUPNI KOEFICIJENT PROLASKA TOPLINE, Uw = 1,31 W/m²K TRAŽENA VATROOTPORNOST EI60-C, KRILA SPOJENA NA VATRODOJAVU

KOLIČINA I CIJENA

KOMADA	1	LIJEVA DESNA		JEDINIČNA CIJENA		UKUPNA CIJENA	

ARHIS d.o.o. Za projektiranje, građenje i nadzor	Trg sv. Josipa 1 33520 Slatina tel/fax: 033 553 171	SHEMA P.P. BRAVARIJE	1:50	POZ	2

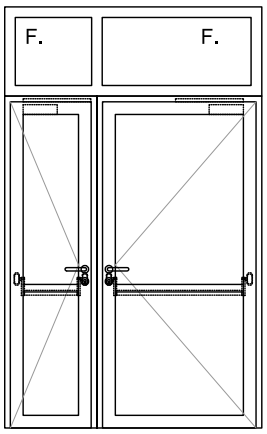

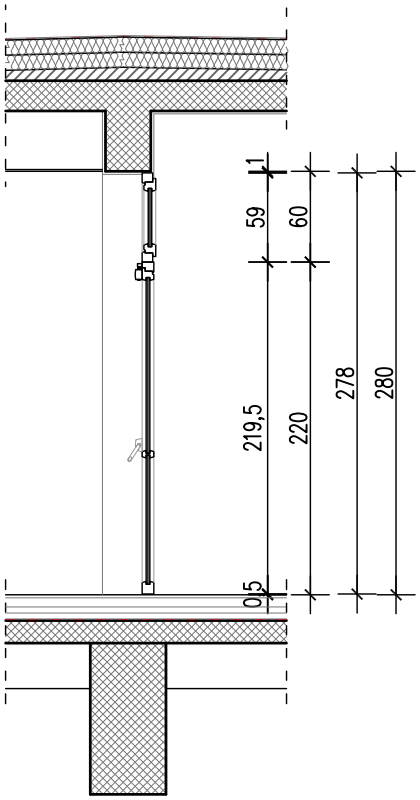

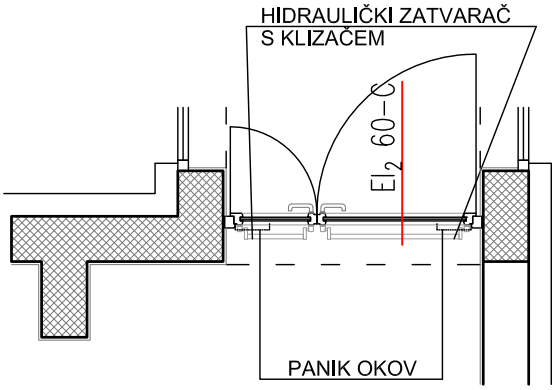

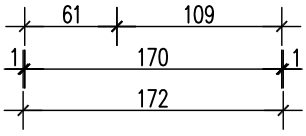

VELIČINA	170/278
VRSTA	PROTUPOŽARNA STIJENA S DVOKRILNIM VRATIMA I FIKSNIM NADSVJETLOM
MATERIJAL	ČELIČNA KONSTR. OD ČELIČNOG POCINČANOG LIMA-RAL 9006
OSTAKLJENJE	STAKLO U SKLADU S TRAŽENOM VATROOTPORNOŠĆU $EI_2$60-C
KRILA	VRATA ZAOKRETNA U SMJERU EVAKUACIJE, NADSVJETLO FIKSNO
UGRADNJA	UGRADNJA PREMA UPUTI PROIZVOĐAČA VRATA NA DOVRATNIKU OPREMLJENA GUMENOM SAMOGASIVOM BRTVOM
NAPOMENA:	MJERE UZETI NA LICU MJESTA,TRAŽENA VATROOTPORNOST $EI_2$60-C VRATA S MEHANIČKIM HIDRAULIČKIM ZATVARAČEM VRATA VRATA S PANIK OKOVOM SUKLADNO HRN EN 1125

KOLIČINA I CIJENA

KOMADA	1	LIJEVA DESNA		JEDINIČNA CIJENA		UKUPNA CIJENA	

3.3. SHEME STOLARIJE I BRAVARIJE

D) SHEME BRAVARIJE

ARHIS d.o.o. Za projektiranje, građenje i nadzor	Trg sv. Josipa 1 33520 Slatina tel/fax: 033 553 171	SHEMA BRAVARIJE	1:50	POZ I

PRESJEK

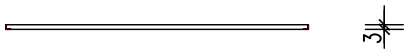

TLOCRT

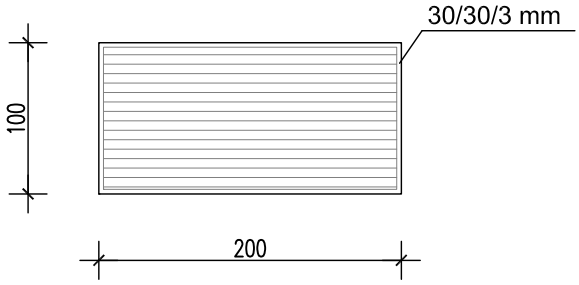

DETALJ UGRADBE

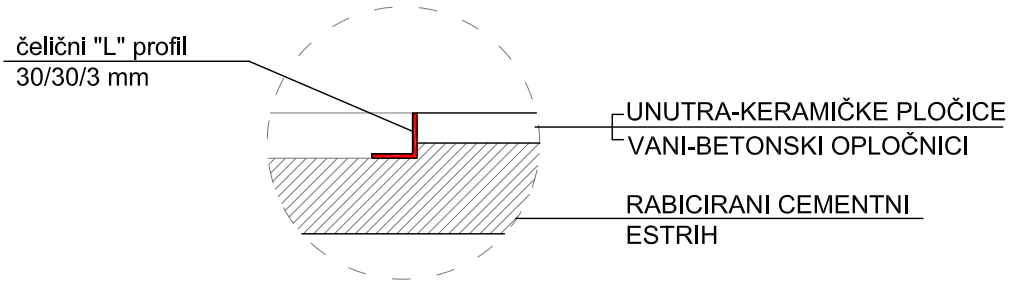

VELIČINA	200/100
VRSTA	OKVIR ZA POSTAVU UNUTARNJEG OTIRAČA
MATERIJAL	OKVIR OD ČELIČNIH PROFILA VELIČINE 30/30/3 mm S PRACNAMA OD PLOSNOG ŽELJEZA 30/2 mm ZA UGRADNJU U BETONSKU PODLOGU
UGRADNJA	UGRADNJA U PODLOGU OD CEMENTNOG RABICIRANOG ESTRIHA
ZAŠTITA/ OBRADA	OKVIR ANTIKOROZIVNO ZAŠTITITI, ZAVRŠNA OBRADA BOJANJE
NAPOMENA	MJERE UZETI NA LICU MJESTA

KOMADA	2			JEDINIČNA CIJENA		UKUPNA CIJENA	

ARHIS d.o.o. Za projektiranje, građenje i nadzor	Trg sv. Josipa 1 33520 Slatina tel/fax: 033 553 171	SHEMA BRAVARIJE	1:50	POZ II

TLOCRT

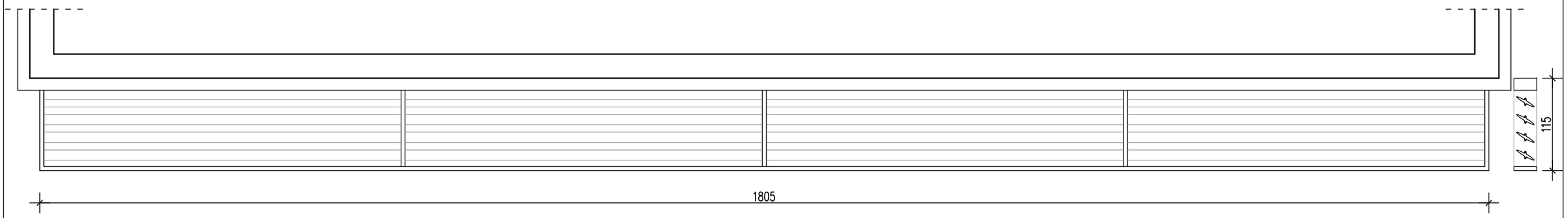

PRESJEK

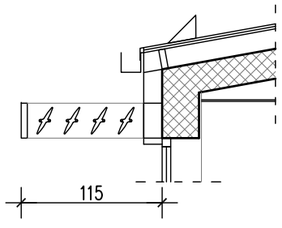

VELIČINA		1805/115					
VRSTA		HORIZONTALNI BRISOLEJI S FIKSNIM KRILCIMA ŠIRINE 25 cm					
MATERIJAL		PLASTIFICIRANI ALUMINIJSKI PROFIL U BOJI RAL 9006					
UGRADNJA		UGRADNJA U AB GREDU PREMA UPUTI PROIZVOĐAČA					
NAPOMENA		MJERE UZETI NA LICU MJESTA					
KOMADA	1			JEDINIČNA CIJENA		UKUPNA CIJENA	

ARHIS d.o.o.
Za projektiranje, građenje i nadzor
Trg sv. Josipa 1
33520 Slatina
tel/fax: 033 553 171

SHEMA BRAVARIJE

1:50

POZ III

TLOCRT

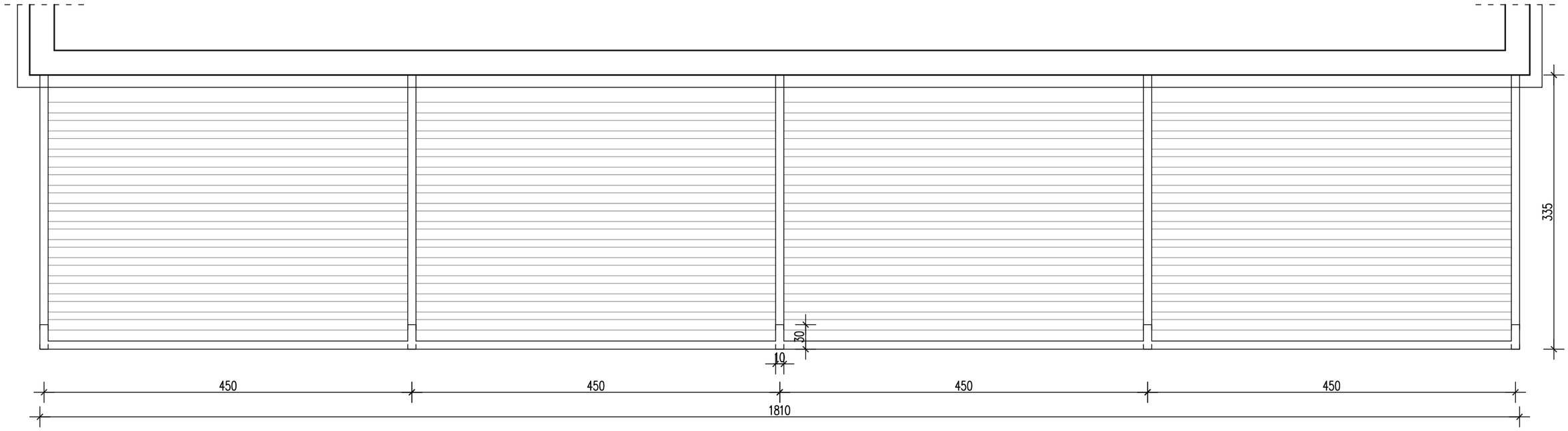

PRESJEK

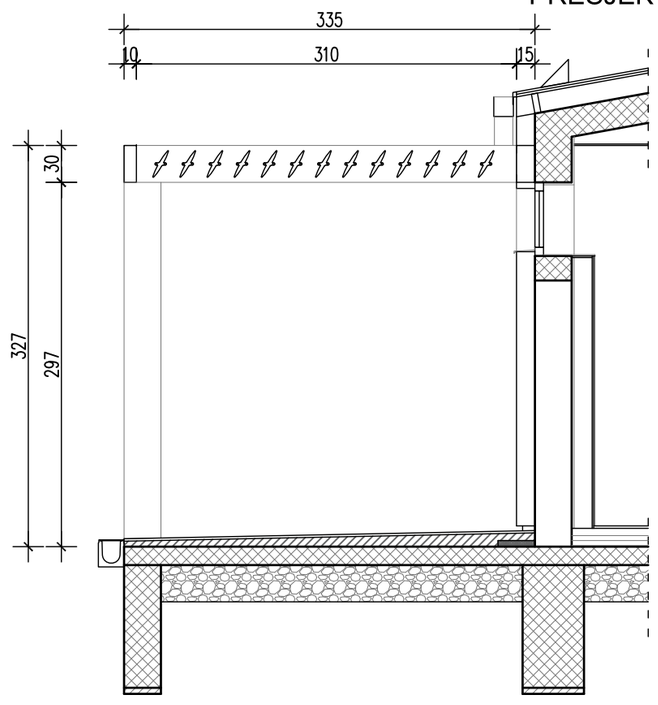

DETALJ SPOJA S PLOČOM



VELIČINA		1810/335, visina 327					
VRSTA		HORIZONTALNI BRISOLEJI S FIKSNIM KRILCIMA ŠIRINE 25 cm					
MATERIJAL		STUPOVI I GREDE PROFILI 30x10 cm PLASTIFICIRANI ALUMINIJSKI PROFIL U BOJI RAL 9006					
UGRADNJA		UGRADNJA U AB GREDU I PODNU PLOČU PREMA UPUTI PROIZVOĐAČA					
NAPOMENA		MJERE UZETI NA LICU MJESTA, VELIČINU STUPOVA I GREDA PROVJERITI S PROIZVOĐAČEM BRISOLEJA					
KOMADA	1			JEDINIČNA CIJENA		UKUPNA CIJENA	

ARHIS d.o.o. Za projektiranje, građenje i nadzor	Trg sv. Josipa 1 33520 Slatina tel/fax: 033 553 171	SHEMA BRAVARIJE	1:50	POZ IV

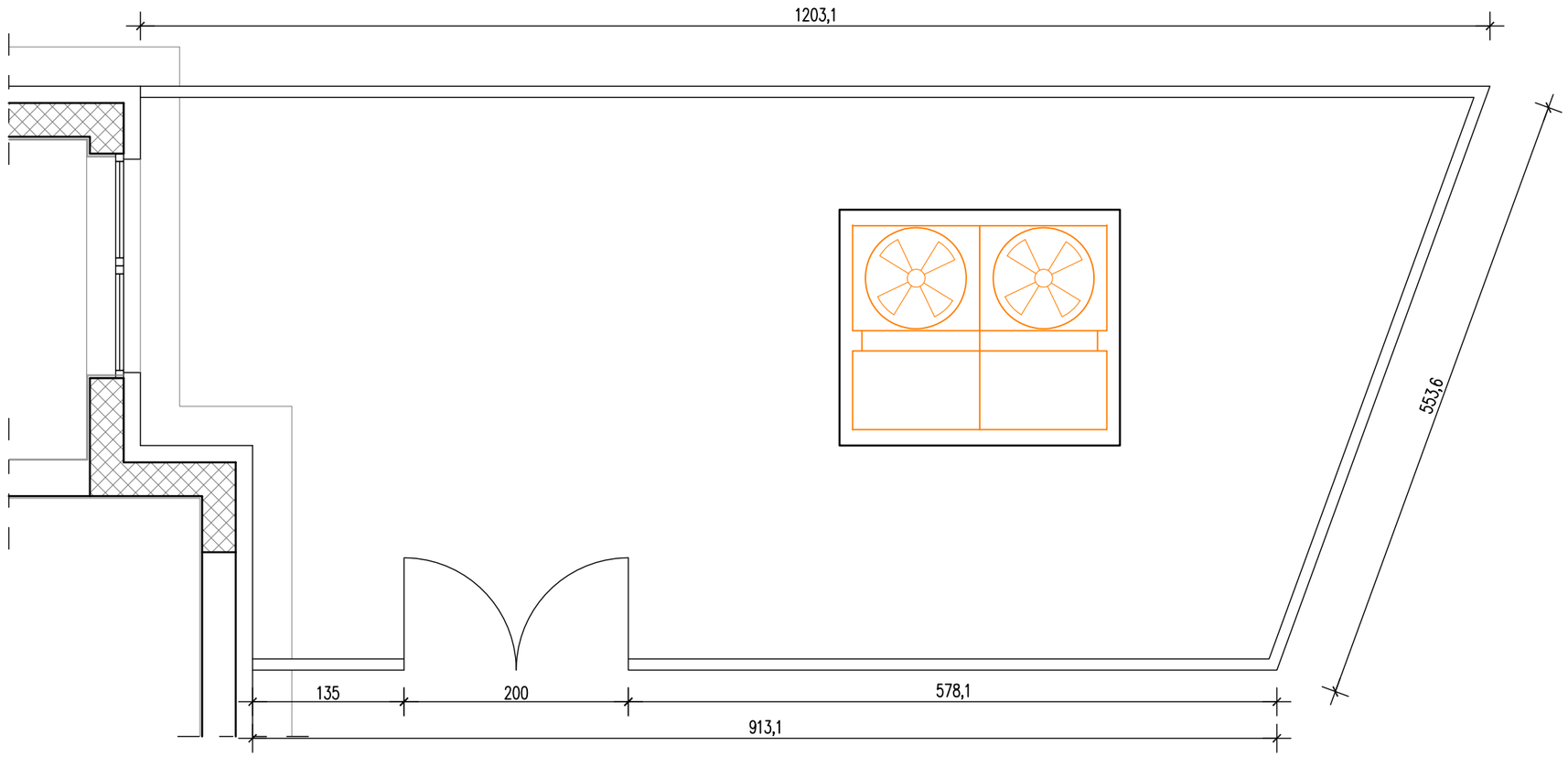

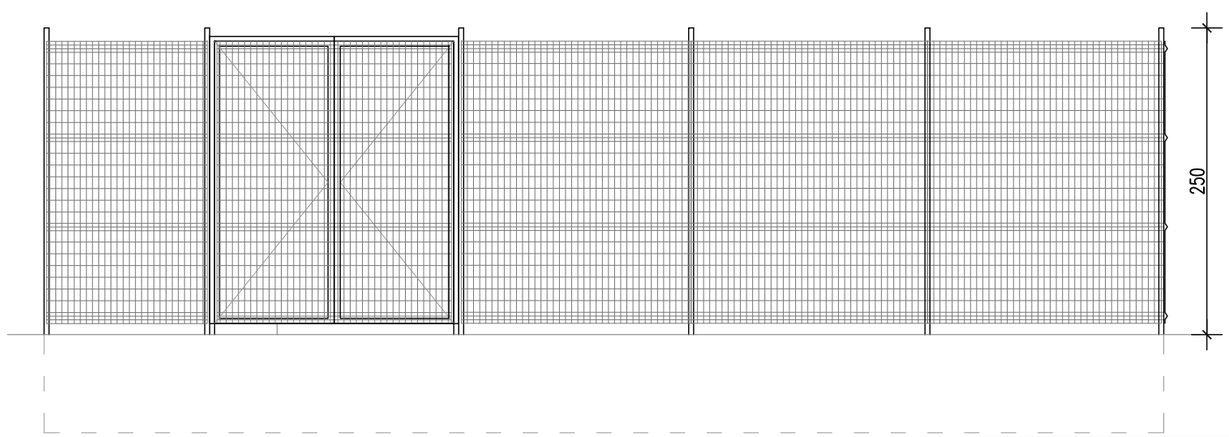

VELIČINA	913 cm, 553 cm, 1203 cm visina 250 cm, VRATA 200/250						
VRSTA	PANEL OGRADA DIZALICE TOPLINE S JEDNOKRILNIM VRATIMA						
MATERIJAL	POCINČANI I PLASTIFICIRANI ALUMINIJSKI PROFIL S ISPUNOM OD PANELA, DIM. OKNA 100x50mm						
UGRADNJA	UGRADNJA U AB TEMELJE S INOX VIJCIMA						
NAPOMENA	MJERE UZETI NA LICU MJESTA						
KOMADA	1			JEDINIČNA CIJENA		UKUPNA CIJENA	

ARHIS d.o.o.
Za projektiranje, građenje i nadzor
Trg sv. Josipa 1
33520 Slatina
tel/fax: 033 553 171

SHEMA BRAVARIJE

1:50

POZ V

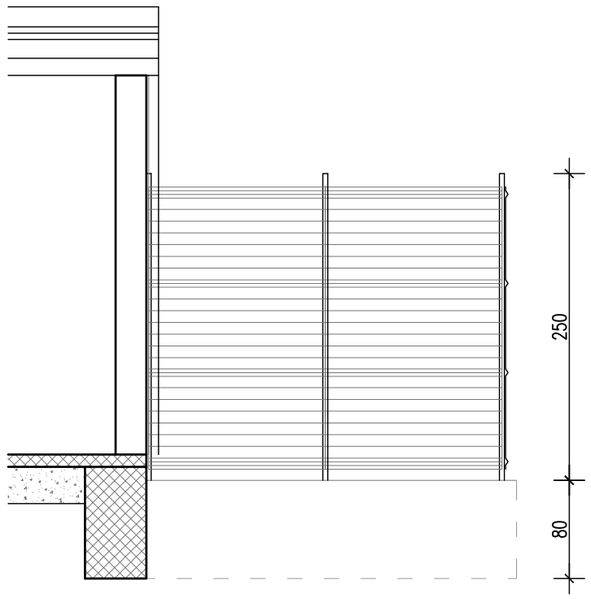

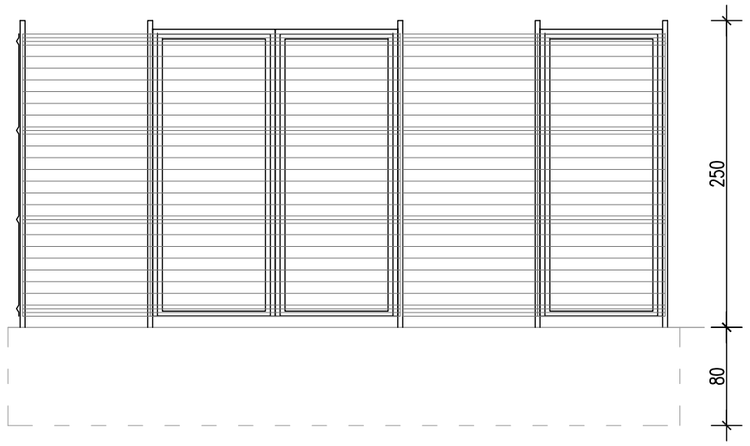

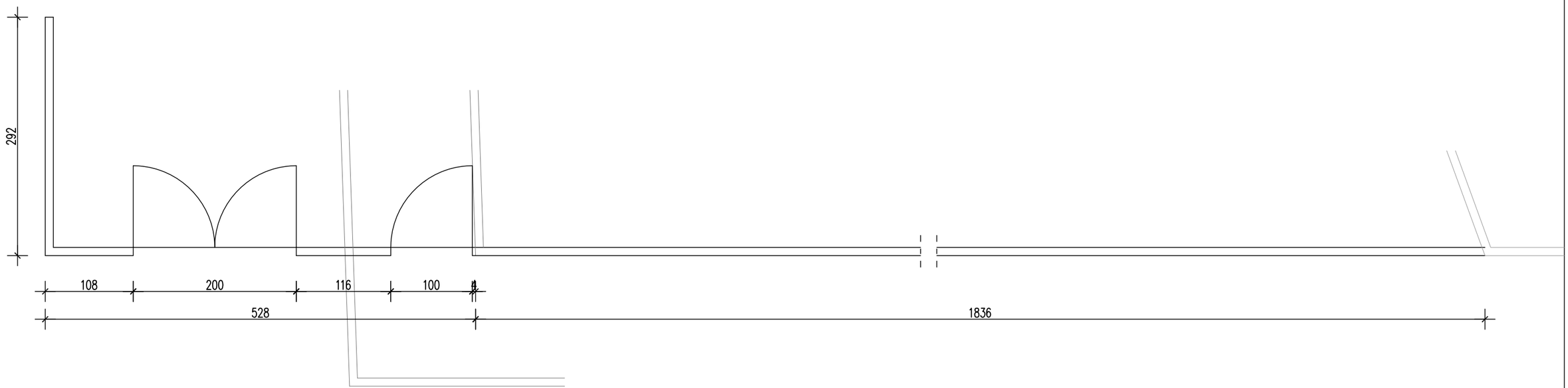

VELIČINA		292 cm, 528 cm,1836 cm, visina 250 cm, VRATA 200/250, 100/250			
VRSTA		PANEL OGRADA DIZALICE TOPLINE S JEDNIM JEDNOKRILNIM I JEDNIM DVOKRILNIM VRATIMA			
MATERIJAL		POCINČANI I PLASTIFICIRANI ALUMINIJSKI PROFIL S ISPUNOM OD PANELA, DIM. OKNA 100x50mm			
UGRADNJA		UGRADNJA U AB TEMELJE S INOX VIJCIMA			
NAPOMENA		MJERE UZETI NA LICU MJESTA			
KOMADA	1		JEDINIČNA CIJENA		UKUPNA CIJENA

3.3. SHEME STOLARIJE I BRAVARIJE

E) SHEME POMOĆNE ZGRADE

ARHIS d.o.o. Za projektiranje, građenje i nadzor	Trg sv. Josipa 1 33520 Slatina tel/fax: 033 553 171	SHEMA PVC STOLARIJE	1:50	POZ ①

POGLED IZVANA

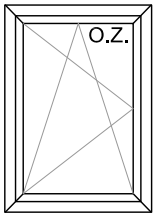

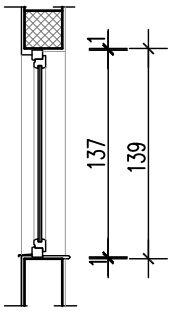

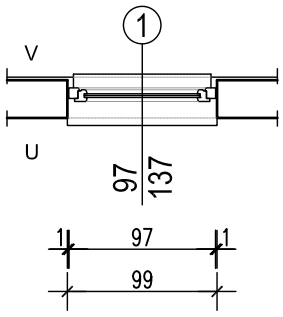

VELIČINA	97/137
VRSTA	JEDNOKRILNI PROZOR
MATERIJAL	ŠESTKOMORNI PVC PROFIL-BIJELA
OSTAKLJENJE	DVOSTRUKO IZO STAKLO 6+14+6, ISPUNA PLINOM, 1 POZICIJA LOW-E
KRILA	KRILO OTKLOPNO-ZAOKRETNO
UGRADNJA	RAL UGRADNJA PREMA ODABRANOM PROIZVOĐAČU SUSTAVA
NAPOMENA:	MJERE UZETI NA LICU MJESTA

KOLIČINA I CIJENA

KOMADA	1	LIJEVA DESNA		JEDINIČNA CIJENA		UKUPNA CIJENA	

ARHIS d.o.o. Za projektiranje, građenje i nadzor	Trg sv. Josipa 1 33520 Slatina tel/fax: 033 553 171	SHEMA PVC STOLARIJE	1:50	POZ 2

POGLED IZVANA

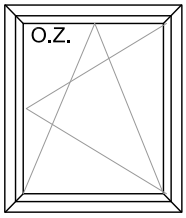

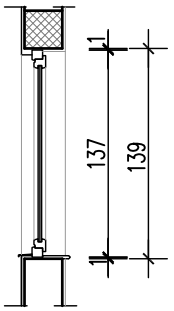

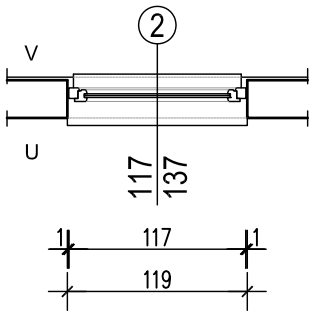

VELIČINA	117/137
VRSTA	JEDNOKRILNI PROZOR
MATERIJAL	ŠESTKOMORNI PVC PROFIL-BIJELA
OSTAKLJENJE	DVOSTRUKO IZO STAKLO 6+14+6, ISPUNA PLINOM, 1 POZICIJA LOW-E
KRILA	KRILO OTKLOPNO-ZAOKRETNO
UGRADNJA	RAL UGRADNJA PREMA ODABRANOM PROIZVOĐAČU SUSTAVA
NAPOMENA:	MJERE UZETI NA LICU MJESTA

KOLIČINA I CIJENA

KOMADA	1	LIJEVA DESNA		JEDINIČNA CIJENA		UKUPNA CIJENA	

ARHIS d.o.o. Za projektiranje, građenje i nadzor	Trg sv. Josipa 1 33520 Slatina tel/fax: 033 553 171	SHEMA PVC STOLARIJE	1:50	POZ 3

POGLED IZVANA

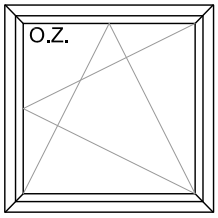

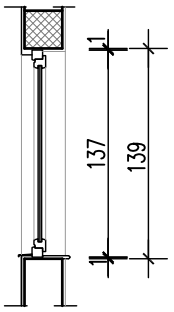

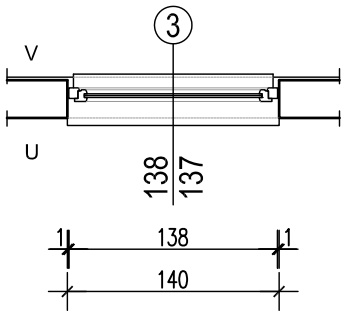

VELIČINA	138/137
VRSTA	JEDNOKRILNI PROZOR
MATERIJAL	ŠESTKOMORNI PVC PROFIL-BIJELA
OSTAKLJENJE	DVOSTRUKO IZO STAKLO 6+14+6, ISPUNA PLINOM, 1 POZICIJA LOW-E
KRILA	KRILO OTKLOPNO-ZAOKRETNO
UGRADNJA	RAL UGRADNJA PREMA ODABRANOM PROIZVOĐAČU SUSTAVA
NAPOMENA:	MJERE UZETI NA LICU MJESTA

KOLIČINA I CIJENA

KOMADA	1	LIJEVA DESNA		JEDINIČNA CIJENA		UKUPNA CIJENA	

ARHIS d.o.o. Za projektiranje, građenje i nadzor	Trg sv. Josipa 1 33520 Slatina tel/fax: 033 553 171	SHEMA PVC STOLARIJE	1:50	POZ 4

POGLED IZVANA

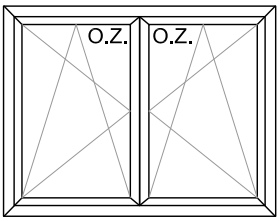

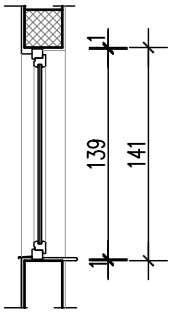

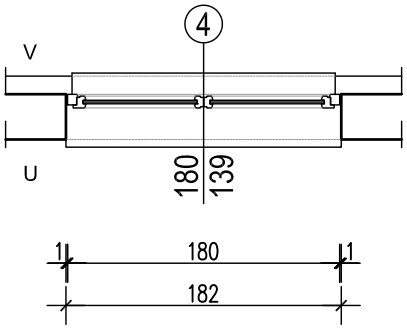

VELIČINA	180/139
VRSTA	DVOKRILNI PROZOR
MATERIJAL	ŠESTKOMORNI PVC PROFIL-BIJELA
OSTAKLJENJE	DVOSTRUKO IZO STAKLO 6+14+6, ISPUNA PLINOM, 1 POZICIJA LOW-E
KRILA	KRILA OTKLOPNO-ZAOKRETNA
UGRADNJA	RAL UGRADNJA PREMA ODABRANOM PROIZVOĐAČU SUSTAVA
NAPOMENA:	MJERE UZETI NA LICU MJESTA

KOLIČINA I CIJENA

KOMADA	2	LIJEVA DESNA		JEDINIČNA CIJENA		UKUPNA CIJENA	

ARHIS d.o.o. Za projektiranje, građenje i nadzor	Trg sv. Josipa 1 33520 Slatina tel/fax: 033 553 171	SHEMA PVC STOLARIJE	1:50	POZ	5

POGLED IZVANA

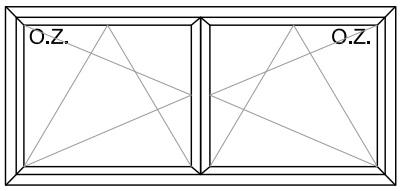

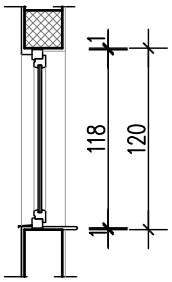

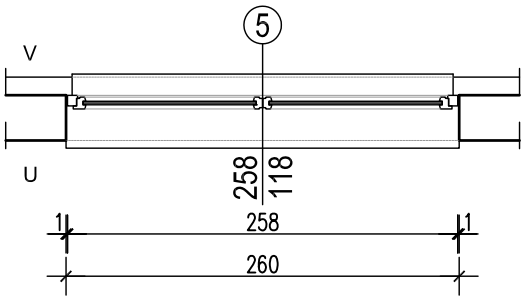

VELIČINA	258/118
VRSTA	DVOKRILNI PROZOR
MATERIJAL	ŠESTKOMORNI PVC PROFIL-BIJELA
OSTAKLJENJE	DVOSTRUKO IZO STAKLO 6+14+6, ISPUNA PLINOM, 1 POZICIJA LOW-E
KRILA	KRILA OTKLOPNO-ZAOKRETNA
UGRADNJA	RAL UGRADNJA PREMA ODABRANOM PROIZVOĐAČU SUSTAVA
NAPOMENA:	MJERE UZETI NA LICU MJESTA

KOLIČINA I CIJENA

KOMADA	1	LIJEVA DESNA		JEDINIČNA CIJENA		UKUPNA CIJENA	

ARHIS d.o.o. Za projektiranje, građenje i nadzor	Trg sv. Josipa 1 33520 Slatina tel/fax: 033 553 171	SHEMA PVC STOLARIJE	1:50	POZ 6

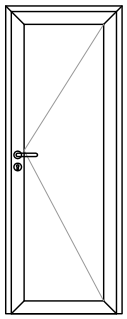

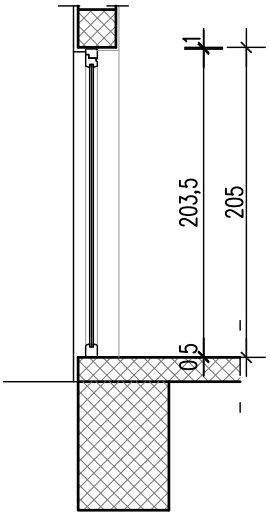

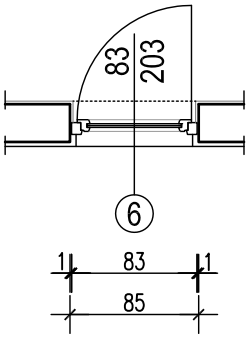

VELIČINA	83/203
VRSTA	JEDNOKRILNA VRATA
MATERIJAL	ŠESTKOMORNI PVC PROFIL-BIJELA, ISPUNA TERMO PANEL
OSTAKLJENJE	-
KRILA	VRATA ZAOKRETNA PREMA VAN
UGRADNJA	RAL UGRADNJA PREMA ODABRANOM PROIZVOĐAČU SUSTAVA
NAPOMENA:	MJERE UZETI NA LICU MJESTA

KOLIČINA I CIJENA

KOMADA	1	LIJEVA DESNA	1	JEDINIČNA CIJENA		UKUPNA CIJENA	

ARHIS d.o.o. Za projektiranje, građenje i nadzor	Trg sv. Josipa 1 33520 Slatina tel/fax: 033 553 171	SHEMA PVC STOLARIJE	1:50	POZ 7

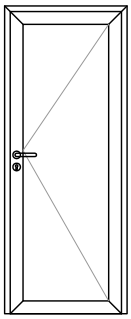

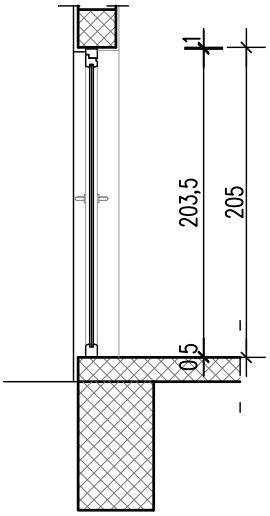

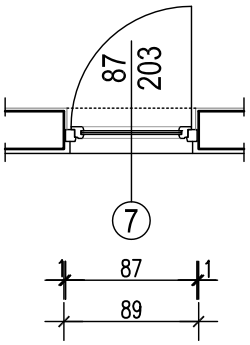

VELIČINA	87/203
VRSTA	JEDNOKRILNA VRATA
MATERIJAL	ŠESTKOMORNI PVC PROFIL-BIJELA, ISPUNA TERMO PANEL
OSTAKLJENJE	-
KRILA	VRATA ZAOKRETNA PREMA UNUTRA
UGRADNJA	RAL UGRADNJA PREMA ODABRANOM PROIZVOĐAČU SUSTAVA
NAPOMENA:	MJERE UZETI NA LICU MJESTA

KOLIČINA I CIJENA

KOMADA	2	LIJEVA DESNA	2	JEDINIČNA CIJENA		UKUPNA CIJENA	

ARHIS d.o.o. Za projektiranje, građenje i nadzor	Trg sv. Josipa 1 33520 Slatina tel/fax: 033 553 171	SHEMA PVC STOLARIJE	1:50	POZ	8

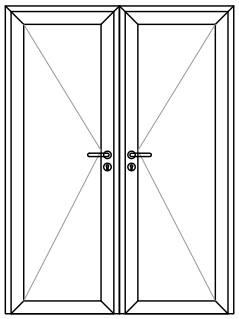

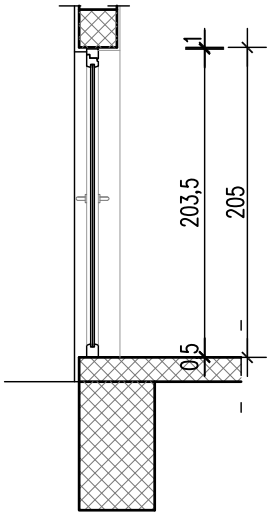

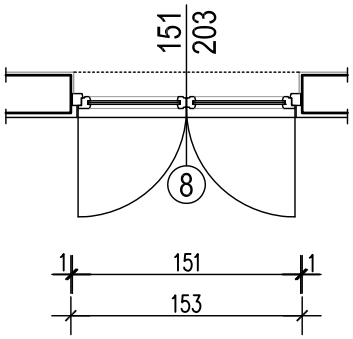

VELIČINA	151/203
VRSTA	DVOKRILNA VRATA
MATERIJAL	ŠESTKOMORNI PVC PROFIL-BIJELA, ISPUNA TERMO PANEL
OSTAKLJENJE	-
KRILA	VRATA ZAOKRETNA PREMA VAN
UGRADNJA	RAL UGRADNJA PREMA ODABRANOM PROIZVOĐAČU SUSTAVA
NAPOMENA:	MJERE UZETI NA LICU MJESTA

KOLIČINA I CIJENA

KOMADA	1	LIJEVA DESNA		JEDINIČNA CIJENA		UKUPNA CIJENA	

ARHIS d.o.o. Za projektiranje, građenje i nadzor	Trg sv. Josipa 1 33520 Slatina tel/fax: 033 553 171	SHEMA PVC STOLARIJE	1:50	POZ 9

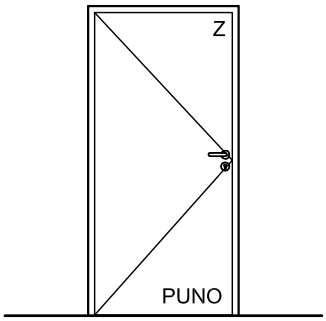

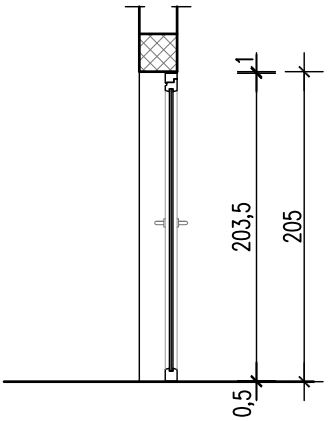

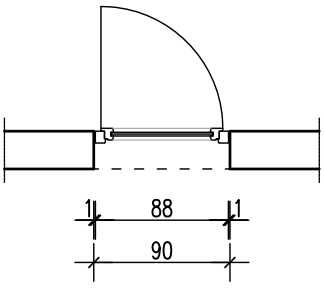

VELIČINA	88/205,5
VRSTA	JEDNOKRILNA ZAOKRETNA PUNA VRATA
MATERIJAL	PVC PROFIL-BIJELA, ISPUNA TERMO PANEL
OSTAKLJENJE	-
KRILA	KRILO VRATA ZAOKRETNO
UGRADNJA	SUHA UGRADNJA - SIDRENJEM I PUR PJENOM
NAPOMENA:	MJERE UZETI NA LICU MJESTA

KOLIČINA I CIJENA

KOMADA	1	LIJEVA		JEDINIČNA CIJENA		UKUPNA CIJENA	
		DESNA	1				